RODASUIN, S.L.
transmisión de potencia

• KATALOG • KATALOG • CATALOGUE • КАТАЛОГ

ŘETĚZY VAMBERK®

www.rodasuin.com

Najdete nás všude ...

I tam, kde byste nás nečekali!!!

Sie finden uns überall ...

Sogar wo Sie uns nicht erwarten würden!!!

You find us everywhere ...

Even where you wouldn't expect us!!!

Найдете нас везде ...

Даже там, где бы вы нас не ждали!!!

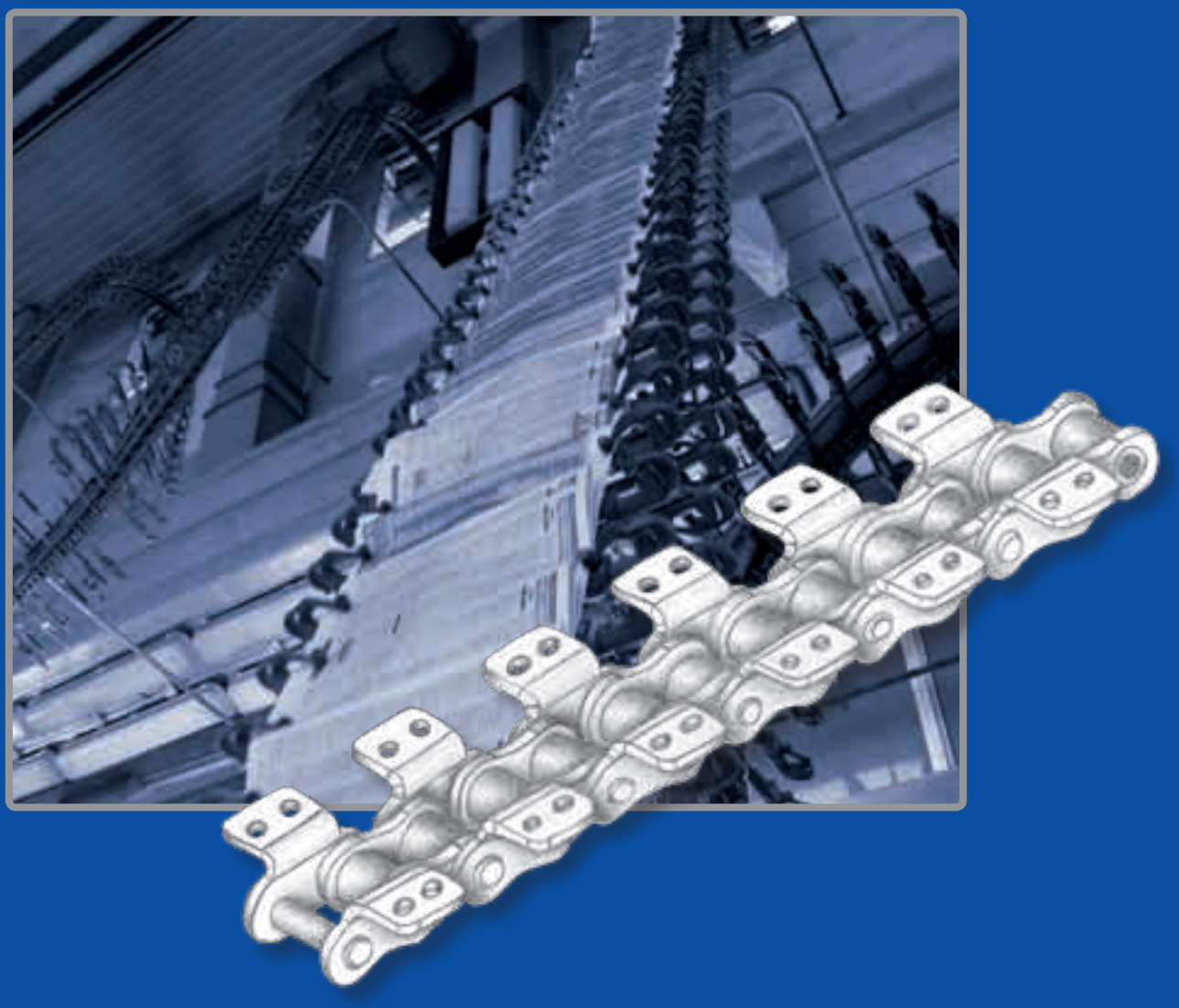

- Dopravní válečkové řetězy
- Förderrollenketten
- Conveyor roller chains
- Конвейерные роликовые цепи

Dopravní válečkové řetězy
Förderrollenketten
Conveyor roller chains
Конвейерные роликовые цепи

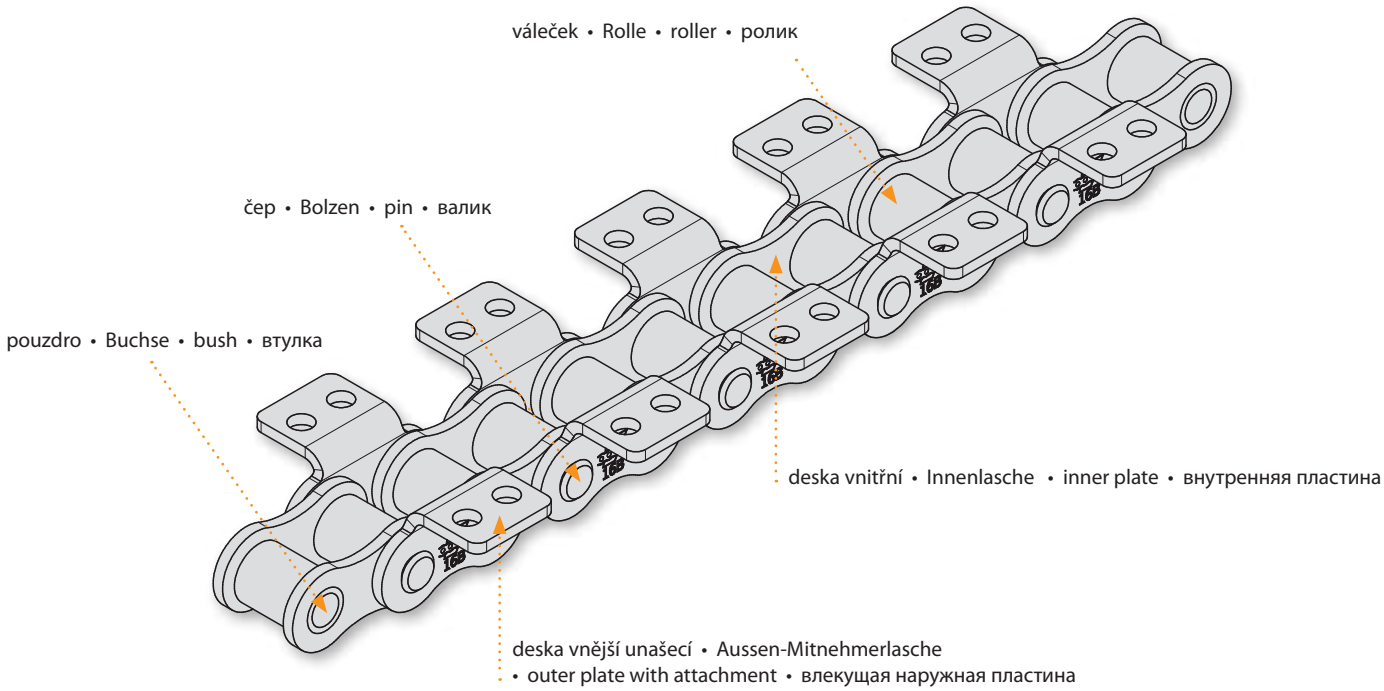

Dopravní válečkové řetězy
Jejich nosná část je shodná s válečkovými řetězy. Řetězy jsou vybaveny různými tvarovými deskami, které mohou být v řetězu zamontovány v různých kombinacích. Tyto řetězy se používají pro různé dopravníky, podávací mechanismy apod. V katalogu jsou uvedeny pouze příklady unašečů. Na přání zhotovíme jakýkoliv tvar, rozměr a rozmístění unašečů.

Förderrollenketten
Ihre zulässige Belastung ist gleich mit der von Rollenketten. Die Ketten sind mit diversen Anbauteilen versehen, die in unterschiedlichen Kombinationen montiert werden können. Anwendung: verschiedene Förderer, Vorschubgetriebe u.a. Unser Katalog enthält nur die Beispiele der Befestigungslaschen. Nach Kundenwunsch können wir beliebige Formen, Dimensionen und Anordnungen bzw. Aufteilungen liefern.

Conveyor roller chains
Their bearing parts are the same as in roller chains. The chains are furnished with different shaped plates, which can be mounted to the chain in different combinations. These chains are used for various conveyors, feeding equipment, and the like. Only examples of attachments are shown in the catalogue. Any shape, size and arrangement of attachments available upon request.

Конвейерные роликовые цепи
Их несущая часть совпадает с роликовыми цепями. Цепи оснащены различными формированными пластинами, которые могут быть монтированы в цепи в различных комбинациях. Эти цепи используются для различных конвейеров, механизмов подачи и т.п. В каталоге указаны только примеры специальных звеньев. По требованию любая форма, размер и размещение специальных звеньев с пластинами.

Rádi vyhovíme Vašim požadavkům na konstrukci, rozměry, materiály, mazání, tepelné a povrchové zpracování řetězů a řetězových kol.

Ihren Wünschen an Konstruktion, Dimensionen, Materialien, Wärmebehandlung oder Oberflächenbearbeitung der Ketten und Kettenräder werden wir gern entsprechen.

We shall gladly meet any customer requirements for design, dimensions, raw material, lubrication, heat and surface treatment of chains and sprockets.

Рады удовлетворим Ваши требования относительно конструкции, размеров, материалов, смазки, термической отделки и отделки поверхности цепей и цепных колес.

www.rodasuin.com

Válečkové řetězy s unašeči
Rollenketten mit Befestigungslaschen
Roller chains with attachments
Роликовые цепи со специальными пластинами

Na přání zhotovíme jakýkoliv tvar, rozměr a rozmístění unašečů a desek.
Auf Kundenwunsch können wir jede Form, Abmessung und Lage der Mitnehmer und Laschen liefern.
Any shape, dimension and arrangement of attachments or plates available upon request.
По требованию любая форма, размер и размещение специальных звеньев и пластин.

Ohnutý typ • Gewinkelte Form • Bent type • Гнутые спецпластины

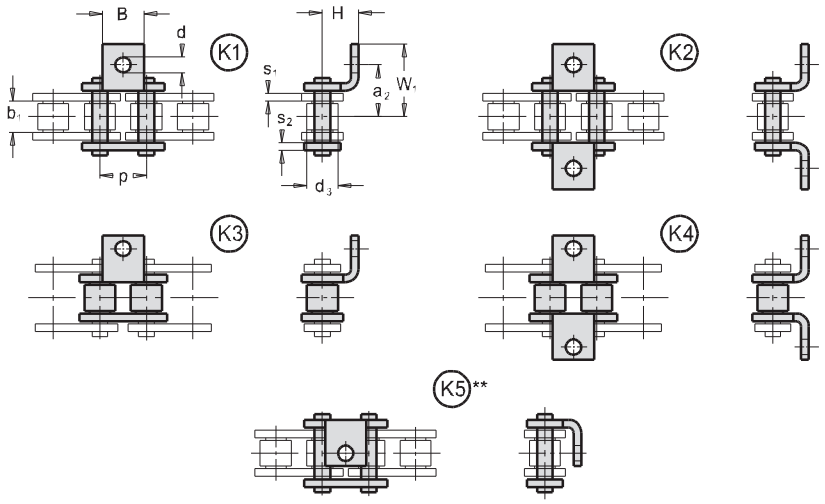

Přímý typ • Gestreckte Form • Vertical type • Прямые спецпластины

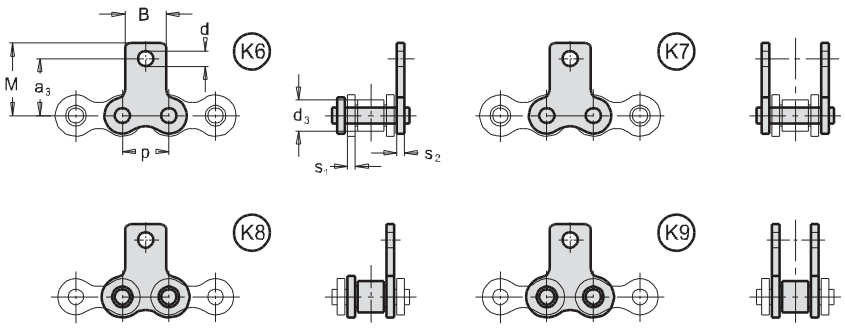

ISO Nor. ISO Nr. ISO St. Ст. ISO	p mm	b_1 mm min.	d_3 mm h10	a_2 mm *	a_3 mm	B mm	M mm	s_1 mm	s_2 mm	d mm	W_1 mm	H mm *	F_B kN min.	F_A kN
08B	12,700	7,75	8,51	12,700	13,0	11,5	19,0	1,5	1,5	4,3	18,70	8,90	18,0	2,57
10B	15,875	9,65	10,16	15,875	16,0	14,0	24,0	1,7	1,5	5,3	23,87	10,30	22,4	3,20
12B	19,500	11,68	12,07	19,050	21,0	17,0	30,2	1,8	1,8	6,4	28,05	13,45	29,0	4,14
16B	25,400	17,02	15,88	29,000	31,1	24,0	39,1	4,0	3,0	9,0	37,80	17,00	60,0	8,57
20B	31,750	19,56	19,05	34,000	35,0	26,0	45,5	4,5	3,5	9,6	44,00	23,50	95,0	13,57
24B	38,100	25,40	25,40	38,000	45,0	30,0	54,5	6,0	5,0	10,0	59,70	25,00	160,0	22,86
28B	44,450	30,99	27,94	53,500	55,0	42,0	68,0	7,0	6,0	12,0	73,50	32,00	200,0	28,57
32B	50,800	30,99	29,21	55,000	63,5	50,0	77,0	7,0	6,0	14,0	75,60	37,50	250,0	35,71
40B	63,500	38,10	39,37	63,500	65,0	60,0	86,0	8,0	8,0	17,0	90,00	40,00	380,0	54,29

* Rozměr možno upravit
** Otvor v unašeči se nachází mírně mimo osu řetězu

* Abmessung kann angepasst werden
** Das Loch steht nicht genau auf Kettenmitte

* The dimension may be adjusted
** Attachment hole is positioned slightly off the chain center

* Размер можно модифицировать
** Отверстие в полке находится

www.rodasuin.com

Válečkové řetězy s unašeči
Rollenketten mit Befestigungslaschen
Roller chains with attachments
Роликовые цепи со специальными пластинами

Na přání zhotovíme jakýkoliv tvar, rozměr a rozmístění unašečů a desek.
Auf Kundenwunsch können wir jede Form, Abmessung und Lage der Mitnehmer und Laschen liefern.
Any shape, dimension and arrangement of attachments or plates available upon request.
По требованию любая форма, размер и размещение специальных звеньев и пластин.

Ohnutý typ • Gewinkelte Form • Bent type • Гнутые спецпластины

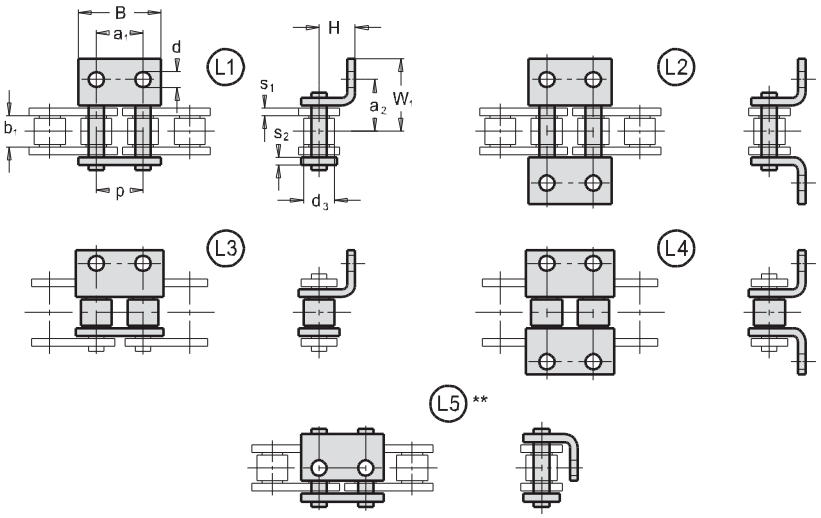

Přímý typ • Gestreckte Form • Vertical type • Прямые спецпластины

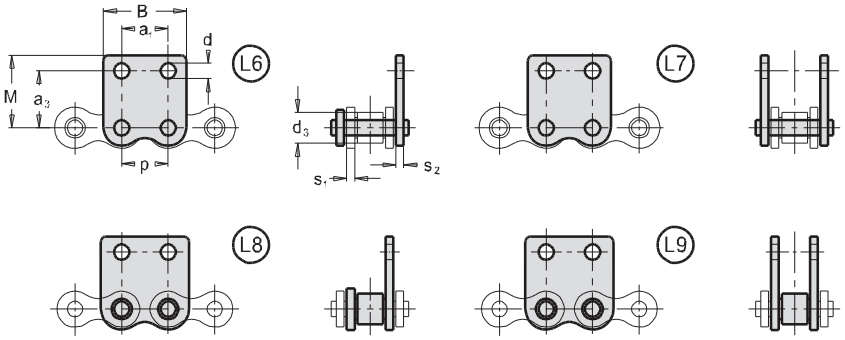

ISO Nor. ISO Nr. ISO St. Ст. ISO	p mm	b_1 mm min.	d_3 mm h10	a_1 mm	a_2 mm *	a_3 mm	B mm max.	M mm max.	s_1 mm	s_2 mm	d mm	W_1 mm	H mm *	F_B kN min.	F_A kN
08B	12,700	7,75	8,51	12,70	12,700	13,0	24,00	19,0	1,5	1,5	4,3	18,70	8,90	18,0	2,57
10B	15,875	9,65	10,16	15,87	15,875	16,0	29,58	24,0	1,7	1,5	5,3	23,87	10,30	22,4	3,20
12B	19,500	11,68	12,07	19,05	19,050	21,0	34,15	30,2	1,8	1,8	6,4	28,05	13,45	29,0	4,14
16B	25,400	17,02	15,88	25,40	29,000	31,1	46,40	39,1	4,0	3,0	9,0	40,00	17,00	60,0	8,57
20B	31,750	19,56	19,05	31,75	34,000	35,0	57,75	45,5	4,5	3,5	9,6	44,00	23,50	95,0	13,57
24B	38,100	25,40	25,40	38,10	38,000	45,0	71,10	54,5	6,0	5,0	10,0	59,70	25,00	160,0	22,68
28B	44,450	30,99	27,94	44,45	53,500	55,0	81,05	66,7	7,0	6,0	12,0	73,50	32,00	200,0	28,57
32B	50,800	30,99	29,21	50,80	55,000	63,5	92,60	77,0	7,0	6,0	14,0	75,60	37,50	250,0	35,71
40B	63,500	38,10	39,37	63,50	63,500	65,0	115,50	86,0	8,0	8,0	17,0	90,00	40,00	380,0	54,29

* Rozměr možno upravit
** Otvor v unašeči se nachází mírně mimo osu řetězu

* Abmessung kann angepasst werden
** Das Loch steht nicht genau auf Kettenmitte

* The dimension may be adjusted
** Attachment hole is positioned slightly off the chain center

* Размер можно модифицировать
** Отверстие в полке находится немного вне оси цепи

www.rodasuin.com

Válečkové řetězy s unašeči
Rollenketten mit Befestigungslaschen
Roller chains with attachments
Роликовые цепи со специальными пластинами

Na přání zhotovíme jakýkoliv tvar, rozměr a rozmístění unašečů a desek.
Auf Kundenwunsch können wir jede Form, Abmessung und Lage der Mitnehmer und Laschen liefern.
Any shape, dimension and arrangement of attachments or plates available upon request.
По требованию любая форма, размер и размещение специальных звеньев и пластин.

Ohnutý typ • Gewinkelte Form • Bent type • Гнутые спецпластины

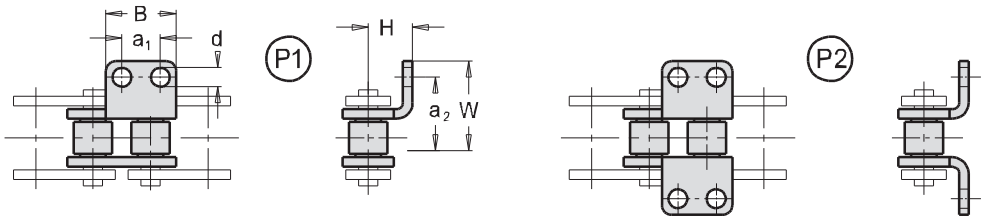

ISO Nor. ISO Nr. ISO St. Ст. ISO	a_1 mm	a_2 mm	B mm	d mm	W mm	H mm
32B	30	33	60	11,5	48	40

Tlačný typ • Gedrückte Form • Push type • Нажимной тип

T1

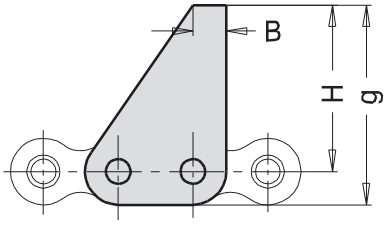

ISO Nor. ISO Nr. ISO St. Ст. ISO	B mm	H mm	g mm
32B	20	112	132

Speciální typ • Sonderform • Special type • Специальний тип

T2

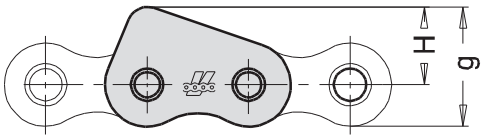

ISO Nor. ISO Nr. ISO St. Ст. ISO	H mm	g mm
32B	38,9	60

Speciální typ • Sonderform • Special type • Специальний тип

T3

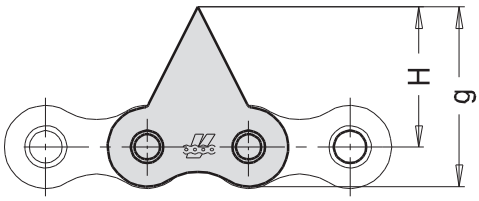

ISO Nor. ISO Nr. ISO St. Ст. ISO	H mm	g mm
32B	70	89,8

Válečkové řetězy s unašeči
Rollenketten mit Befestigungslaschen
Roller chains with attachments
Роликовые цепи со специальными пластинами

Na přání zhotovíme jakýkoliv tvar, rozměr a rozmístění unašečů a desek.
Auf Kundenwunsch können wir jede Form, Abmessung und Lage der Mitnehmer und Laschen liefern.
Any shape, dimension and arrangement of attachments or plates available upon request.
По требованию любая форма, размер и размещение специальных звеньев и пластин.

Ozubený typ • Verzahnte Form • Toothed type • Зубчатые спецпластины

Z1

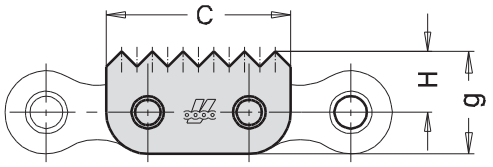

ISO Nor. ISO Nr. ISO St. Ст. ISO	H mm	g mm
16 B	16,0	26,5
20 B	19,0	32,0
24 B	22,5	39,0
32 B	31,1	50,9

Ozubený typ • Verzahnte Form • Toothed type • Зубчатые спецпластины

Z2

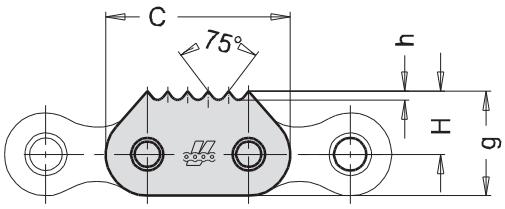

ISO Nor. ISO Nr. ISO St. Ст. ISO	H mm	g mm	h mm	Z	h mm
16 B	16,0	26,5	4,30	4	4,30
20 B	19,8	32,8	2,85	6	2,85
24 B	23,5	40,0	3,50	6	3,50

Ozubený typ • Verzahnte Form • Toothed type • Зубчатые спецпластины

Z3

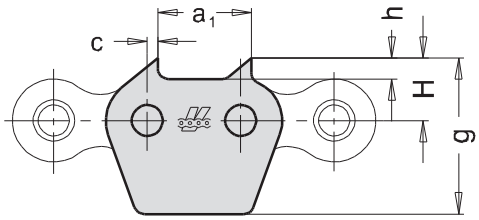

ISO Nor. ISO Nr. ISO St. Ст. ISO	H mm	g mm	h mm	a_1 mm	c mm
32 B	30	75	9,5	50,8	7,5

Ozubený typ • Verzahnte Form • Toothed type • Зубчатые спецпластины

Z4

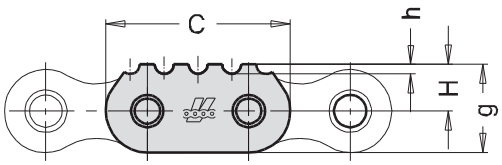

ISO Nor. ISO Nr. ISO St. Ст. ISO	H mm	g mm	h mm
20 A	15,3	33,0	3,8
20 B	18,3	33,0	3,8
24 A	21,0	38,4	3,8

www.rodasuin.com

Válečkové řetězy s prodlouženými čepy
Rollenketten mit verlängerten Bolzen
Roller chains with extended pins
Роликовые цепи с удлиненными валиками

Na přání zhotovíme jakýkoliv tvar, rozměr a rozmístění unašečů, desek a čepů.
Auf Kundenwunsch können wir jede Form, Abmessung und Lage der Mitnehmer, Laschen und Bolzen liefern.
Any shape, dimension and arrangement of attachments, plates and pins available upon request.
По требованию любая форма, размер и размещение специальных звеньев, пластин и валиков.

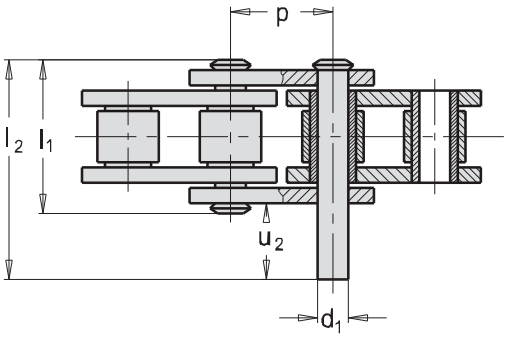

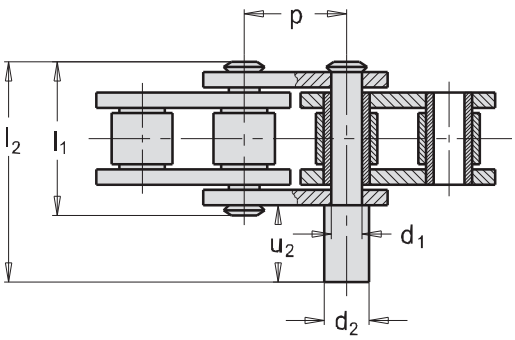

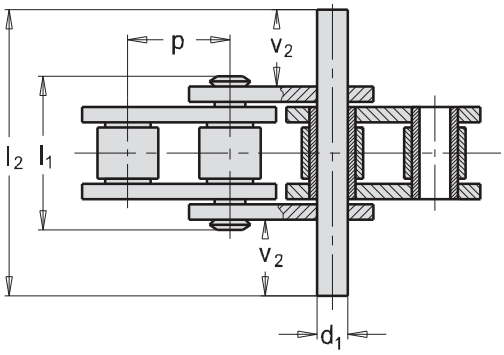

Akumulační řetězy
Stauförderketten
Accumulation chains
Аккумулирующие цепи

"A"

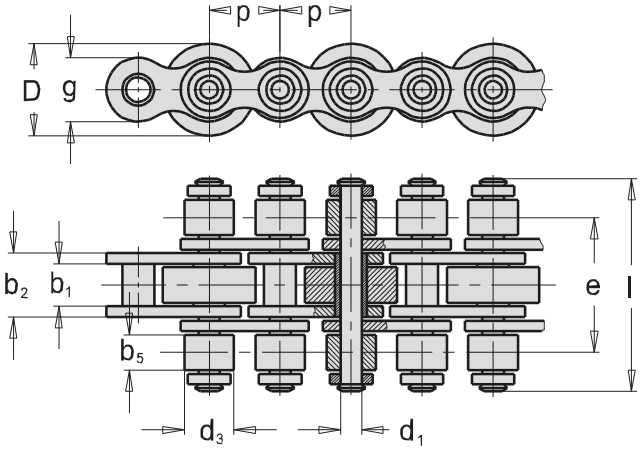

"B"

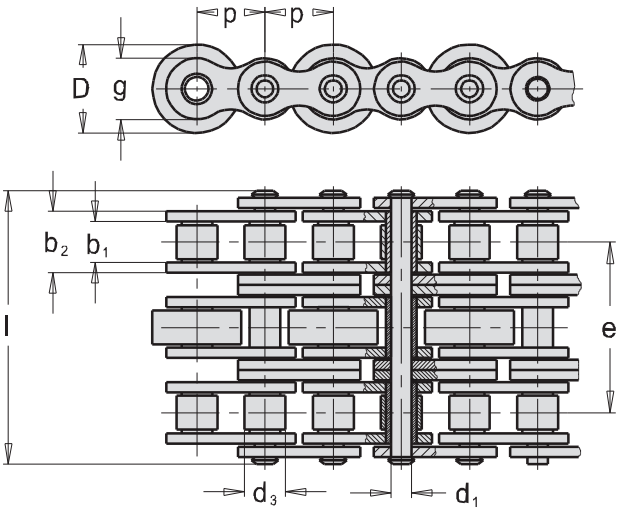

Tov. ozn. Betr. Nr. Firm no. Зав. обозн.	Obj. čís. Art. No. Part no. Код для заказа	Typ Typ Type Тип	p mm	b_1 mm min.	b_2 mm max.	b_5 mm	d_1 mm h9	d_3 mm h10	l mm max.	e mm	D mm	F_B kN min.	F_A kN	Q kg/m
12B - AARC	318 151 606 000	A	19,05	11,68	15,62	8,8	5,72	12,07	43,0	29,20	26,0	29,0	4,14	3,0
12B - AARC	318 151 605 000	A	19,05	11,68	15,62	11,5	5,72	12,07	48,0	31,50	28,0	29,0	4,14	3,5
12B - BARC	318 151 604 000	B	19,05	11,68	15,62	-	5,72	12,07	61,7	38,92	28,0	86,7	12,38	4,4
16B - AARC	318 151 601 000	A	25,40	17,02	25,40	12,5	8,28	15,88	65,0	44,90	38,5	60,0	8,57	6,5
16B - BARC	318 151 602 000	B	25,40	17,02	25,40	-	8,28	15,88	99,9	63,76	38,5	165,0	23,57	9,3
24B - BARC	318 163 300 000	B	38,10	25,40	37,90	-	14,63	25,40	150,0	96,72	48,0	425,0	60,71	23,5
216B - AARC	318 151 603 000	A	50,80	17,02	25,40	12,5	8,28	15,88	65,0	44,90	38,5	60,0	8,57	6,8

www.rodasuin.com

Válečkové řetězy s gumovými bloky a U profilem
Rollenketten mit Gummiprofil und U-Bügeln
Roller chains with rubber blocks and U type attachments
Роликовые цепи с резиновыми блоками и «U»-образным профилем

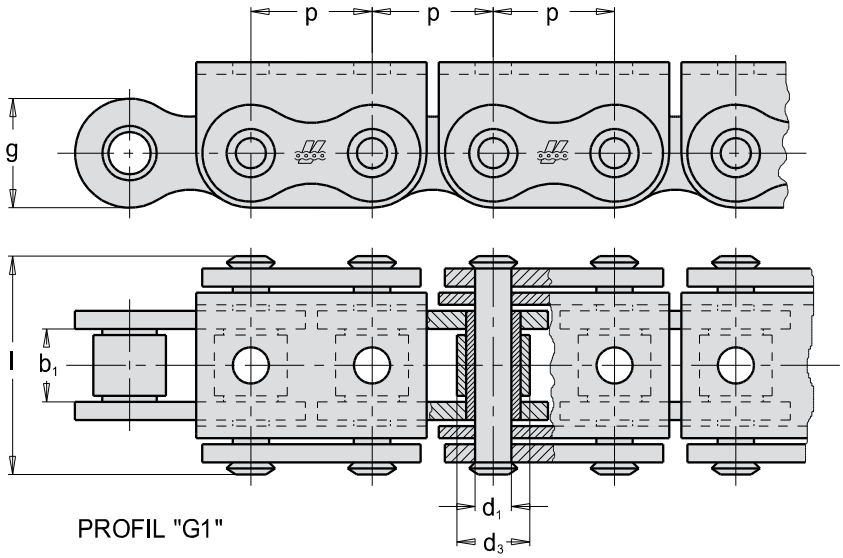

PROFIL "G1"

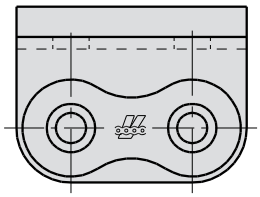

PROFIL "G1"

NEBO

PROFIL "F1"

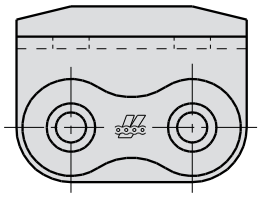

PROFIL "F1"

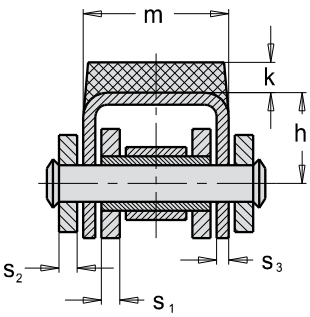

PROFIL "GZ"

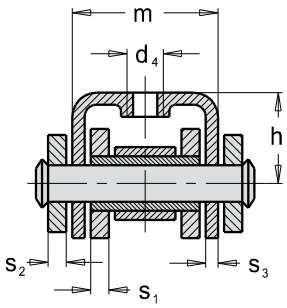

PROFIL "GD"

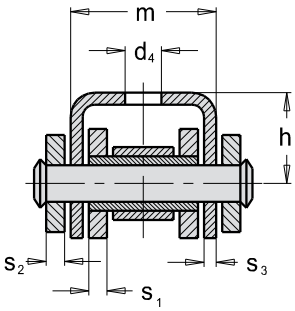

Tov. ozn. Betr. Nr. Firm no. Зав. обозн.	Obj. čís. Art. No. Part no. Код для заказа	p mm	b_1 mm min.	d_1 mm h_9	d_3 mm h_{10}	d_4 mm	l mm	g mm	s_1 mm	s_2 mm	s_3 mm	m mm	h mm	k mm	F_B kN min.	F_A kN	Q kg/m
08B - G1	318 141 502 000	12,700	7,75	4,45	8,51	-	20,0	11,8	1,6	1,6	1,60	14,6	8,3	4,0	18	2,57	1,19
10B - G1	318 141 503 000	15,875	9,65	5,08	10,16	-	23,2	14,7	1,6	1,6	1,60	16,8	11,3	5,7	19	2,71	1,62
12B - G1	318 141 501 001	19,050	11,68	5,72	12,07	-	25,7	16,0	1,8	1,8	1,85	19,6	13,0	8,0	29	4,14	2,01
16B - G1	318 151 501 000	25,400	17,02	8,28	15,88	-	39,7	21,0	4,0	3,0	1,60	29,1	15,4	6,0	58	8,28	3,83
16B - F1	318 151 501 003	25,400	17,02	8,28	15,88	-	39,7	21,0	4,0	3,0	1,60	29,1	15,4	6,0	58	8,28	3,83
16B - GZ	318 151 502 000	25,400	12,70	8,28	15,88	M6	37,0	21,0	4,0	3,0	2,00	26,0	16,3	-	58	8,28	3,72
16B - GZ	318 151 509 000	25,400	17,02	8,28	15,88	M6	41,2	21,0	4,0	3,0	2,00	30,3	16,3	-	58	8,28	3,99
20B - G1	318 20B 005 000	31,750	19,56	10,19	19,05	-	48,0	26,4	4,5	3,5	3,50	36,0	21,0	6,0	85	12,14	6,19
20B- GD	318 181 035 000	31,750	19,56	10,19	19,05	7,4	48,0	26,0	4,5	3,5	3,00	36,0	21,0	-	85	12,14	5,62
20B - GZ	318 181 090 000	31,750	19,56	10,19	19,05	M8	48,0	26,0	4,5	3,5	3,00	36,0	21,0	-	85	12,14	5,62
24B - G1	318 200 160 000	38,100	25,40	14,63	25,40	-	63,4	33,4	6,0	5,0	4,50	47,0	28,0	6,0	160	22,85	11,25
24B- GD	318 181 191 000	38,100	25,40	14,63	25,40	8,5	63,4	33,4	6,0	5,0	4,50	47,0	28,0	6,0	160	22,85	11,00

Na požádání:
- ve víceřadém provedení

Auf Wunsch:
- mehrfache Ausführung

Upon request:
- also in multiple version

По требованию:
- многорядное исполнение

Válečkové řetězy dle tovární normy
Sonderrollenketten
Special roller chains
Роликовые цепи согласно заводскому стандарту

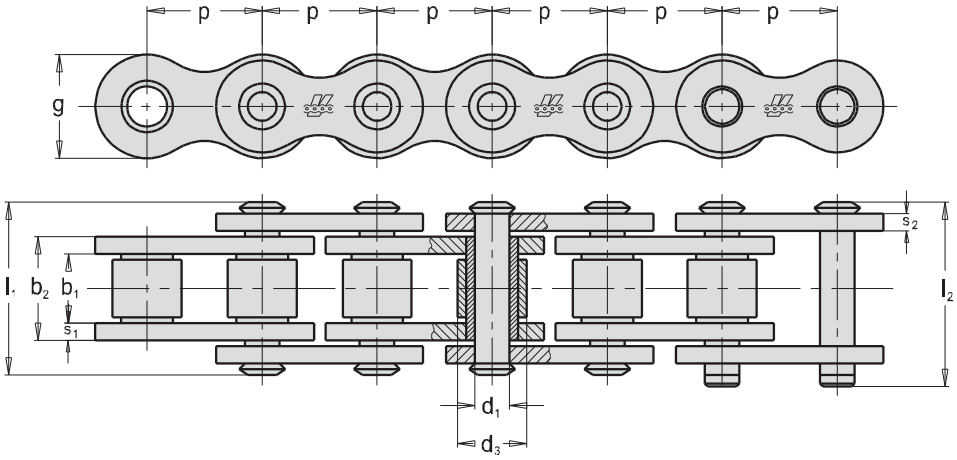

Tov. ozn. Betr. Nr. Firm no. Зав. обозн.	Obj. čís. Art. No. Part no. Код для заказа	p mm	b_1 mm min.	b_2 mm max.	d_1 mm h9	d_3 mm h10	l_1 mm	l_2 mm	g mm	s_1 mm	s_2 mm	F_B kN min.	F_A kN	Q kg/m
T-30 RC	318 151 106 000	30,0	17,02	25,4	8,28	15,88	35,6	41,0	20	4,0	3,0	60	8,57	2,2

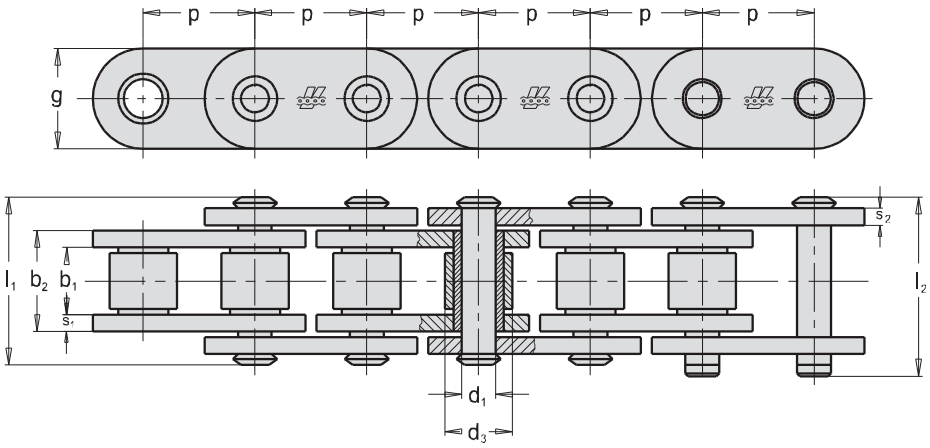

Tov. ozn. Betr. Nr. Firm no. Зав. обозн.	Obj. čís. Art. No. Part no. Код для заказа	p mm	b_1 mm min.	b_2 mm max.	d_1 mm h9	d_3 mm h10	l_1 mm	l_2 mm	g mm	s_1 mm	s_2 mm	F_B kN min.	F_A kN	Q kg/m
T 40 - RD	318 651 040 101	40	20,0	28,8	11,10	21,6	43	48,0	35	4	4	65	9,28	4,80
T 50 - BR [1]	318 651 050 106	50	25,4	36,0	14,63	25,4	53	57,5	40	5	5	120	17,14	7,30
T 100 - BR [1]	318 651 100 111	100	25,4	36,0	14,63	25,4	53	57,5	40	5	5	120	17,14	5,23

Na požádání:

[1] provedení HEAVY - ploškované čepy + pouzdra.

Auf Wunsch:

[1] HEAVY Ausführung - Bolzen und Buchsen mit Verdrehungsschutz.

Upon request:

[1] HEAVY version - flatted pins and bushes

По требованию:

[1] исполнение HEAVY - валики + втулки с пластинами.

www.rodasuin.com

Válečkové řetězy dle tovární normy
Sonderrollenketten
Special roller chains
Роликовые цепи согласно заводскому стандарту

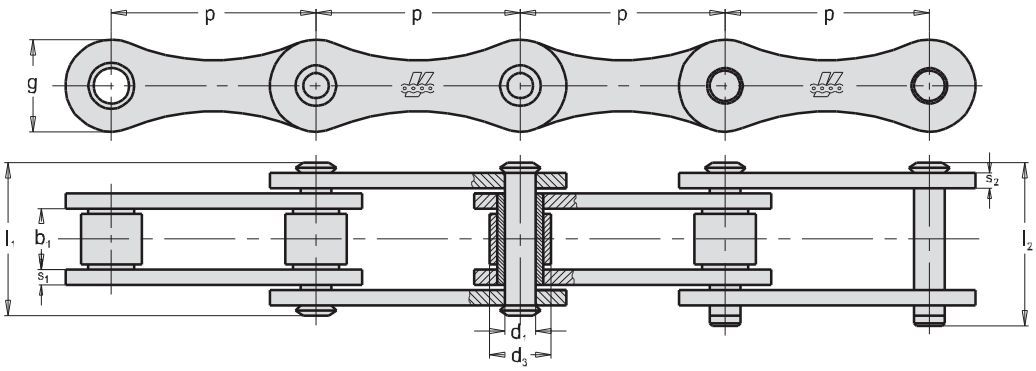

Tov. ozn. Betr. Nr. Firm no. Зав. обозн.	Obj. čís. Art. No. Part no. Код для заказа	p mm	b_1 mm min.	d_1 mm h9	d_3 mm h10	l_1 mm	l_2 mm	g mm	s_1 mm	s_2 mm	F_B kN min.	F_A kN	Q kg/m
V9	318 161 090 000	38,1	21	9	16,0	38	43	21	3	3	40	5,71	1,9
T-38,1 L	318 651 038 101	38,1	21	9	25,4	38	43	21	3	3	40	5,71	3,3

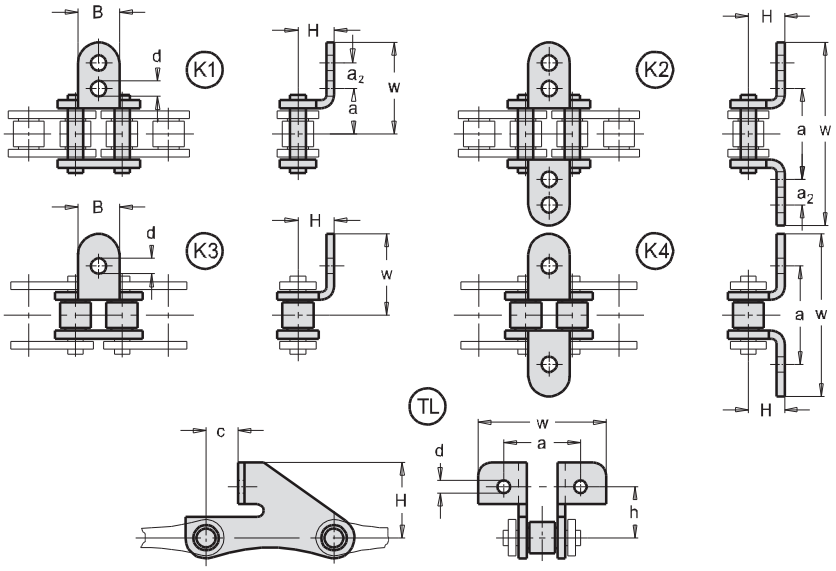

Typ Form Type Тип	d mm	B mm	H mm	h mm	a mm	a_2 mm	w mm	c mm
K1	8,4	25	18	-	30	20	62	-
K2	8,4	25	18	-	60	20	124	-
K3	6,5	17	15	-	26	-	35	-
K4	6,5	17	15	-	52	-	70	-
TL	6,5	-	34	25,2	51	-	70	8,1

Válečkové řetězy dle tovární normy
Sonderrollenketten
Special roller chains
Роликовые цепи согласно заводскому стандарту

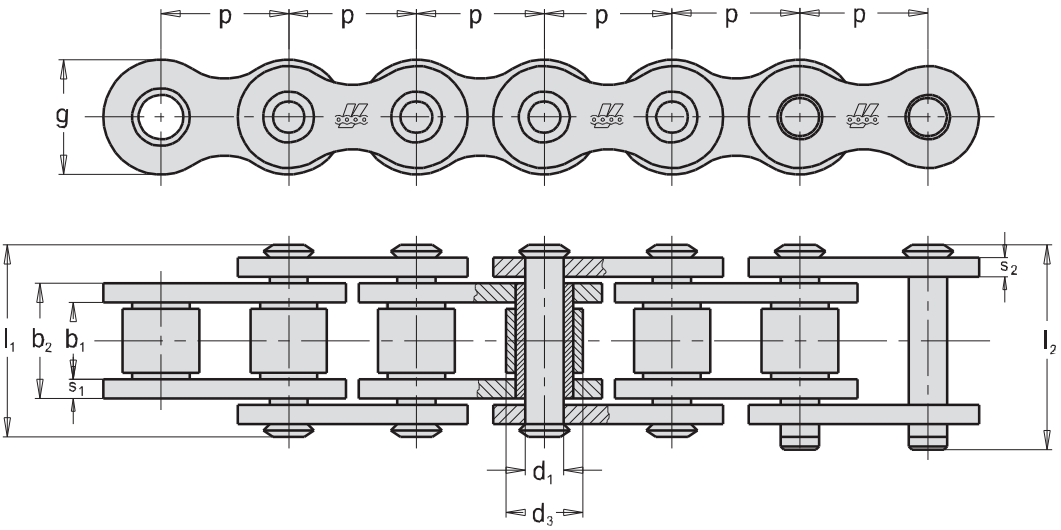

Tov. ozn. Betr. Nr. Firm no. Зав. обозн.	Obj. čís. Art. No. Part no. Код для заказа	p mm	b_1 mm min.	b_2 mm max.	d_1 mm	d_3 mm h10	l_1 mm	l_2 mm	g mm	s_1 mm	s_2 mm	F_B kN min.	F_A kN	Q kg/m
V 10	318 161 100 000	57,2	25,4	42	20	34,4	62,9	68,7	50	8	7	295	42,14	12,4

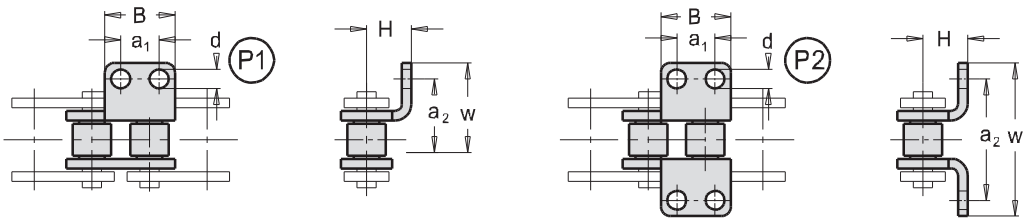

Typ Form Type Тип	a_1 mm	a_2 mm	B mm	d mm	w mm	H mm
P1	30	33,5	60	11,5	48	43
P2	30	67,0	60	11,5	96	43

www.rodasuin.com

- Fleyerovy, Pouzdrové a Gallovy řetězy
- Fleyer-, Buchsen- und Gallketten
- Leaf, Bush and Gall´s chains
- Цепи Флейера, втулочные цепи и цепи Галло

Fleyerovy, Pouzdrové a Gallovy řetězy
Fleyer-, Buchsen- und Gallketten
Leaf, Bush and Gall´s chains
Цепи Флейера, втулочные цепи и цепи Галло

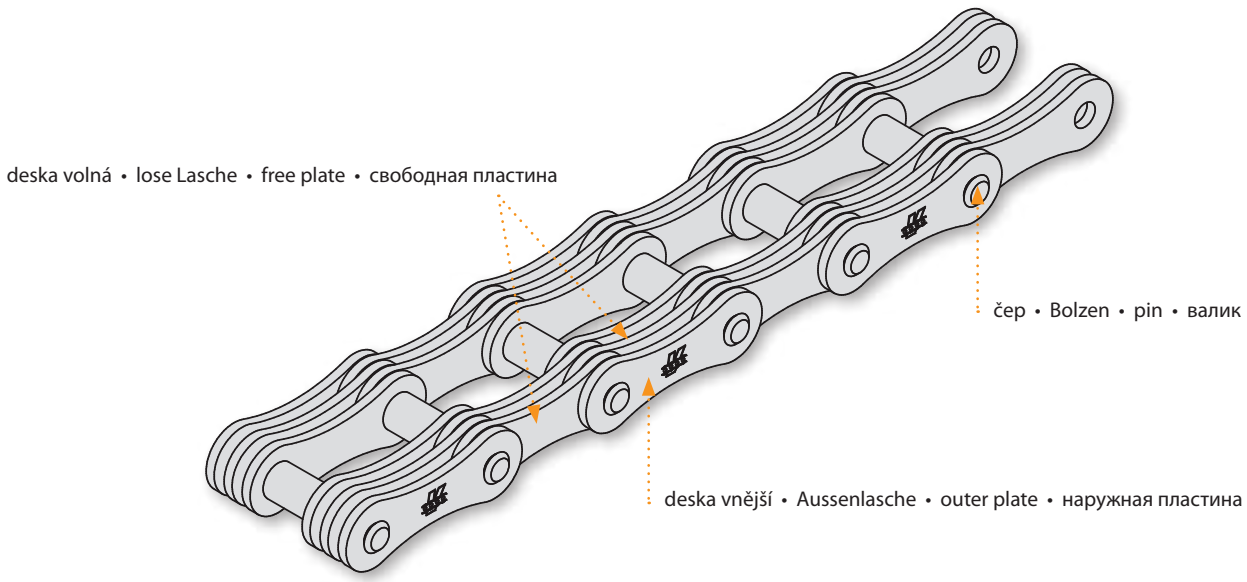

Fleyerovy řetězy se používají ve velké většině jako tažné nebo nosné. Příklady: nosné řetězy v jeřábech a zdvihacích zařízeních stejně jako k držení protizávaží a k přenosu sil.

Pouzdrové řetězy jsou svým provedením podobné válečkovým řetězům. Liší se pouze tím, že nemají váleček a pouzdra jsou zajištěna proti pootočení. Použití podobné jako válečkové, ale při malých rychlostech.

Gallovy řetězy slouží pro přenos velké tažné síly při malé obvodové rychlosti - max. do 0,3 m/s. Tyto řetězy možno vyrobit pro použití ve vodě z nerezové oceli.

Leaf chains are used mostly as bearing or pulling ones. Examples: bearing chains in cranes and hoisting devices and to hold counter weights and to transfer forces.

Bush chains are similar to roller chains, but they do not have any rollers and their bushes are secured with flats against rotation. Their application is similar to that of roller chains but at low speeds.

Gall's chains are used for transfer of high traction force with low peripheral speeds - not higher than 0.3 m/s. These chains can be made of stainless steel for application in water.

Fleyerketten - sie werden meistens als Zugketten oder Tragketten eingesetzt. Beispiele: Tragketten für Kräne und Hebevorrichtungen sowie zum Halt von Gegengewichten und zur Übertragung der Kräfte.

Buchsenketten - die Ausführung ist ähnlich wie die der Rollenketten. Sie haben jedoch keine Rolle und die Buchsen sind drehsicher montiert. Die Anwendung ist gleich wie bei Rollenketten, aber nur bei kleinen Geschwindigkeiten zu empfehlen.

Gallketten - dienen für die Übertragung von großen Zugkräften bei niedriger Umfangsgeschwindigkeit - max. bis 0,3 m/s. Für die Anwendung im Wasser werden diese Ketten meist aus rostfreien Stählen hergestellt.

Цепи Флейера используются в большинстве случаев в качестве тяговых или несущих цепей. Примеры: несущие цепи на кранах и подъемном оборудовании, как для держания противовеса, так и для переноса сил.

Втулочные цепи по своему исполнению они похожи на роликовые цепи. Они отличаются только тем, что у них нет ролика, и втулки блокированы против поворачивания. Их использование похоже на использование роликовых цепей, но при небольших скоростях.

Цепи Галло служат для передачи большой силы тяги при небольшой окружной скорости - макс. до 0,3 м/с. Эти цепи можно произвести для использования в воде из нержавеющей стали.

Rádi vyhovíme Vašim požadavkům na konstrukci, rozměry, materiály, mazání, tepelné a povrchové zpracování řetězů a řetězových kol.

Ihren Wünschen an Konstruktion, Dimensionen, Materialien, Wärmebehandlung oder Oberflächenbearbeitung der Ketten und Kettenräder werden wir gern entsprechen.

We shall gladly meet any customer requirements for design, dimensions, raw material, lubrication, heat and surface treatment of chains and sprockets.

Рады удовлетворим Ваши требования относительно конструкции, размеров, материалов, смазки, термической отделки и отделки поверхности цепей и цепных колес.

www.rodasuin.com

Fleyerovy řetězy LL - dle DIN 8152
Fleyerketten LL - nach DIN 8152
Leaf chains - to DIN 8152
Пластинчатые цепи LL - согласно DIN 8152

Kombinace destiček • Laschenkombination • Lacing • Комбинации пластин

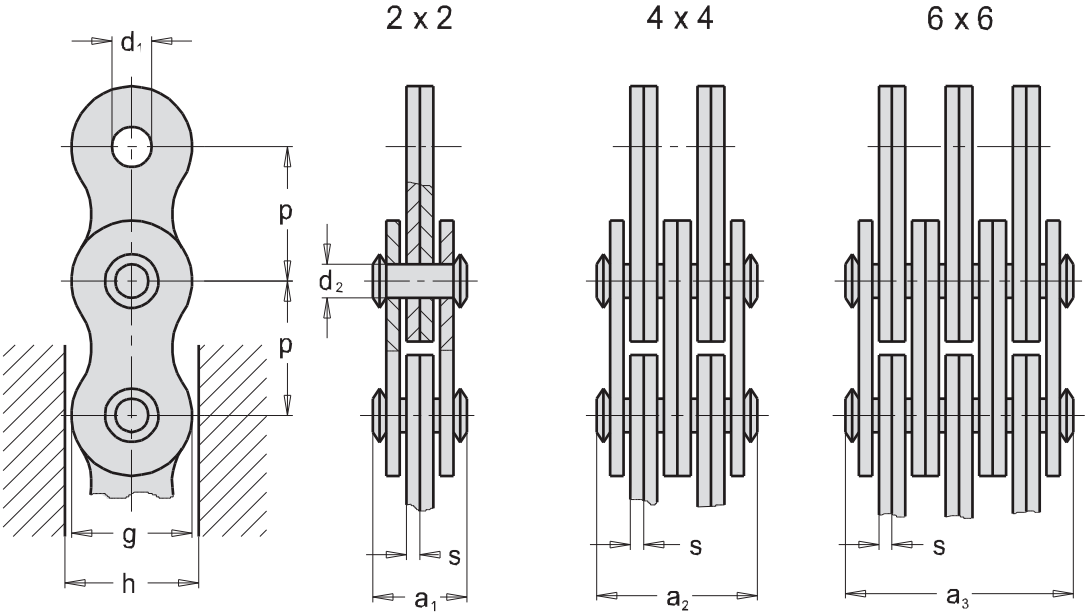

ISO Nor. ISO Nr. ISO St. Ст. ISO	Obj. čís. Art. Nr. Part no. Код для заказа	p mm	Kombinace destiček Laschenkombination Lacing Комбинация пластин	d_1 mm	d_2 mm	g mm	h mm min.	s mm	a_1 mm max.	a_2 mm max.	a_3 mm max.	f mm²	F_B kN min.	F_A kN	Q kg/m
LL 1622	318 731 254 040	25,40	2 x 2	8,29	8,28	21,0	21,4	3,0	17,2	-	-	50	58	8,28	1,52
LL 1644	318 731 254 080	25,40	4 x 4	8,29	8,28	21,0	21,4	3,0	-	30,2	-	100	116	16,57	2,90
LL 1666	318 731 254 120	25,40	6 x 6	8,29	8,28	21,0	21,4	3,0	-	-	43,2	150	174	24,85	4,30
LL 2022	318 731 317 040	31,75	2 x 2	10,20	10,19	26,0	26,7	3,5	20,1	-	-	71	95	13,57	2,30
LL 2044	318 731 317 080	31,75	4 x 4	10,20	10,19	26,0	26,7	3,5	-	35,1	-	142	190	27,14	4,40
LL 2066	318 731 317 120	31,75	6 x 6	10,20	10,19	26,0	26,7	3,5	-	-	50,1	213	285	40,71	6,60
LL 2422	318 731 381 040	38,10	2 x 2	14,65	14,63	33,0	33,7	5,0	28,4	-	-	146	170	24,28	4,40
LL 2444	318 731 381 080	38,10	4 x 4	14,65	14,63	33,0	33,7	5,0	-	49,4	-	292	340	48,57	8,50
LL 2466	318 731 381 120	38,10	6 x 6	14,65	14,63	33,0	33,7	5,0	-	-	70,4	438	510	72,85	12,50
LL 2822	318 731 444 040	44,45	2 x 2	15,92	15,90	36,6	37,5	6,0	34,0	-	-	190	200	28,57	5,40
LL 2844	318 731 444 080	44,45	4 x 4	15,92	15,90	36,6	37,5	6,0	-	60,0	-	381	400	57,14	10,50
LL 2866	318 731 444 120	44,45	6 x 6	15,92	15,90	36,6	37,5	6,0	-	-	86,0	570	600	85,71	15,50
LL 3222	318 731 508 040	50,80	2 x 2	17,83	17,81	41,8	42,7	6,5	35,0	-	-	224	260	37,14	6,20
LL 3244	318 731 508 080	50,80	4 x 4	17,83	17,81	41,8	42,7	6,5	-	61,0	-	448	520	74,28	12,10
LL 3266	318 731 508 120	50,80	6 x 6	17,83	17,81	41,8	42,7	6,5	-	-	87,0	672	780	111,42	18,00
LL 4022	318 731 635 040	63,50	2 x 2	22,91	22,89	52,0	53,5	8,0	44,7	-	-	366	360	51,42	10,30
LL 4044	318 731 635 080	63,50	4 x 4	22,91	22,89	52,0	53,5	8,0	-	77,9	-	732	720	102,85	20,00
LL 4066	318 731 635 120	63,50	6 x 6	22,91	22,89	52,0	53,5	8,0	-	-	111,1	1098	1080	154,28	30,00
LL 4822	318 731 762 040	76,20	2 x 2	29,40	29,24	63,4	65,5	10,0	50,9	-	-	585	560	80,00	18,50
LL 4844	318 731 762 080	76,20	4 x 4	29,40	29,24	63,4	65,5	10,0	-	93,3	-	1169	1120	160,00	35,70
LL 4866	318 731 762 120	76,20	6 x 6	29,40	29,24	63,4	65,5	10,0	-	-	135,7	1754	1680	240,00	53,00

Poznámka:

- Na požádání také v jiných kombinacích.

Bemerkung:

- Es können auch andere Kombinationen gefordert werden.

Note:

- Another lacing available upon request.

Примечание:

- По требованию так же и в других комбинациях.

www.rodasuin.com

Pomaloběžné pouzdrové řetězy - dle DIN 8164
Langsamläufige Buchsenketten - nach DIN 8164
Low-speed bush chains - to DIN 8164
Втулочные цепи для пониженной скорости - согласно DIN 8164, ГОСТ 13568-68

A.

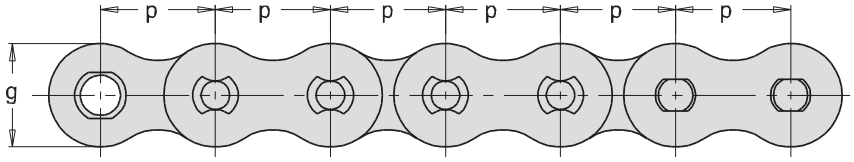

B.

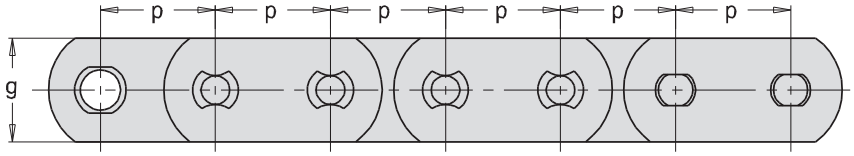

1.

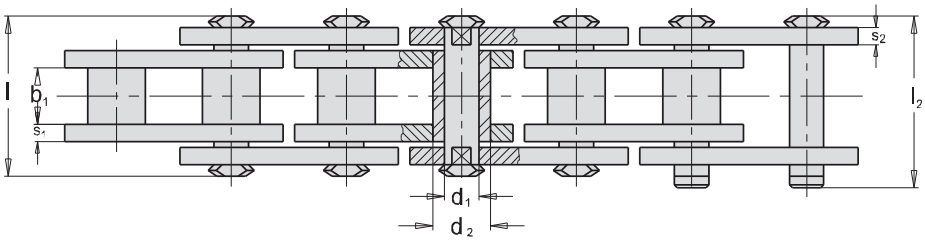

2.

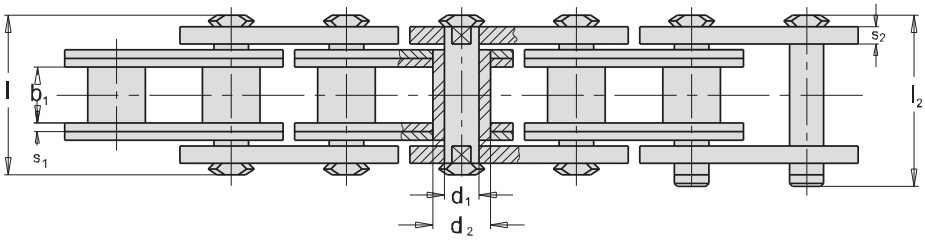

Tov. ozn. Retr. Nr. Firm no. Зав. обозн.	Obj. čís. Art. Nr. Part no. Код для заказа	Typ Ausführung Version Тип	p mm	b_1 mm min.	d_1 mm	d_2 mm	l_1 mm	l_2 m_m	g mm	s_1 mm	s_2 mm	f mm²	F_B kN min.	F_A kN	Q kg/m
TM 20	318 321 200 000	A1	20	16	8	12	34	38	19	3	3	170	25,0	3,57	2,15
TM 25	318 321 250 000	A1	25	18	10	15	36	40	24	3	3	230	31,5	4,50	2,55
TM 30	318 321 300 000	A1	30	20	11	17	43	49	28	4	4	300	40,0	5,71	4,00
TM 35	318 321 350 000	A1	35	22	12	18	46	51	30	4	4	350	50,0	7,14	4,30
TM 40	318 321 400 000	A1	40	25	14	20	53	58	35	5	5	480	63,0	9,00	5,50
TM 45	318 321 450 000	A1	45	30	16	22	63	67	38	6	6	700	80,0	11,42	7,55
*TM 45-S	318 361 450 000	A1	45	30	16	23	63	67	38	6	6	700	80,0	11,42	7,65
TM 50	318 321 500 000	A2	50	35	18	26	68	74	40	3	6	840	100,0	14,28	7,80
TM 55	318 321 550 000	A2	55	45	20	30	86	93	43	4	8	1210	125,0	17,85	10,36
*TM 55-S	318 361 550 000	A2	55	45	20	28	86	93	43	4	8	1210	125,0	17,85	10,08
TM 60	318 321 600 000	A2	60	50	22	32	92	99	48	4	8	1680	160,0	22,85	15,20
TM 65	318 321 650 000	A1	65	55	26	36	98	106	60	8	8	2100	200,0	28,57	18,60
TM 70	318 321 700 000	B2	70	60	30	42	111	119	64	5	10	2720	250,0	35,71	27,20
*TM 70-S	318 361 700 000	B2	70	60	30	40	111	119	64	5	10	2720	250,0	35,71	26,90
TM 80	318 321 800 000	B2	80	70	32	44	129	137	75	6	12	3600	315,0	45,00	36,40
TM 90	318 321 900 000	B2	90	80	36	50	139	147	85	6	12	4000	400,0	57,14	44,20
*TM 90-S	318 361 900 000	B2	90	80	36	48	139	147	85	6	12	4000	400,0	57,14	43,80
TM 100	318 321 990 000	B1	100	90	42	56	149	159	95	12	12	4580	500,0	71,42	50,50
*TM 100-S	318 361 990 000	B1	100	90	42	52	149	159	95	12	12	4580	500,0	71,42	49,83

*) Nahrazuje ČSN 02 3329.

www.rodasuin.com

Pouzdrové řetězy - lehké provedení dle tovární normy
Buchsenketten - leichte Ausführung nach Werksnorm
Bush chains - Light version to works' standard
Втулочные цепи - легкое исполнение согласно заводскому стандарту

A.

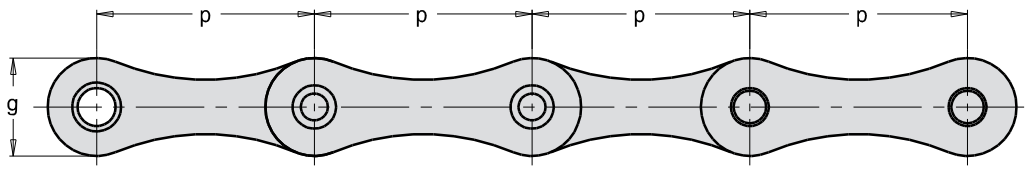

B.

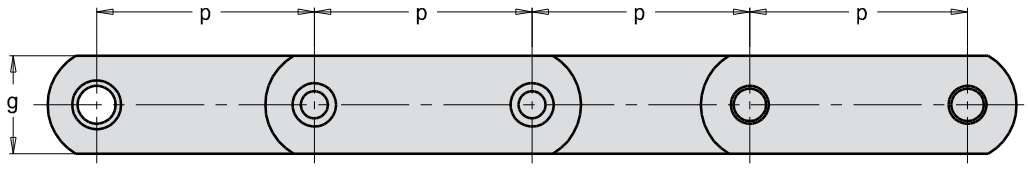

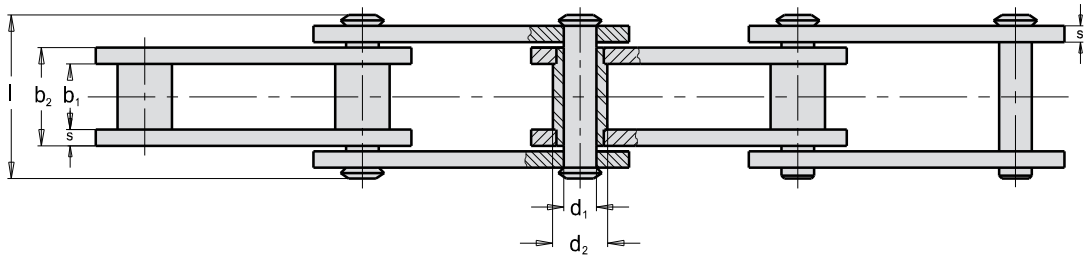

Tov. ozn. Betr. Nr. Firm no. Зав. обозн.	Obj. čís. Art. Nr. Part no. Код для заказа	Typ Ausführung Version Тип	p mm	b_1 mm min.	b_2 mm min.	d_1 mm	d_2 mm	l mm	g mm	s mm	f mm²	F_B kN min.	F_A kN	Q kg/m
TML 50	318 331 500 000	A	50	18,0	24,7	10,00	15	35	22	3	230	31,5	4,50	1,85
TML 70	318 331 700 000	B	70	30,0	43,0	16,00	23	64	35	6	700	80,0	11,42	5,94
TML 80	318 331 800 000	B	80	35,0	48,0	18,00	26	69	38	6	840	100,0	14,28	6,26
TML 130	318 331 999 000	B	130	39,4	64,2	22,00	32	98	70	2 x 6	1390	160,0	22,85	22,45

Gallovy řetězy bez podložek - dle DIN 8150, ČSN 02 3330
Gallketten ohne Unterlagen - nach DIN 8150
Gall's chains without washers - to DIN 8150
Цепи Галло без подкладок - согласно DIN 8150, ČSN 02 3330, ГОСТ 191-63

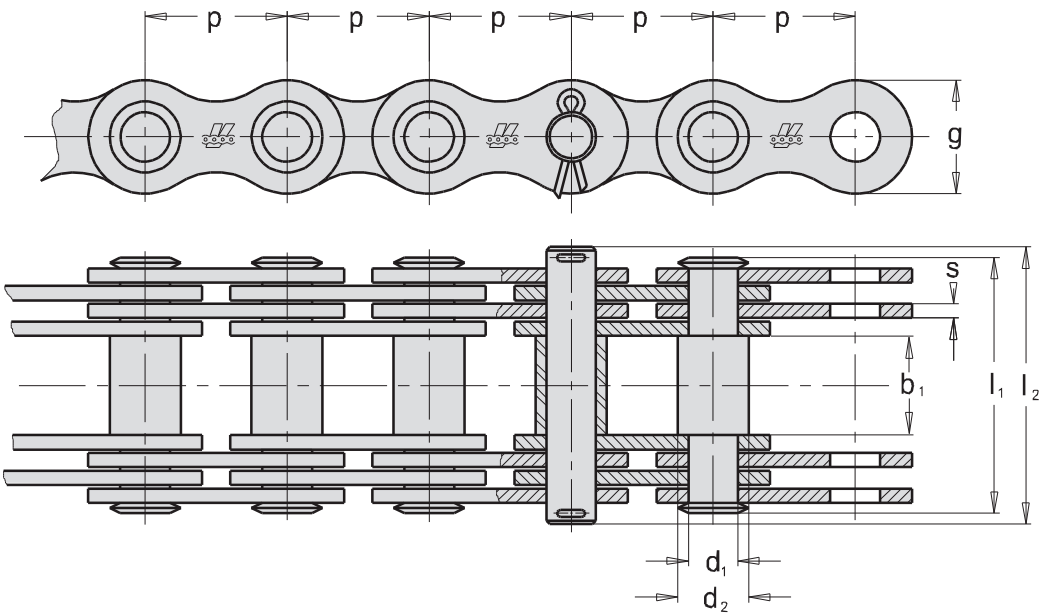

Tov. ozn. Betr. Nr. Firm no. Зав. обозн.	Obj. čís. Art. Nr. Part no. Код для заказа	p mm	b_1 mm min.	d_1 mm	d_2 mm	l_1 mm max.	l_2 mm max.	g mm	s mm	x	f mm²	F_B kN min.	F_A kN	Q kg/m
DG 25	318 411 025 000	25	18	8	10	36	42	18	3	2	48	25	3,57	1,75
DG 25K	318 411 025 001	25	18	8	10	36	42	18	3	2	48	50	7,14	1,75
DG 30	318 411 030 000	30	20	9	11	51	58	20	3	4	108	40	5,71	3,40
DG 30K	318 411 030 001	30	20	9	11	51	58	20	3	4	108	70	10,00	3,40
DG 35	318 411 035 000	35	22	10	12	53	61	26	3	4	120	60	8,57	4,50
DG 35K	318 411 035 001	35	22	10	12	53	61	26	3	4	120	90	12,85	4,50
DG 40	318 411 040 000	40	25	12	14	58	66	30	3	4	144	80	11,42	4,70
DG 40K	318 411 040 001	40	25	12	14	58	66	30	3	4	144	110	15,71	4,70
DG 45	318 411 045 000	45	30	14	17	63	70	35	3	4	168	100	14,28	6,40
DG 45K	318 411 045 001	45	30	14	17	63	70	35	3	4	168	140	20,00	6,40

K Všechny díly tepelně zpracovány

x Počet destiček na článek

Poznámka:

- čepy vždy tepelně zpracovány

K Alle Kettenteile gehärtet

x Laschenanzahl je Glied

Bemerkung:

- Bolzen immer gehärtet

K All chain parts heat treated

x Number of plates per link

Note:

- pins always heat treated

K Все комплектующие подвергаются тепловой обработке

x Количество пластин на звено

Примечание:

- валики всегда подвергаются тепловой обработке

www.rodasuin.com

Gallovy řetězy s podložkami - dle DIN 8150, ČSN 02 3330
Gallketten mit Unterlagen - nach DIN 8150
Gall's chains with washers - to DIN 8150
Цепи Галло с подкладками - согласно DIN 8150, ČSN 02 3330, ГОСТ 191-63

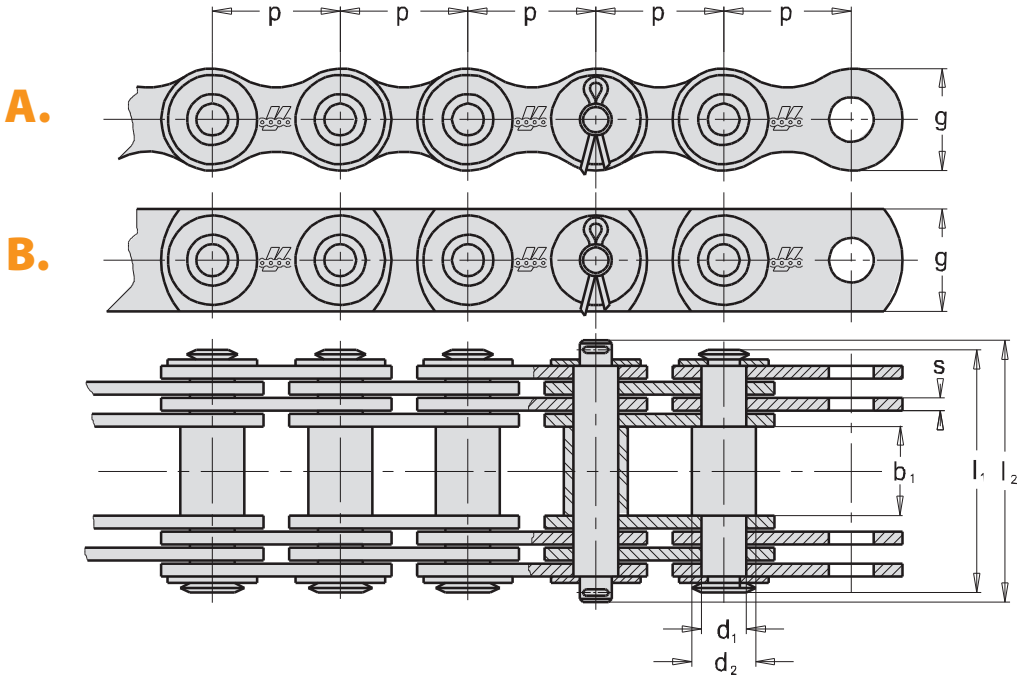

Tov. ozn. Betr. Nr. Firm no. Зав. обозн.	Obj. čís. Art. Nr. Part no. Код для заказа	Typ Ausführung Version Тип	p mm	b_1 mm min.	d_1 mm	d_2 mm	l_1 mm	l_2 mm	g mm	s mm	x	f mm²	F_B kN min.	F_A kN	Q kg/m
DG 50	318 411 050 000	A	50	35	18	22	90	97	38	4,5	4	324	150	21,42	10,6
DG 55	318 411 055 000	A	55	40	21	24	108	115	40	6,0	4	504	200	28,57	15,5
DG 60	318 411 060 000	A	60	45	23	26	114	120	45	6,0	4	552	250	35,71	18,0
DG 70	318 411 070 000	B	70	50	28	32	148	157	55	6,0	6	1008	375	53,57	33,5
DG 80	318 411 080 000	B	80	60	32	36	159	171	60	6,0	6	1152	500	71,42	38,2
DG 90	318 411 090 000	B	90	70	36	40	184	200	70	7,0	6	1512	750	107,14	53,0
DG 100	318 411 100 000	B	100	80	40	45	224	239	80	7,0	8	2295	1000	142,85	76,6
DG 110	318 411 110 000	B	110	90	45	50	236	251	90	7,0	8	2528	1250	178,57	90,0
DG 110E	318 411 110 008	B	110	80	50	58	236	250	100	8,0	8	3200	1500	214,28	103,0
DG 120	318 411 120 000	B	120	100	50	55	262	277	100	8,0	8	3200	1500	214,28	112,0

x Počet destiček na článek

x Laschenanzahl je Glied

x Number of plates per link

x Количество пластин на звено

Poznámka:

- čepy vždy tepelně zpracovány

Bemerkung:

- Bolzen immer gehärtet

Note:

- pins always heat treated

Примечание:

- валики всегда подвергаются тепловой обработке

Gallovy řetězy - lehké provedení dle tovární normy
Gallketten - leichte Ausführung nach Werksnorm
Gall's chains - Light version to works' standard
Цепи Галло - легкое исполнение согласно заводскому стандарту

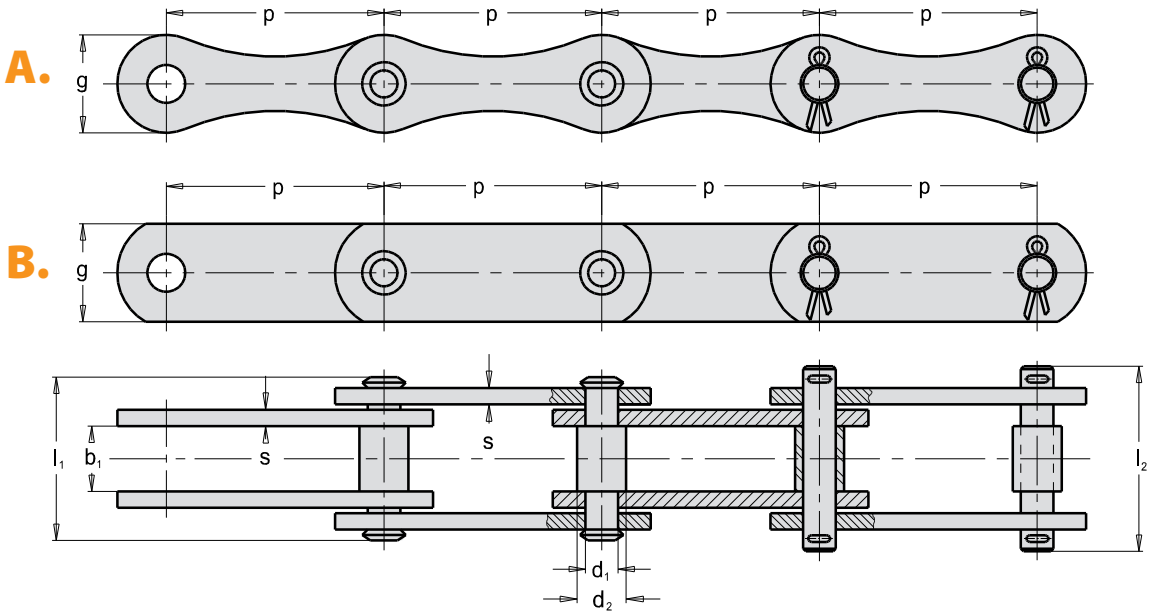

Tov. ozn. Betr. Nr. Firm no. Зав. обозн.	Obj. čís. Art. Nr. Part no. Код для заказа	Typ Ausführung Version Тип	p mm	b_1 mm min.	d_1 mm	d_2 mm	l_1 mm	l_2 mm	g mm	s mm	f mm²	F_B kN min.	F_A kN	Q kg/m
DGL 60	318 651 060 001	A	60	22	10	12	44,4	50,0	28	4	160	48	6,85	2,4
DGL 60 ZP	318 651 060 004	B	60	22	10	12	51,0	58,2	28	6	160	60	8,57	3,4
DGL 70	318 431 070 000	B	70	25	12	14	57,0	63,0	35	6	288	60	8,57	4,6
DGL 80	318 431 080 000	B	80	30	14	17	62,0	70,0	38	6	336	90	12,85	4,9

Unašeče jen pro typ DGL 60 • Befestigungslaschen nur für Typ DGL 60
Attachments for type DGL 60 only • Специальные звенья для типа DGL 60

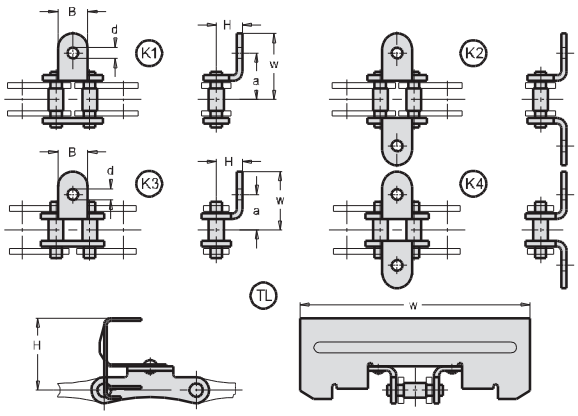

Typ / Form / Type / Тип	d mm	B mm	H mm	a mm	w mm
K1	8,4	35	19	41,2	57
K2	8,4	35	19	41,2	57
K3	8,4	35	19	41,2	57
K4	8,4	35	19	41,2	57
TL	-	-	70	-	320

www.rodasuin.com

Spojovací elementy - dle DIN 8150, ČSN 02 3330
Verbindungselemente - nach DIN 8150
Connecting links - to DIN 8150
Соединительные элементы - согласно DIN 8150

Závěsné články rozebíratelné
Angehängte Glieder, auseinandernehmbare
Detachable end links
Подвесные звенья разборные

Závěsné články nerozebíratelné
Angehängte Glieder, unlösbare
Undetachable end links
Подвесные звенья неразборные

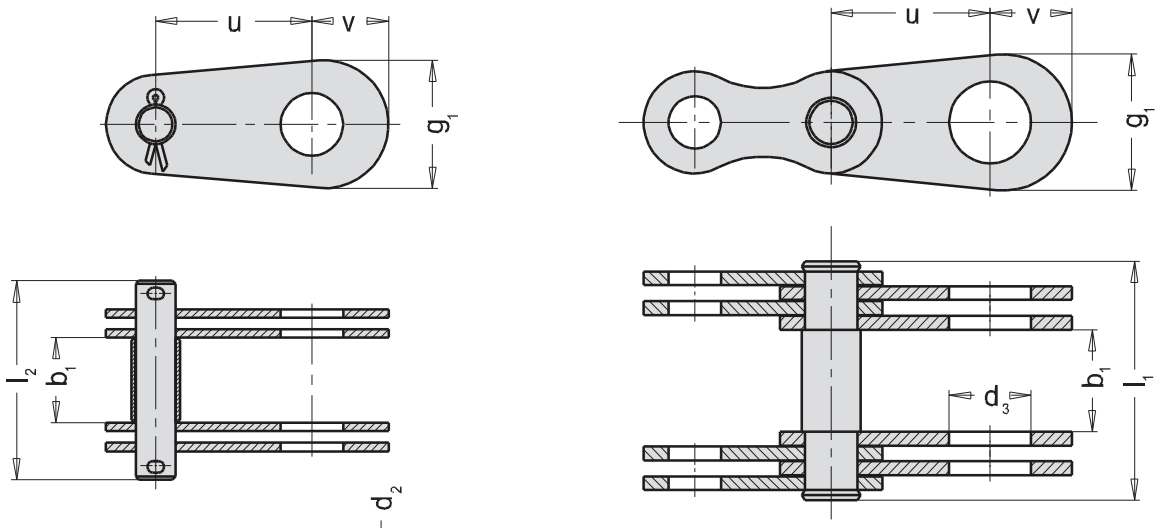

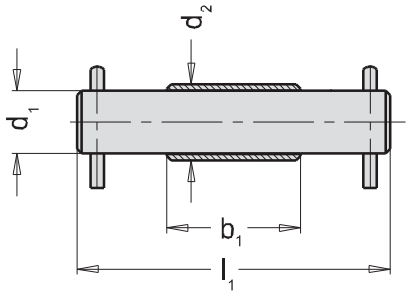

Spojovací článek
Verbindungsglied
Connecting link
Соединительное звено

Tov. ozn. Betr. Nr. Firm no. Зав. обозн.	p mm	b_1 mm min.	d_1 mm	d_2 mm	d_3 mm	l_1 mm max.	l_2 mm max.	g_1 mm	x	u mm	v mm
DG 25	25	18	8	10	12	36	42	25	2	30	15
DG 25K	25	18	8	10	12	36	42	25	2	30	15
DG 30	30	20	9	11	14	51	58	30	4	40	18
DG 30K	30	20	9	11	14	51	58	30	4	40	18
DG 35	35	22	10	12	16	53	61	35	4	45	21
DG 35K	35	22	10	12	16	53	61	35	4	45	21
DG 40	40	25	12	14	18	58	66	40	4	50	24
DG 40K	40	25	12	14	18	58	66	40	4	50	24
DG 45	45	30	14	17	22	63	70	45	4	55	27
DG 45K	45	30	14	17	22	63	70	45	4	55	27

K Všechny díly tepelně zpracovány
x Počet destiček na článek

K Alle Kettenteile gehärtet
x Laschenanzahl je Glied

K All chain parts heat treated
x Number of plates per link

K Все комплектующие подвергаются тепловой обработке
x Количество пластин на звено

Poznámka:
- čepy vždy tepelně zpracovány

Bemerkung:
- Bolzen immer gehärtet

Note:
- pins always heat treated

Примечание:
- валики всегда подвергаются тепловой обработке

www.rodasuin.com

Spojovací elementy - dle DIN 8150, ČSN 02 3330
Verbindungselemente - nach DIN 8150
Connecting links - to DIN 8150
Соединительные элементы - согласно DIN 8150

Závěsné články rozebíratelné
Angehängte Glieder, auseinandernehmbare
Detachable end links
Подвесные звенья разборные

Závěsné články nerozebíratelné
Angehängte Glieder, unlösbare
Undetachable end links
Подвесные звенья неразборные

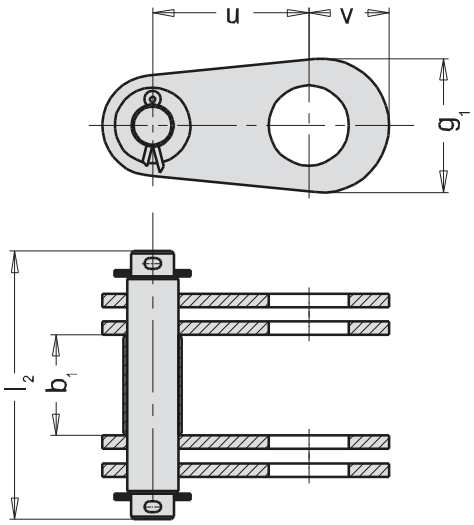

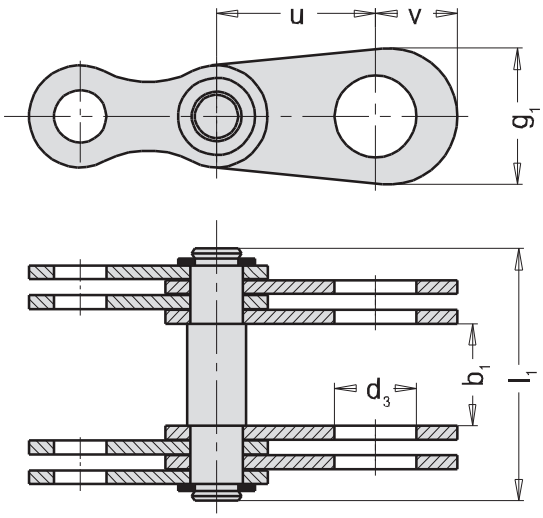

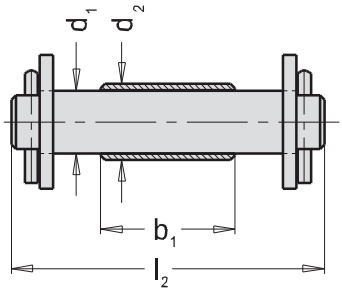

Spojovací článek
Verbindungsglied
Connecting link
Соединительное звено

Tov. ozn. Betr. Nr. Firm no. Зав. обозн.	p mm	b_1 mm min.	d_1 mm	d_2 mm	d_3 mm	l_1 mm max.	l_2 mm max.	g_1 mm	x	u mm	v mm
DG 50	50	35	18	22	26	90	97	50	4	60	30
DG 55	55	40	21	24	32	108	115	55	4	65	33
DG 60	60	45	23	26	36	114	120	60	4	70	36
DG 70	70	50	28	32	40	148	157	70	6	85	42
DG 80	80	60	32	36	50	159	171	85	6	100	51
DG 90	90	70	36	40	60	184	200	100	6	120	60
DG 100	100	80	40	45	70	224	239	120	8	140	72
DG 110	110	90	45	50	80	236	251	140	8	160	84
DG 120	120	100	50	55	90	262	277	160	8	180	96

x Počet destiček na článek
x Laschenanzahl je Glied
x Number of plates per link
x Количество пластин на звено

Poznámka:
- čepy vždy tepelně zpracovány

Bemerkung:
- Bolzen immer gehärtet

Note:
- pins always heat treated

Примечание:
- валики всегда подвергаются тепловой обработке

www.rodasuin.com

Řetězy pro tažné stolice - dle DIN 8156, DIN 8157
Ziehbankketten - nach DIN 8156, DIN 8157
Draw bench chains - to DIN 8156, DIN 8157
Цепи для волочильных станов - согласно DIN 8156, DIN 8157

DIN 8156

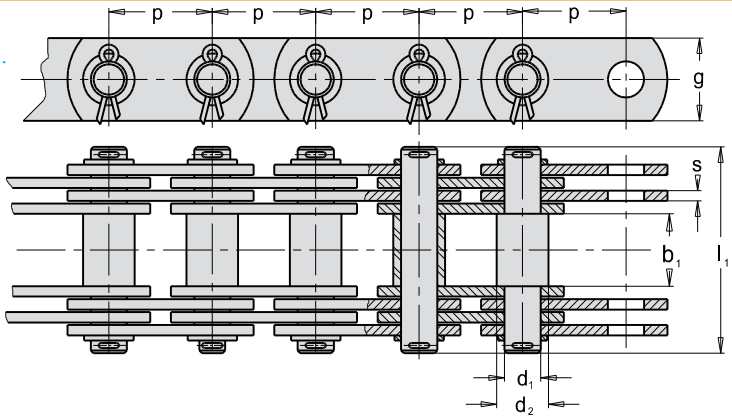

Tov. ozn. / Betr. Nr. Firm no. / Зав. обозн.	p mm	b_1 mm min.	d_1 mm max.	d_2 mm	l_1 mm	g mm	s mm	f mm²	F_B kN min.	F_A kN	Q kg/m
DB 30A	30	20	11	9	60	20	3	110	30	5,0	4
DB 50A	50	25	14	12	71	30	3	150	60	10,0	6
DB 60A	60	35	22	20	103	40	5	400	190	31,5	14
DB 70A	70	45	28	25	143	50	8	800	380	63,0	27
DB 90A	90	60	36	32	183	60	10	1300	600	100,0	42
DB 110A	110	70	45	40	211	80	12	1900	960	160,0	68
DB 120A	120	80	50	45	248	80	15	2700	1200	200,0	83
DB 160A	160	100	60	55	320	100	20	4400	1900	315,0	130
DB 180A	180	120	80	70	385	130	25	7000	3000	500,0	220
DB 240A	240	140	90	80	456	160	30	9600	4800	800,0	305
DB 280A	280	160	110	100	481	200	30	12000	6000	1000,0	395

Poznámka:
- Použití do rychlosti 0,5 m/s.

Bemerkung:
- Benutzung für Geschwindigkeit bis 0,5 m/s.

Note:
- Usability up to the speed of 0,5 m/s.

Примечание:
- Использование до скорости 0,5 м/с.

DIN 8157

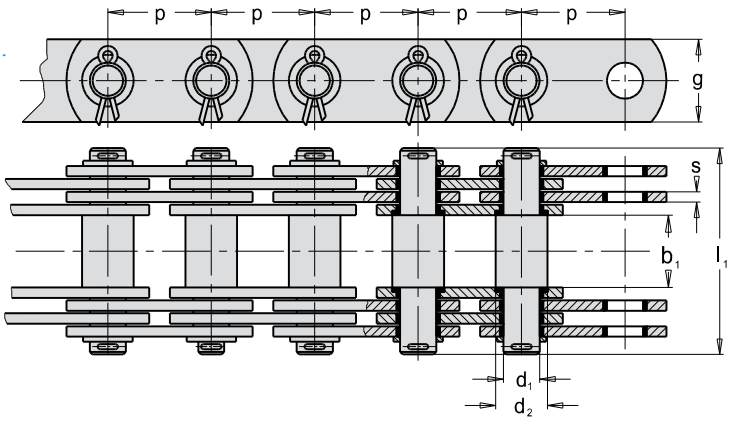

Tov. ozn. / Betr. Nr. Firm no. / Зав. обозн.	p mm	b_1 mm min.	d_1 mm max.	d_2 mm	l_1 mm	g mm	s mm	f mm²	F_B kN min.	F_A kN	Q kg/m
DB 70B	70	45	28	25	143	60	8	800	380	76	35
DB 90B	90	60	36	32	183	70	10	1300	600	120	50
DB 110B	110	70	45	40	211	90	12	1900	960	192	75
DB 120B	120	80	50	45	248	90	15	2700	1200	240	93
DB 160B	160	100	60	55	320	110	20	4400	1900	380	140
DB 180B	180	120	80	70	385	140	25	7000	3000	600	250
DB 240B	240	140	90	80	456	180	30	9600	4800	960	345
DB 280B	280	160	110	100	481	220	30	12000	6000	1200	435

Poznámka:
- Použití do rychlosti 1 m/s.

Bemerkung:
- Benutzung für Geschwindigkeit bis 1 m/s.

Note:
- Usability up to the speed of 1 m/s.

Примечание:
- Использование до скорости 1 м/с.

www.rodasuin.com

Gallovy řetězy pro vodní díla
Gallketten für den Stahlwasserbau
Gall´s chains for hydraulic steel industry
Цепи Галло для гидротехнических сооружений

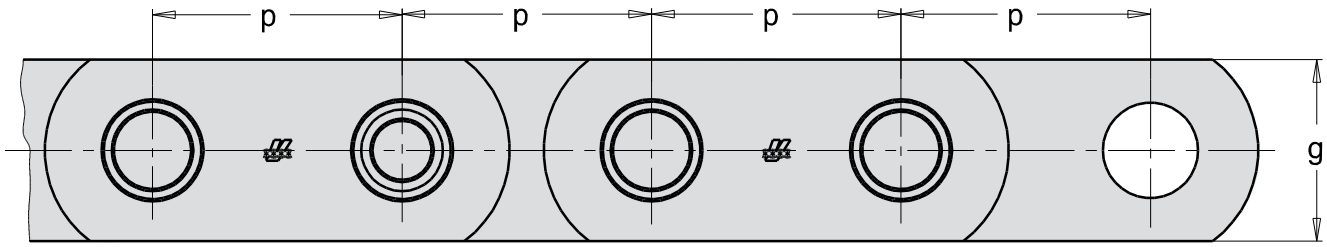

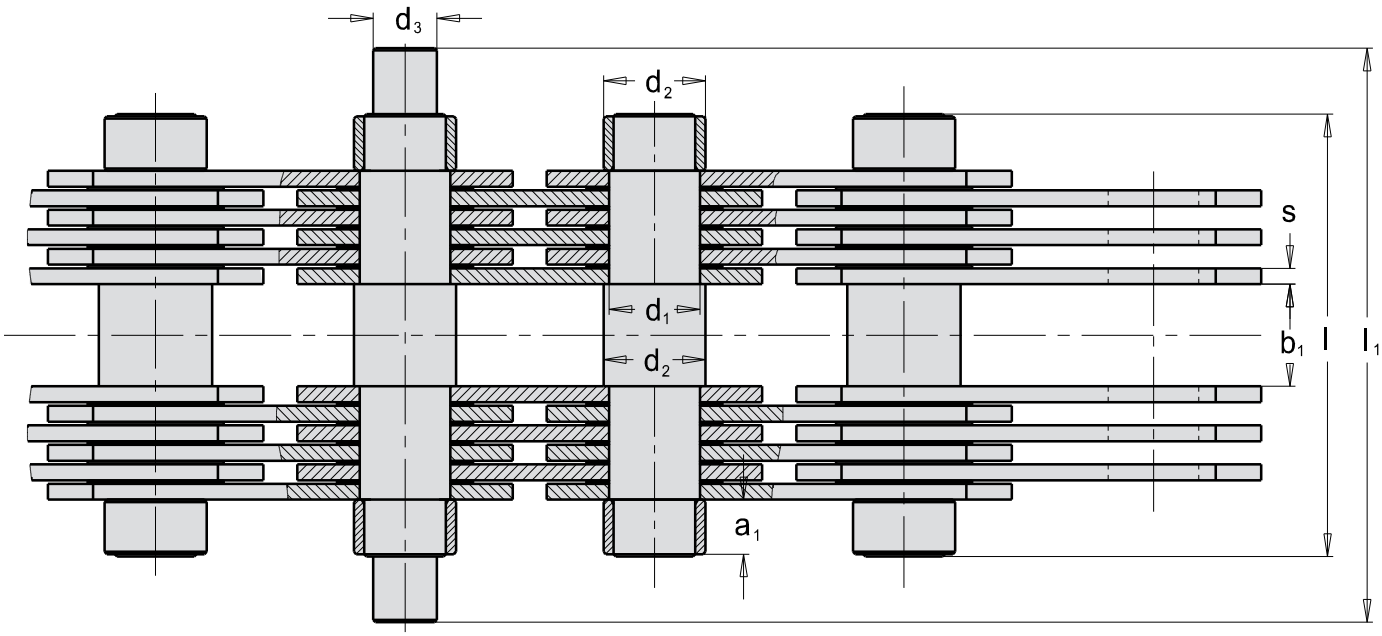

Tov. ozn. Betr. Nr. Firm no. Зав. обозн.	p mm	b_1 mm min.	d_1 mm	d_2 mm	d_3 mm	a_1 mm	l mm	l_1 mm	g mm	s mm	x mm	f mm²	F_B kN min.	F_A kN	Q kg/m
DGV 70	70	30	25	35	14	18	145	192	55	8	4	800	340	50	36
DGV 90	90	36	30	40	18	20	171	224	60	10	4	1200	494	100	45
DGV 110	110	45	40	50	28	25	206	273	80	12	4	1920	880	160	72
DGV 140	140	55	50	60	37	28	256	335	100	10	6	3000	1374	250	110
DGV 180	180	70	65	75	40	40	345	424	130	10	8	5200	2322	400	188
DGV 200	200	80	75	85	45	45	453	540	150	12	10	9000	3090	630	305
DGV 250	250	90	90	100	55	50	483	586	180	12	10	10800	4451	800	380
DGV 280	280	100	100	110	60	60	513	628	200	12	10	12000	5495	1000	430

x Počet destiček na článek

x Laschenanzahl je Glied

x Number of plates per link

x Количество пластин на звено

Poznámka:

- čepy vždy tepelně zpracovány

Bemerkung:

- Bolzen immer gehärtet

Note:

- pins always heat treated

Примечание:

- валики всегда подвергаются тепловой обработке

www.rodasuin.com

- Dopravní řetězy
- Förderketten
- Conveyor chains
- Конвейерные цепи

Dopravní řetězy
Förderketten
Conveyor chains
Конвейерные цепи

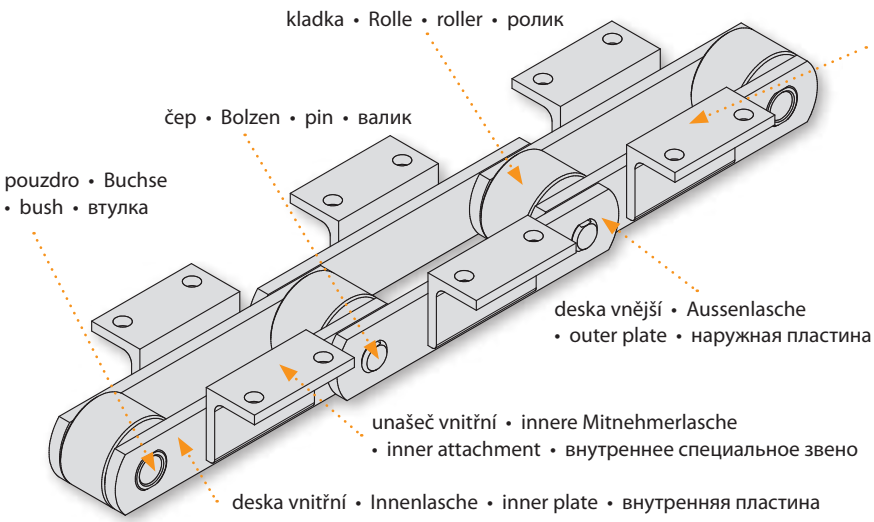

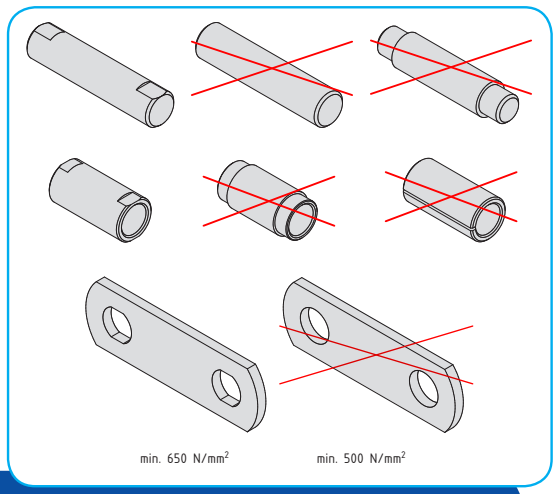

Čepy - Čepy se vyrábějí z ušlechtilých cementačních nebo jiných ocelí s ploškami proti pootočení. Čepy jsou vždy dokulata nýtovány, či dle přání ještě dodatečně zavařeny.

Pouzdra - Pouzdra se vyrábí pouze z přesně tažených trubek (ne sbalováním), s ploškami proti pootočení, pouze z ušlechtilých cementačních ocelí zaručujících stejnou tvrdost na vnitřním a vnějším povrchu po tepelném zpracování.

Kladky - Kladky jsou vyráběny z cementačních ocelí zaručujících stejnou tvrdost na vnitřním a vnějším povrchu po tepelném zpracování. Kladky vždy tepelně zpracovány.

Desky - K zajištění nejlepší odolnosti proti dynamickému namáhání a namáhání v tahu jsou desky vyráběny ze slitinových ocelí s minimální pevností 650 N/mm². Bezproblémové naváření unašečů.

Bolzen - Die Bolzen werden aus Qualitäts-Einsatzstählen oder aus anderen Stählen hergestellt und sind als Verdrehungsschutz abgeflacht. Die Bolzen sind immer rundvernietet, oder auf Wunsch noch zusätzlich verschweisst.

Buchsen - Die Buchsen werden nur aus nahtlosen Präzisionsrohren hergestellt (NICHT eingewickelt). Sie sind als Verdrehungsschutz abgeflacht und nur aus Qualitäts-Einsatzstählen, um die gleiche Härte der inneren und äusseren Oberfläche nach der Warmbehandlung zu garantieren.

Rollen - Die Rollen sind aus Einsatzstählen hergestellt, um die gleiche Härte der inneren und äusseren Oberflächen nach der Warmbehandlung zu gewährleisten. Rollen sind immer wärmebehandelt.

Laschen - Um die beste Beständigkeit gegen dynamische Beanspruchung und Zugfestigkeit zu sichern, werden die Laschen aus legierten Stählen mit Mindestzugfestigkeit von 650 N/mm² hergestellt. Problemloses Anschweißen von Mitnehmern.

Pins - Pins produced from high-grade case hardened steel or other steel with flats against rotation. Pins always round riveted or upon request, additionally welded.

Bushes - Bushes produced from seamless tubes (not curled) with flats against rotation only, from high-grade case hardened steel to guarantee the same hardness of the inner and outer surface after the heat treatment.

Rollers - Rollers manufactured from case hardened steel to guarantee the same hardness of the inner and outer surface after heat treatment. Rollers always heat treated.

Plates - Plates produced from alloy steel to ensure the best dynamic stress resistance with the minimum tensile strength of plates of 650 N / mm² . Trouble free attachment welding.

Валики - Валики производятся из высококачественных цементируемых или других сортов стали с небольшими пластинами от поворачивания. Валики всегда заклепаны в круглую форму или по желанию еще дополнительно сварены.

Втулки - Втулки производятся только из трубок точного волочения (не сворачиваемых), с небольшими пластинами от поворачивания, только из высококачественных цементируемых сортов стали, гарантирующих после тепловой обработки ту же твердость на внутренней и наружной поверхности.

Ролики - Ролики производятся из цементируемых сортов стали, гарантирующих после тепловой обработки ту же твердость на внутренней и наружной поверхности. Ролики всегда проходят тепловую обработку.

Пластины - Для обеспечения лучшей стойкости к динамическим нагрузкам и растягивающим нагрузкам пластины изготавливаются из сплавов стали с минимальной прочностью 650 Н/мм². Беспроблемное наваривание специальных пластин.

Rádi vyhovíme Vašim požadavkům na konstrukci, rozměry, materiály, mazání, tepelné a povrchové zpracování řetězů a řetězových kol.

Ihren Wünschen an Konstruktion, Dimensionen, Materialien, Wärmebehandlung oder Oberflächenbearbeitung der Ketten und Kettenräder werden wir gern entsprechen.

We shall gladly meet any customer requirements for design, dimensions, raw material, lubrication, heat and surface treatment of chains and sprockets.

Рады удовлетворим Ваши требования относительно конструкции, размеров, материалов, смазки, термической отделки и отделки поверхности цепей и цепных колес.

www.rodasuin.com

Dopravní řetězy - dle DIN 8165
Förderketten - nach DIN 8165
Conveyor chains - to DIN 8165
Конвейерные цепи - согласно DIN 8165

Zobrazeno: Typ B - bez kladek • Dargestellt: Typ B - ohne Rollen
Illustrated: Type B - without rollers • Изображено: Тип B - без роликов

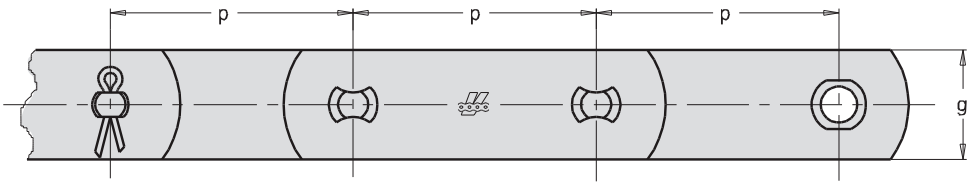

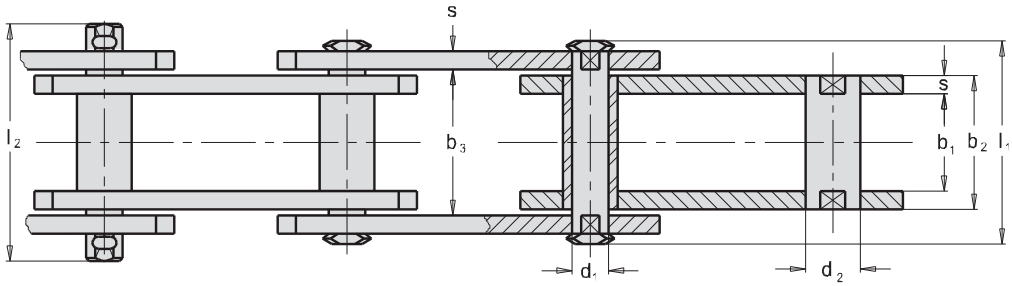

Kladky • Rollen • Rollers • Ролики

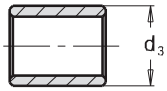

Typ S
Malá kladka
Schonrolle
Small roller
Небольшой ролик

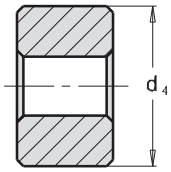

Typ P
Velká kladka
Laufrolle
Plain roller
Большой ролик

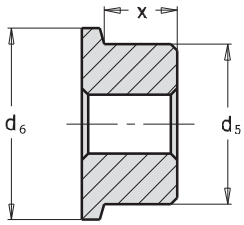

Typ F
Kladka s nákolkem
Bundlaufrolle
Flanged roller
Ролик с фланцем

ISO Nor. ISO Nr. ISO St. Ст. ISO	p mm								b_1 mm min	b_2 mm max	b_3 mm min	d_1 mm	d_2 mm B	d_3 mm S	d_4 mm P	d_5 mm F	d_6 mm F	x mm	l_1 mm max	l_2 mm max	g mm	s mm	f mm²	F_B kN min.	F_A kN
FV 40	40	50	63	80	100	125	160	-	18	24,5	25,0	10	15	20	32	40	48	12,5	37	44	26	3	245	40	5,71
FV 63	50	63	80	100	125	160	200	-	22	30,5	31,0	12	18	26	40	50	60	15,5	46	55	30	4	366	63	9,00
FV 90	50	63	80	100	125	160	200	250	25	35,5	36,0	14	20	30	48	63	73	18,5	53	62	35	5	497	90	12,85
FV 112	80	100	125	160	200	250	315	-	30	42,5	43,0	16	22	32	55	72	87	22,0	63	72	40	6	680	112	16,00
FV 140	80	100	125	160	200	250	315	400	35	47,5	48,0	18	26	36	60	80	95	26,0	68	80	45	6	855	140	20,00
FV 180	-	100	125	160	200	250	315	400	45	61,5	62,5	20	30	42	70	100	120	35,0	86	100	50	8	1230	180	25,71
FV 250	-	-	125	160	200	250	315	400	55	72,0	73,0	26	36	50	80	125	145	42,0	98	114	60	8	1870	250	35,71
FV 315	-	-	125	160	200	250	315	400	65	86,0	87,0	30	42	60	90	140	170	50,0	117	133	70	10	2580	315	45,00
FV 400	-	-	-	160	200	250	315	400	70	96,0	97,0	32	44	60	100	150	185	54,0	131	141	70	12	3070	400	57,14
FV 500	-	-	160	200	250	315	400	500	80	106	107	36	50	70	110	160	195	60,0	141	151	80	12	3820	500	71,42
FV 630	-	-	-	200	250	315	400	500	90	116	117	42	56	80	120	170	210	66,0	153	163	100	12	4870	630	90,00

Na požádání:
- zavařené čepy a pouzdra
- řetězy se zvětšenými tolerancemi
- řetězy se zvýšenou pevností
- zinkované, nerezové provedení
- řetězová kola

Auf Wunsch:
- geschweisste Bolzen und Buchsen
- mit vergrössertem Gelenkspiel
- mit erhöhter Festigkeit
- verzinkte -, rostfreie Ausführung
- Kettenräder

Upon request:
- welded pins and bushes
- bigger clearences
- higher breaking load
- zinc or stainless steel version
- sprockets and wheels

По требованию:
- сваренные валики и втулки
- цепи с повышенными допусками
- цепи с повышенной прочностью
- оцинкованное, нержавеющее исполнение
- звездочки

www.rodasuin.com

Dopravní řetězy - s nosnými deskami dle DIN 8165
Förderketten - Traglaschenketten nach DIN 8165
Conveyor chains - Deep link chains to DIN 8165
Конвейерные цепи - с несущими пластинами согласно DIN 8165

Zobrazeno: Typ P - velká kladka • Dargestellt: Typ P - Laufrolle
Illustrated: Type P - Plain roller • Изображено: Тип P - большой ролик

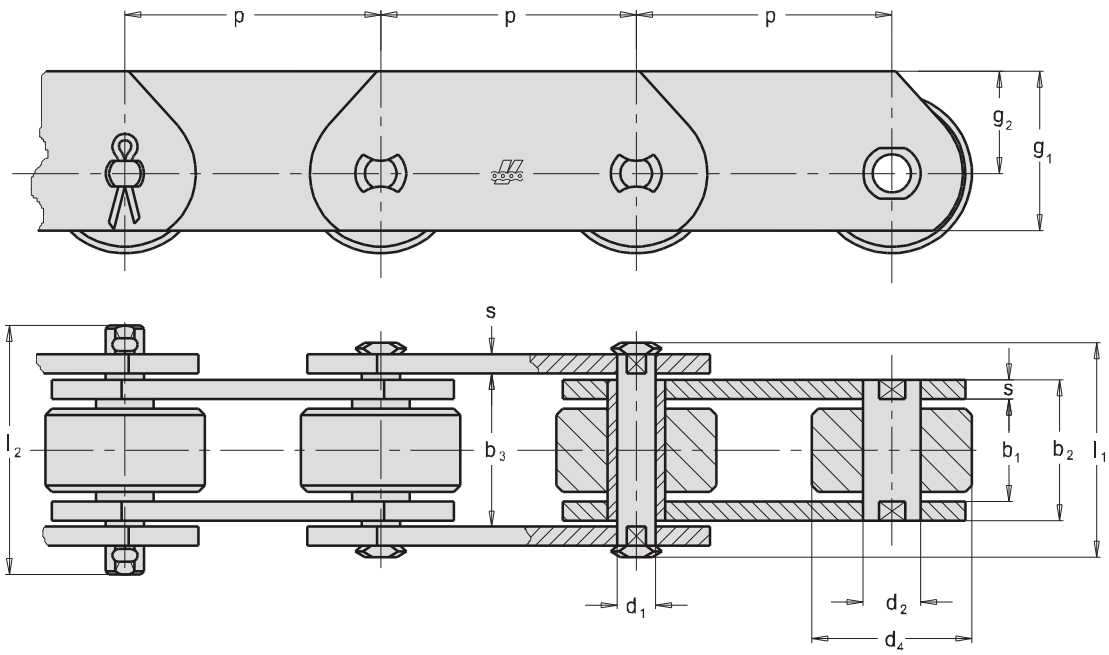

ISO Nor. ISO Nr. ISO St. Ст. ISO	p mm								b_1 mm min	b_2 mm max	b_3 mm min	d_1 mm	d_2 mm	d_4 mm P	g_1 mm	g_2 mm	s mm	l_1 mm max	l_2 mm max	f mm²	F_B kN min.	F_A kN
FVT 40	40	50	63	80	100	125	160	-	18	24,5	25,0	10	15	32	35	22,0	3	37	44	245	40	5,71
FVT 63	50	63	80	100	125	160	200	-	22	30,5	31,0	12	18	40	40	25,0	4	46	55	366	63	9,00
FVT 90	50	63	80	100	125	160	200	250	25	35,5	36,0	14	20	48	45	27,5	5	53	62	497	90	12,85
FVT 112	80	100	125	160	200	250	315	-	30	42,5	43,0	16	22	55	50	30,0	6	63	72	680	112	16,00
FVT 140	80	100	125	160	200	250	315	400	35	47,5	48,0	18	26	60	60	37,5	6	68	80	855	140	20,00
FVT 180	-	100	125	160	200	250	315	400	45	61,5	62,5	20	30	70	70	45,0	8	86	100	1230	180	25,71
FVT 250	-	-	125	160	200	250	315	400	55	72,0	73,0	26	36	80	80	50,0	8	98	114	1870	250	35,71
FVT 315	-	-	125	160	200	250	315	400	65	86,0	87,0	30	42	90	90	55,0	10	117	133	2580	315	45,00
FVT 400	-	-	-	160	200	250	315	400	70	96,0	97,0	32	44	100	90	55,0	12	131	141	3070	400	57,14
FVT 500	-	-	160	200	250	315	400	500	80	106,0	107,0	36	50	110	100	60,0	12	141	151	3820	500	71,42
FVT 630	-	-	-	200	250	315	400	500	90	116,0	117,0	42	56	120	120	70,0	12	153	163	4870	630	90,00

Na požádání:
- zavařené čepy a pouzdra
- řetězy se zvětšenými tolerancemi
- řetězy se zvýšenou pevností
- zinkované, nerezové provedení
- řetězová kola

Auf Wunsch:
- geschweisste Bolzen und Buchsen
- mit vergrössertem Gelenkspiel
- mit erhöhter Festigkeit
- verzinkte -, rostfreie Ausführung
- Kettenräder

Upon request:
- welded pins and bushes
- bigger clearences
- higher breaking load
- zinc or stainless steel version
- sprockets and wheels

По требованию:
- сваренные валики и втулки
- цепи с повышенными допусками
- цепи с повышенной прочностью
- оцинкованное, нержавеющее исполнение
- звездочки

www.rodasuin.com

Dopravní řetězy - s dutými čepy dle DIN 8165
Förderketten - mit Hohlbolzen nach DIN 8165
Conveyor chains - with hollow pins to DIN 8165
Конвейерные цепи - с пустотелыми валиками согласно DIN 8165

Zobrazeno: Typ B - bez kladek • Dargestellt: Typ B - ohne Rollen
Illustrated: Type B - without rollers • Изображено: Тип B - без роликов

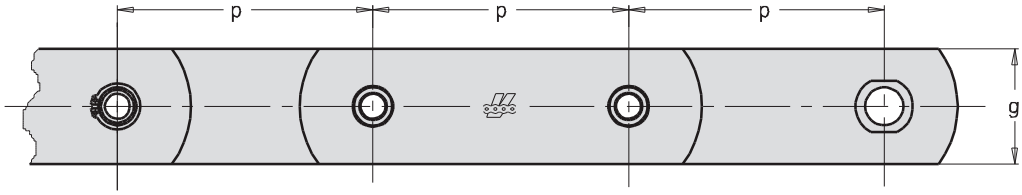

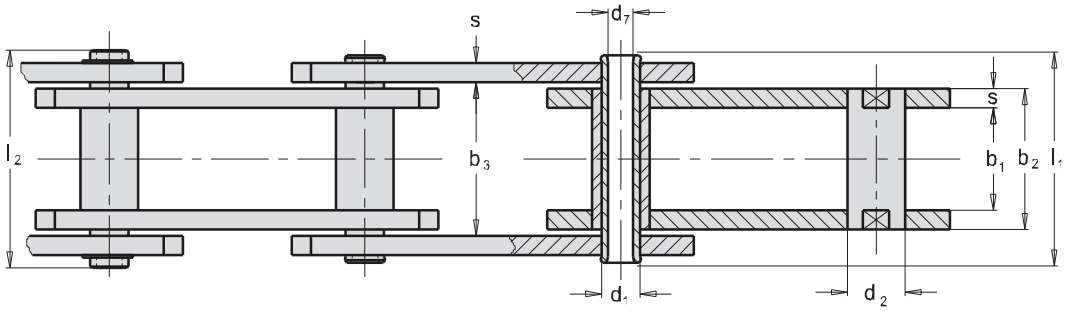

Kladky • Rollen • Rollers • Ролики

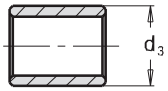

Typ S
Malá kladka
Schonrolle
Small roller
Небольшой ролик

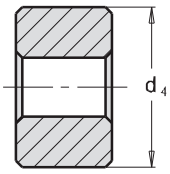

Typ P
Velká kladka
Laufrolle
Plain roller
Большой ролик

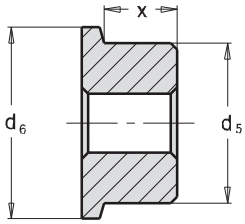

Typ F
Kladka s nákolkem
Bundlaufrolle
Flanged roller
Ролик с фланцем

ISO Nor. ISO Nr. ISO St. Ст. ISO	p mm								b_1 mm min	b_2 mm max	b_3 mm min	d_1 mm	d_2 mm B	d_3 mm S	d_4 mm P	d_5 mm F	d_6 mm F	d_7 mm	x mm	l_1 mm max	l_2 mm max	g mm	s mm	f mm²	F_B kN min.	F_A kN
*FVC 63	50	63	80	100	125	160	200	-	22	30,5	31,0	12	18	26	40	50	60	8,2	15,5	46	55	30	4	366	46	6,57
*FVC 90	50	63	80	100	125	160	200	250	25	35,5	36,0	14	20	30	48	63	73	10,2	18,5	53	62	35	5	497	55	7,85
FVC 112	80	100	125	160	200	250	315	-	30	42,5	43,0	16	22	32	55	72	87	11,2	22,0	63	72	40	6	680	78	11,14
FVC 140	80	100	125	160	200	250	315	400	35	47,5	48,0	18	26	36	60	80	95	12,2	26,0	68	80	45	6	855	105	15,00
FVC 180	-	100	125	160	200	250	315	400	45	61,5	62,5	20	30	42	70	100	120	14,3	35,0	86	100	50	8	1230	118	16,85
FVC 250	-	-	125	160	200	250	315	400	55	72,0	73,0	26	36	50	80	125	145	18,3	42,0	98	114	60	8	1870	206	29,42
FVC 315	-	-	125	160	200	250	315	400	65	86,0	87,0	30	42	60	90	140	170	20,3	50,0	117	133	70	10	2580	290	41,42

* Čepy nejsou ploškovány
* Bolzen ohne Verdrehungsschutz
* Pins not flatted
* На роликах не образованы плоскости

www.rodasuin.com

Dopravní řetězy - s nosnými deskami a dutými čepy dle DIN 8165
Förderketten - Traglaschenketten mit Hohlbolzen nach DIN 8165
Conveyor chains - Deep link chains with hollow pins to DIN 8165
Конвейерные цепи - с несущими пластинами и пустотелыми валиками согласно DIN 8165

Zobrazeno: Typ P - velká kladka • Dargestellt: Typ P - Laufrolle
Illustrated: Type P - Plain roller • Изображено: Тип P - большой ролик

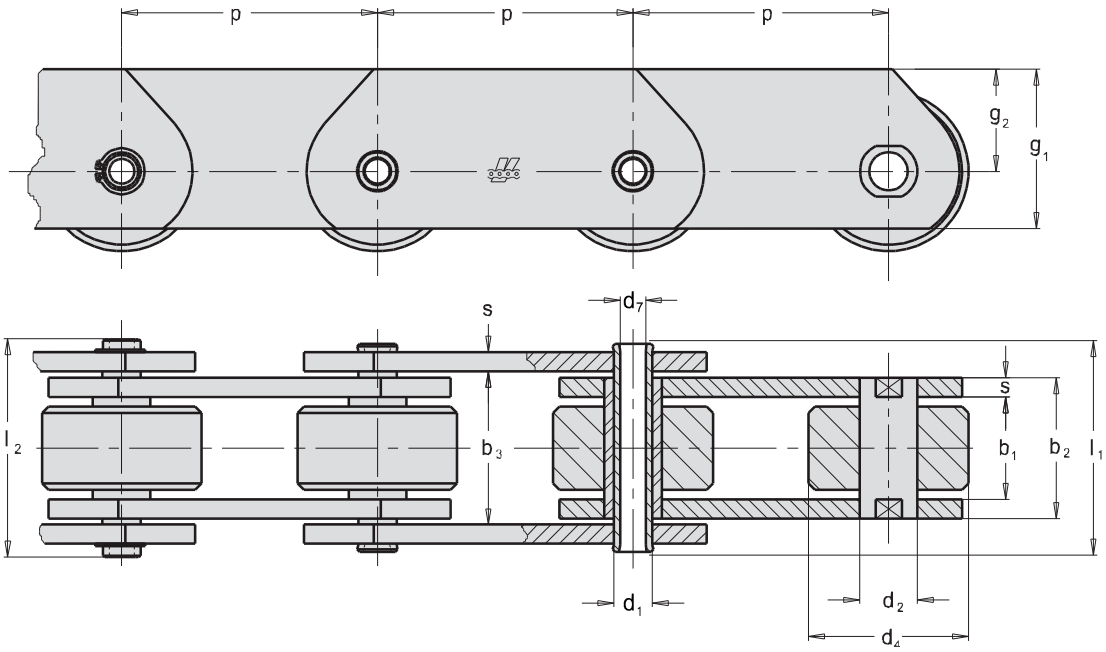

ISO Nor. ISO Nr. ISO St. Ст. ISO	p mm								b_1 mm min	b_2 mm max	b_3 mm min	d_1 mm	d_2 mm	d_4 mm P	d_7 mm	g_1 mm	g_2 mm	s mm	l_1 mm max	l_2 mm max	f mm^2	F_B kN min	F_A kN
*FVCT 63	50	63	80	100	125	160	200	-	22	30,5	31,0	12	18	40	8,2	40	25,0	4	46	55	366	46	6,57
*FVCT 90	50	63	80	100	125	160	200	250	25	35,5	36,0	14	20	48	10,2	45	27,5	5	53	62	497	55	7,85
FVCT 112	80	100	125	160	200	250	315	-	30	42,5	43,0	16	22	55	11,2	50	30,0	6	63	72	680	78	11,14
FVCT 140	80	100	125	160	200	250	315	400	35	47,5	48,0	18	26	60	12,2	60	37,5	6	68	80	855	105	15,00
FVCT 180	-	100	125	160	200	250	315	400	45	61,5	62,5	20	30	70	14,3	70	45,0	8	86	100	1230	118	16,85
FVCT 250	-	-	125	160	200	250	315	400	55	72,0	73,0	26	36	80	18,3	80	50,0	8	98	114	1870	206	29,42
FVCT 315	-	-	125	160	200	250	315	400	65	86,0	87,0	30	42	90	20,3	90	55,0	10	117	133	2580	290	41,42

* Čepy nejsou ploškovány
* Bolzen ohne Verdrehungsschutz
* Pins not flatted
* На роликах не образованы плоскости

www.rodasuin.com

Dopravní řetězy - unašeče dle DIN 8165
Förderketten - Befestigungslaschen nach DIN 8165
Conveyor chains - attachments to DIN 8165
Конвейерные цепи - специальные звенья согласно DIN 8165

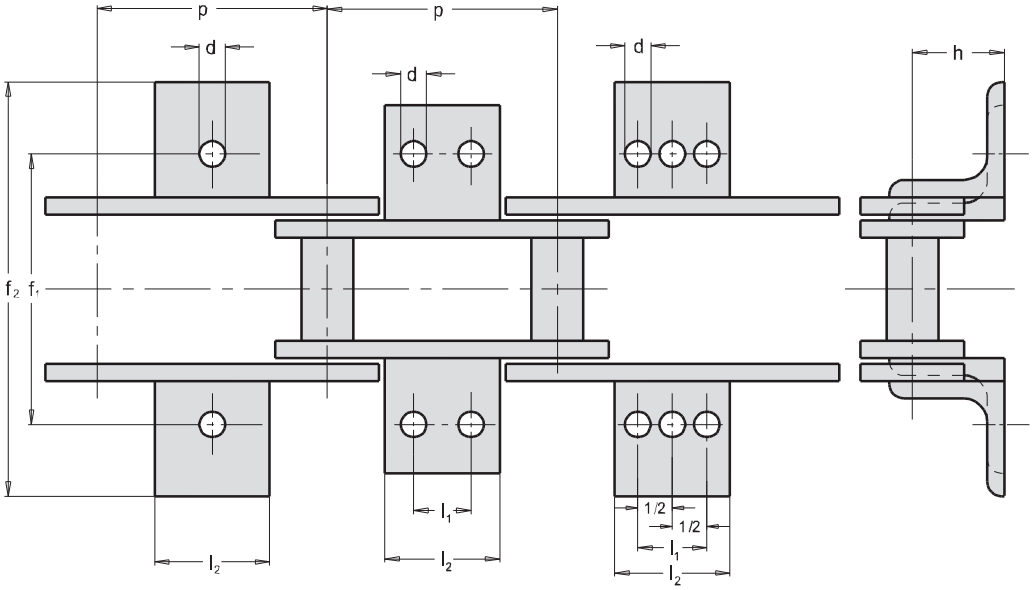

ISO Nor. ISO Nr. ISO St. Ст. ISO		63	80	100	125	160	200	250	315	400	400	d mm	f_1 mm	f_2 mm max.	h mm	úhelník Winkel Angle iron Угольник
FV 40	l_1 l_2	- 31	25 45	30 50	- -	- -	- -	- -	- -	- -	- -	6,6	50	100	20	25 x 25 x 3
FV 63	l_1 l_2	- 40	25 45	30 50	40 60	50 70	- -	- -	- -	- -	- -	9	68	110	30	30 x 30 x 3
FV 90	l_1 l_2	- -	25 45	30 50	40 60	50 70	60 80	65 85	- -	- -	- -	9	80	130	35	40 x 40 x 4
FV 112	l_1 l_2	- -	- -	30 50	40 65	50 75	65 90	80 105	- -	- -	- -	11	100	140	40	40 x 40 x 5
FV 140	l_1 l_2	- -	- -	30 55	40 65	50 75	65 90	80 105	100 125	- -	- -	11	100	170	45	50 x 50 x 5
FV 180	l_1 l_2	- -	- -	- -	35 65	50 80	65 95	80 110	100 130	100 130	- -	13,5	128	190	45	50 x 50 x 6
FV 250	l_1 l_2	- -	- -	- -	- 50	50 80	65 95	80 110	100 130	100 130	- -	13,5	138	230	55	65 x 65 x 8
FV 315	l_1 l_2	- -	- -	- -	- -	- 50	65 95	80 110	100 130	100 130	- -	13,5	170	260	60	70 x 70 x 8
FV 400	l_1 l_2	- -	- -	- -	- -	50	60 100	80 120	100 140	100 140	- -	17,5	190	290	65	80 x 80 x 10
FV 500	l_1 l_2	- -	- -	- -	- -	50	50 90	80 120	100 140	100 140	100 140	17,5	200	300	70	80 x 80 x 10
FV 630	l_1 l_2	- -	- -	- -	- -	- -	- 50	70 110	100 140	100 140	100 140	17,5	230	350	80	100 x 100 x 10

www.rodasuin.com

Dopravní řetězy - Redlerové dopravní řetězy dle DIN 8165
Förderketten - Kratzerförderketten nach DIN 8165
Conveyor chains - Scraper chains to DIN 8165
Конвейерные цепи - вильчатые цепи (редлер) согласно DIN 8165

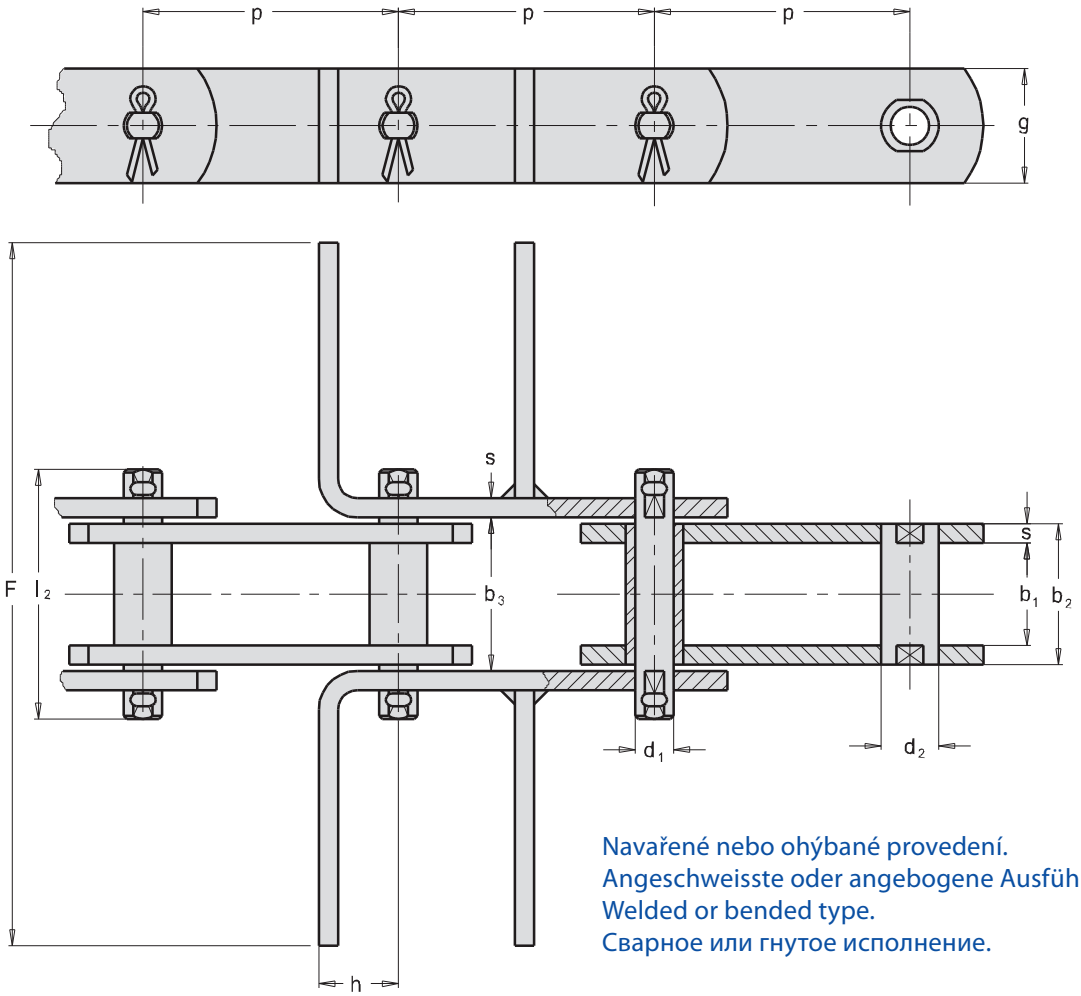

Navařené nebo ohýbané provedení.
Angeschweisste oder angebogene Ausführung.
Welded or bended type.
Сварное или гнутое исполнение.

ISO Nor. ISO Nr. ISO St. Ст. ISO	p mm								b_1 mm min	b_2 mm max	b_3 mm min	d_1 mm	d_2 mm	F mm	g mm	h mm	s mm	l_2 mm max	f mm²	F_B kN min	F_A kN
FVR 40	50	63	80	100	125	160	-	-	18	24,5	25	10	15	*	26	20	3	55	245	40	5,71
FVR 63	50	63	80	100	125	160	-	-	22	30,5	31	12	18	*	30	25	4	55	366	63	9,00
FVR 90	50	63	80	100	125	160	200	250	25	35,5	36	14	20	*	35	30	5	62	497	90	12,85
FVR 112	80	100	125	160	200	250	315	-	30	42,5	43	16	22	*	40	35	6	72	680	112	16,00
FVR 140	80	100	125	160	200	250	315	400	35	47,5	48	18	26	*	45	45	6	80	855	140	20,00
FVR 180	-	100	125	160	200	250	315	400	45	61,5	63	20	30	*	50	50	8	100	1230	180	25,71
FVR 250	-	-	125	160	200	250	315	400	55	72	73	26	36	*	60	55	8	114	1870	250	35,71
FVR 315	-	-	-	160	200	250	315	400	65	86	87	30	42	*	70	60	10	133	2580	315	45,00
FVR 400	-	-	-	160	200	250	315	400	70	96	97	32	44	*	70	65	12	151	3070	400	57,14

* Rozměr možno upravit * Abmessung kann angepasst werden * The dimension may be adjusted * Размер можно модифицировать

www.rodasuin.com

Dopravní řetězy - dle DIN 8167, ISO 1977, ČSN 26 0401
Förderketten - nach DIN 8167, ISO 1977
Conveyor chains - to DIN 8167, ISO 1977
Конвейерные цепи - согласно DIN 8167

Zobrazeno: Typ B - bez kladek • Dargestellt: Typ B - ohne Rollen
Illustrated: Type B - without rollers • Изображено: Тип B - без роликов

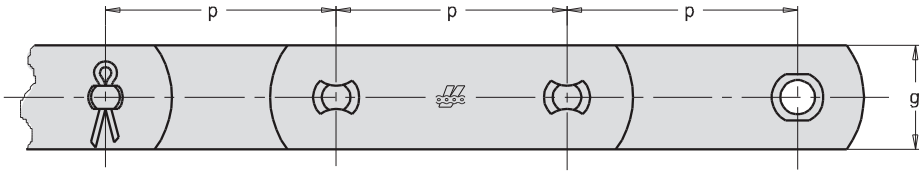

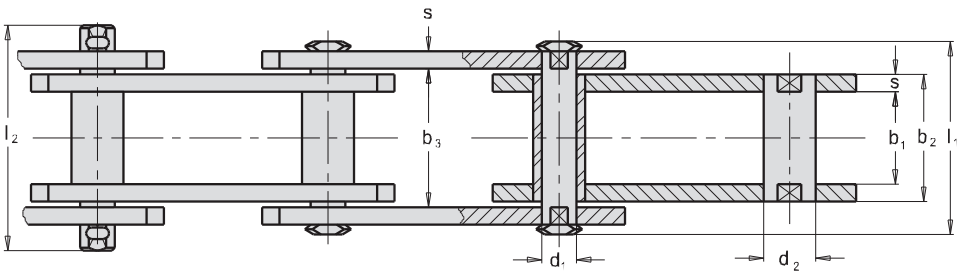

Kladky - DIN 8169 • Rollen - DIN 8169 • Rollers - DIN 8169 • Ролики - DIN 8169

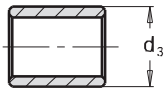

Typ S
Malá kladka
Schonrolle
Small roller
Небольшой ролик

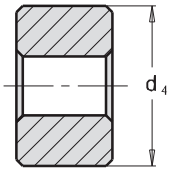

Typ P
Velká kladka
Laufrolle
Plain roller
Большой ролик

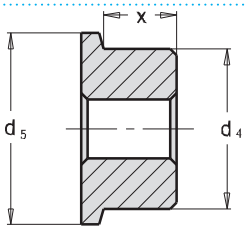

Typ F
Kladka s nákolkem
Bundlaufrolle
Flanged roller
Ролик с фланцем

ISO Nor. ISO Nr. ISO St. Ст. ISO	p mm							b_1 mm min	b_2 mm max	b_3 mm min	d_1 mm	d_2 mm B	d_3 mm S	d_4 mm P	d_5 mm F	x mm	l_1 mm max	l_2 mm max	g mm	s mm	f mm²	F_B kN min	F_A kN
*M 20	40	50	63	80	100	125	160	16	22	22,2	6,0	9,0	12,5	25	30	11,5	35	49	18	2,5	132	20	2,85
*M 28	50	63	80	100	125	160	200	18	25	25,2	7,0	10,0	15,0	30	36	13,0	40	56	20	3,0	175	28	4,00
*M 40	63	80	100	125	160	200	250	20	28	28,3	8,5	12,5	18,0	36	42	14,0	45	63	25	3,5	238	40	5,71
M 56	63	80	100	125	160	200	250	24	33	33,3	10,0	15,0	21,0	42	50	17,5	52	72	30	4,0	330	56	8,00
M 80	80	100	125	160	200	250	315	28	39	39,4	12,0	18,0	25,0	50	60	20,5	62	86	35	5,0	468	80	11,42
M 112	80	100	125	160	200	250	315	32	45	45,5	15,0	21,0	30,0	60	70	23,0	73	101	40	6,0	675	112	16,00
M 160	100	125	160	200	250	315	400	37	52	52,5	18,0	25,0	36,0	70	85	26,5	85	117	50	7,0	936	160	22,85
M 224	125	160	200	250	315	400	500	43	60	60,6	21,0	30,0	42,0	85	100	31,0	98	134	60	8,0	1260	224	32,00
M 315	160	200	250	315	400	500	630	48	70	70,7	25,0	36,0	50,0	100	120	34,0	112	154	70	10,0	1750	315	45,00
M 450	-	200	250	315	400	500	630	56	82	82,8	30,0	42,0	60,0	120	140	37,0	135	185	80	12,0	2460	450	64,28
M 630	-	200	250	315	400	500	630	66	96	97,0	36,0	50,0	70,0	140	170	45,0	147	200	100	14,0	3456	630	90,00
M 900	-	-	250	315	400	500	630	78	112	113,0	44,0	60,0	85,0	170	210	54,0	167	220	120	16,0	4928	900	128,57

* Čepy a pouzdra nejsou ploškovány.

* Bolzen und Buchsen ohne Verdrehungsschutz.

* Pins and bushes not flatted.

* На роликах не образованы плоскости

Na požádání:

- zavařené čepy a pouzdra
- řetězy se zvětšenými tolerancemi
- řetězy se zvýšenou pevností
- zinkované, nerezové provedení
- řetězová kola

Auf Wunsch:

- geschweisste Bolzen und Buchsen
- mit vergrössertem Gelenkspiel
- mit erhöhter Festigkeit
- verzinkte -, rostfreie Ausführung
- Kettenräder

Upon request:

- welded pins and bushes
- bigger clearences
- higher breaking load
- zinc or stainless steel version
- sprockets and wheels

По требованию:

- сваренные валики и втулки
- цепи с повышенными допусками
- цепи с повышенной прочностью
- оцинкованное, нержавеющее исполнение
- звездочки

www.rodasuin.com

Dopravní řetězy - Plný rádius - dle DIN 8167, ISO 1977, ČSN 26 0401
Förderketten - Vollradius - nach DIN 8167, ISO 1977
Conveyor chains - Full radius - to DIN 8167, ISO 1977
Конвейерные цепи - Полный радиус - согласно DIN 8167, ISO 1977

Zobrazeno: Typ B - bez kladek • Dargestellt: Typ B - ohne Rollen
Illustrated: Type B - without rollers • Изображено: Тип B - без роликов

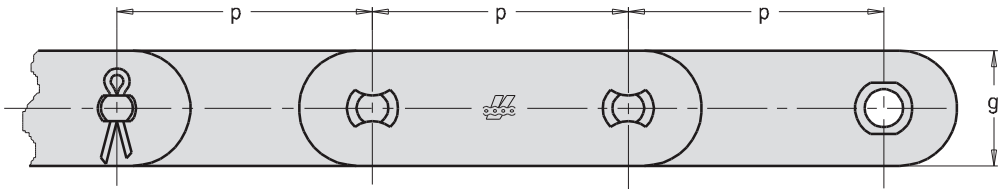

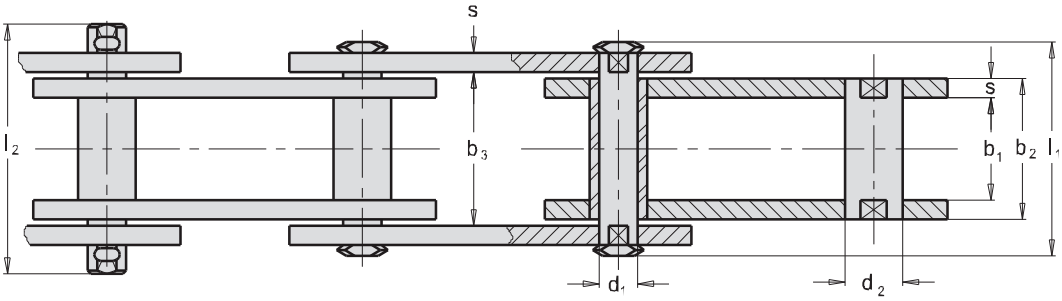

Kladky - DIN 8169 • Rollen - DIN 8169 • Rollers - DIN 8169 • Ролики - DIN 8169

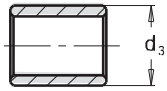

Typ S
Malá kladka
Schonrolle
Small roller
Небольшой ролик

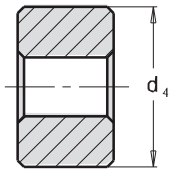

Typ P
Velká kladka
Laufrolle
Plain roller
Большой ролик

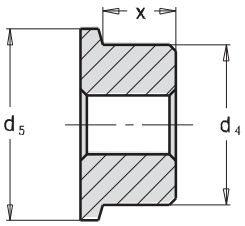

Typ F
Kladka s nákolkem
Bundlaufrolle
Flanged roller
Ролик с фланцем

ISO Nor. ISO Nr. ISO St. Ст. ISO	p mm							b_1 mm min	b_2 mm max	b_3 mm min	d_1 mm	d_2 mm B	d_3 mm S	d_4 mm P	d_5 mm F	x mm	l_1 mm max	l_2 mm max	g mm	s mm	f mm²	F_B kN min	F_A kN
*M 20	40	50	63	80	100	125	160	16	22	22,2	6,0	9,0	12,5	25	30	11,5	35	49	18	2,5	132	20	2,85
*M 28	50	63	80	100	125	160	200	18	25	25,2	7,0	10,0	15,0	30	36	13,0	40	56	20	3,0	175	28	4,00
*M 40	63	80	100	125	160	200	250	20	28	28,3	8,5	12,5	18,0	36	42	14,0	45	63	25	3,5	238	40	5,71
M 56	63	80	100	125	160	200	250	24	33	33,3	10,0	15,0	21,0	42	50	17,5	52	72	30	4,0	330	56	8,00
M 80	80	100	125	160	200	250	315	28	39	39,4	12,0	18,0	25,0	50	60	20,5	62	86	35	5,0	468	80	12,42
M 112	80	100	125	160	200	250	315	32	45	45,5	15,0	21,0	30,0	60	70	23,0	73	101	40	6,0	675	112	16,00

* Čepy a pouzdra nejsou ploškovány.

* Bolzen und Buchsen ohne Verdrehungsschutz.

* Pins and bushes not flatted.

* На роликах не образованы плоскости

Na požádání:

- zavařené čepy a pouzdra
- řetězy se zvětšenými tolerancemi
- řetězy se zvýšenou pevností
- zinkované, nerezové provedení
- řetězová kola

Auf Wunsch:

- geschweisste Bolzen und Buchsen
- mit vergrössertem Gelenkspiel
- mit erhöhter Festigkeit
- verzinkte -, rostfreie Ausführung
- Kettenräder

Upon request:

- welded pins and bushes
- bigger clearences
- higher breaking load
- zinc or stainless steel version
- sprockets and wheels

По требованию:

- сваренные валики и втулки
- цепи с повышенными допусками
- цепи с повышенной прочностью
- оцинкованное, нержавеющее исполнение
- звездочки

www.rodasuin.com

Dopravní řetězy - s nosnými deskami dle DIN 8167, ISO 1977, ČSN 26 0401
Förderketten - Traglaschenketten nach DIN 8167, ISO 1977
Conveyor chains - Deep link chains to DIN 8167, ISO 1977
Конвейерные цепи - с несущими пластинами согласно DIN 8167, ISO 1977

Zobrazeno: Typ P - velká kladka • Dargestellt: Typ P - Laufrolle
Illustrated: Type P - Plain roller • Изображено: Тип P - большой ролик

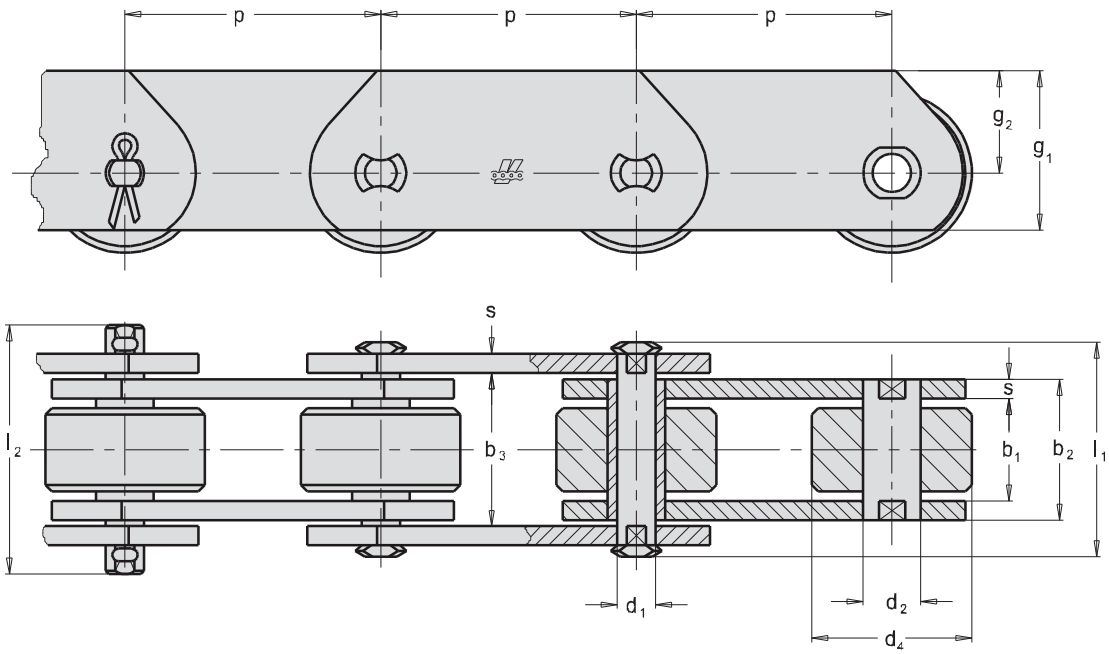

ISO Nor. ISO Nr. ISO St. Ст. ISO	p mm							b_1 mm min	b_2 mm max	b_3 mm min	d_1 mm	d_2 mm	d_4 mm P	g_1 mm	g_2 mm	s mm	l_1 mm max	l_2 mm max	f mm²	F_B kN min.	F_A kN
*MT 20	40	50	63	80	100	125	160	16	22	22,2	6,0	9,0	25	25	16,0	2,5	35	49	132	20	2,85
*MT 28	50	63	80	100	125	160	200	18	25	25,2	7,0	10,0	30	30	20,0	3,0	40	56	175	28	4,00
*MT 40	63	80	100	125	160	200	250	20	28	28,3	8,5	12,5	36	35	22,5	3,5	45	63	238	40	5,71
MT 56	63	80	100	125	160	200	250	24	33	33,3	10,0	15,0	42	45	30,0	4,0	52	72	330	56	8,00
MT 80	80	100	125	160	200	250	315	28	39	39,4	12,0	18,0	50	50	32,5	5,0	62	86	468	80	11,42
MT 112	80	100	125	160	200	250	315	32	45	45,5	15,0	21,0	60	60	40,0	6,0	73	101	675	112	16,00
MT 160	100	125	160	200	250	315	400	37	52	52,5	18,0	25,0	70	70	45,0	7,0	85	117	936	160	22,85
MT 224	125	160	200	250	315	400	500	43	60	60,6	21,0	30,0	85	90	60,0	8,0	98	134	1260	224	32,00
MT 315	160	200	250	315	400	500	630	48	70	70,7	25,0	36,0	100	100	65,0	10,0	112	154	1750	315	45,00
MT 450	-	200	250	315	400	500	630	56	82	82,8	30,0	42,0	120	120	80,0	12,0	135	185	2460	450	64,28
MT 630	-	200	250	315	400	500	630	66	96	97,0	36,0	50,0	140	140	90,0	14,0	147	200	3456	630	90,00
MT 900	-	-	250	315	400	500	630	78	112	113,0	44,0	60,0	170	180	120	16,0	167	220	4928	900	128,57

* Čepy a pouzdra nejsou ploškovány.

* Bolzen und Buchsen ohne Verdrehungsschutz.

* Pins and bushes not flatted.

* На роликах не образованы плоскости

Na požádání:

- zavařené čepy a pouzdra
- řetězy se zvětšenými tolerancemi
- řetězy se zvýšenou pevností
- zinkované, nerezové provedení
- řetězová kola

Auf Wunsch:

- geschweisste Bolzen und Buchsen
- mit vergrössertem Gelenkspiel
- mit erhöhter Festigkeit
- verzinkte -, rostfreie Ausführung
- Kettenräder

Upon request:

- welded pins and bushes
- bigger clearences
- higher breaking load
- zinc or stainless steel version
- sprockets and wheels

По требованию:

- сваренные валики и втулки
- цепи с повышенными допусками
- цепи с повышенной прочностью
- оцинкованное, нержавеющее исполнение
- звездочки

www.rodasuin.com

Dopravní řetězy - s dutými čepy dle DIN 8168, ISO 1977
Förderketten - mit Hohlbolzen nach DIN 8168, ISO 1977
Conveyor chains - with hollow pins, to DIN 8168, ISO 1977
Конвейерные цепи - с пустотелыми валиками согласно DIN 8168, ISO 1977

Zobrazeno: Typ B - bez kladek • Dargestellt: Typ B - ohne Rollen
Illustrated: Type B - without rollers • Изображено: Тип B - без роликов

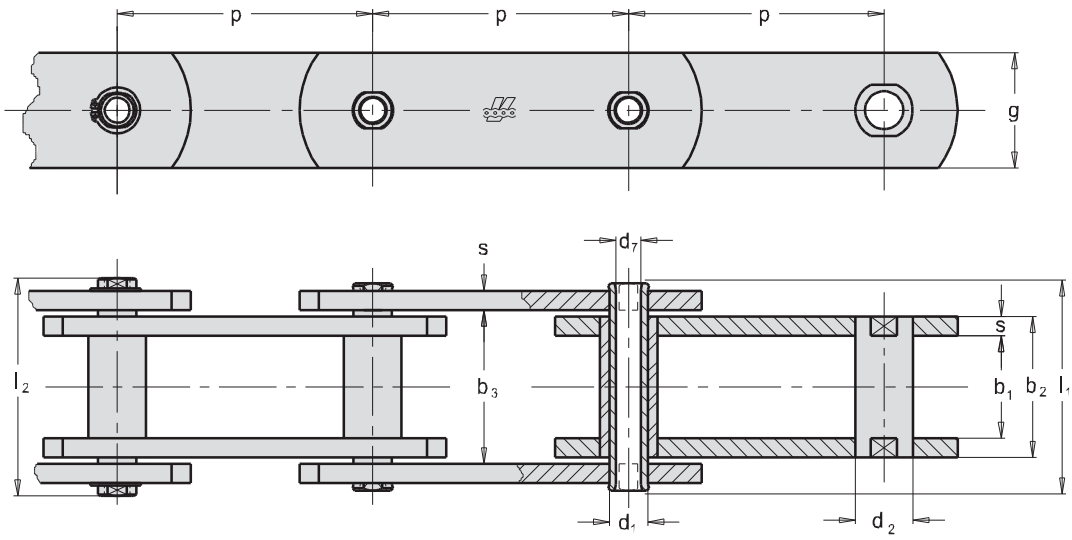

Kladky - DIN 8169 • Rollen - DIN 8169 • Rollers - DIN 8169 • Ролики - DIN 8169

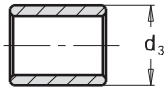

Typ S
Malá kladka
Schonrolle
Small roller
Небольшой ролик

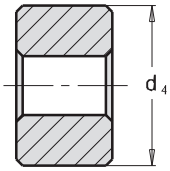

Typ P
Velká kladka
Laufrolle
Plain roller
Большой ролик

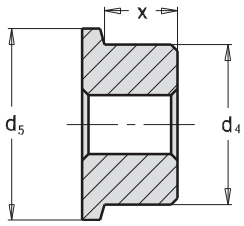

Typ F
Kladka s nákolkem
Bundlaufrolle
Flanged roller
Ролик с фланцем

ISO Nor. ISO Nr. ISO St. Ст. ISO	p mm							b_1 mm min	b_2 mm max	b_3 mm min	d_1 mm	d_2 mm B	d_3 mm S	d_4 mm P	d_5 mm F	d_7 mm	x mm	l_1 mm max	l_2 mm max	g mm	s mm	f mm²	F_B kN min	F_A kN
*MC 28	50	63	80	100	125	160	200	20	28	28,3	13,0	17,5	25,0	36	42	8,2	14,0	42	47	25	3,5	364	28	4,0
MC 56	63	80	100	125	160	200	250	24	33	33,3	15,5	21,0	30,0	50	60	10,2	17,5	48	54	35	4,0	511	56	8,0
MC 112	80	100	125	160	200	250	315	32	45	45,5	22,0	29,0	42,0	70	85	14,3	23,0	67	73	50	6,0	990	112	16,0
MC 224	125	160	200	250	315	400	500	43	60	60,6	31,0	41,0	60,0	100	120	20,3	31,0	90	96	70	8,0	1860	224	32,0

* Čepy a pouzdra nejsou ploškovány.

* Bolzen und Buchsen ohne Verdrehungsschutz.

* Pins and bushes not flatted.

* На роликах не образованы плоскости

www.rodasuin.com

Zobrazeno: Typ P - velká kladka • Dargestellt: Typ P - Laufrolle
Illustrated: Type P - Plain roller • Изображено: Тип P - большой ролик

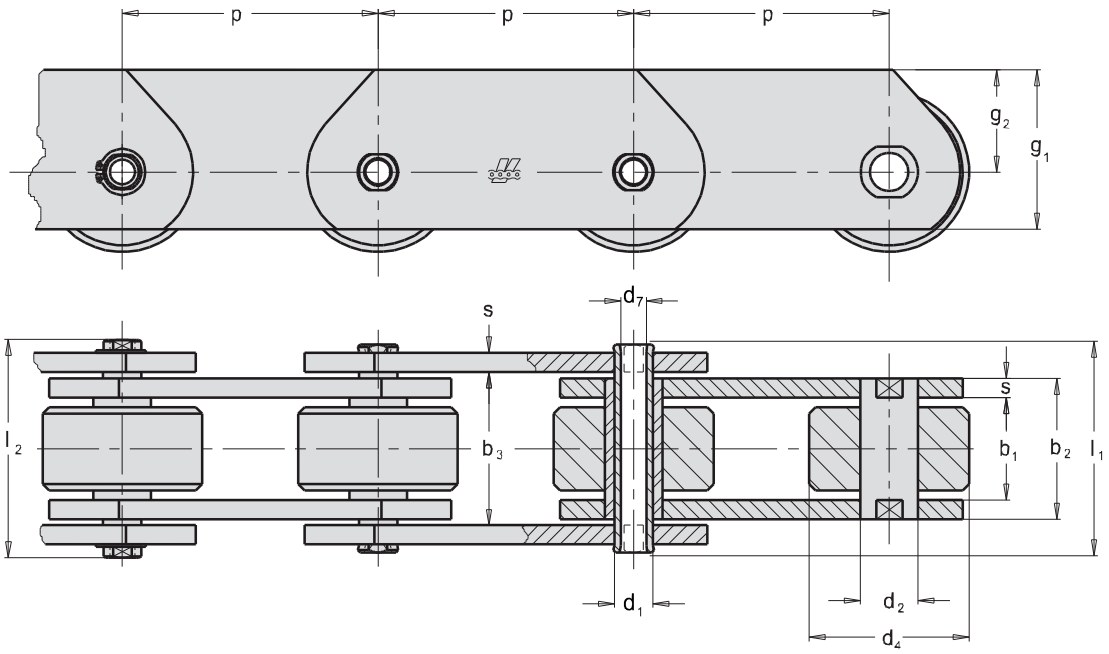

ISO Nor. ISO Nr. ISO St. Ст. ISO	p mm							b_1 mm min	b_2 mm max	b_3 mm min	d_1 mm	d_2 mm	d_4 mm P	d_7 mm	g_1 mm	g_2 mm	s mm	l_1 mm max	l_2 mm max	f mm²	F_B kN min	F_A kN
*MCT 28	50	63	80	100	125	160	200	20	28	28,3	13,0	17,5	36	8,2	35	22,5	3,5	42	47	364	28	4,0
MCT 56	63	80	100	125	160	200	250	24	33	33,3	15,5	21,0	50	10,2	50	32,5	4,0	48	54	511	56	8,0
MCT 112	80	100	125	160	200	250	315	32	45	45,5	22,0	29,0	70	14,3	70	45,0	6,0	67	73	990	112	16,0
MCT 224	125	160	200	250	315	400	500	43	60	60,6	31,0	41,0	100	20,3	100	65,0	8,0	90	96	1860	224	32,0

* Čepy a pouzdra nejsou ploškovány.

* Bolzen und Buchsen ohne Verdrehungsschutz.

* Pins and bushes not flatted.

* На роликах не образованы плоскости

Dopravní řetězy - unašeče dle DIN 8167 + DIN 8168, ISO 1977
Förderketten - Befestigungslaschen nach DIN 8167 + DIN 8168, ISO 1977
Conveyor chains - attachments to DIN 8167 + DIN 8168, ISO 1977
Конвейерные цепи - специальные звенья согласно DIN 8167 + DIN 8168, ISO 1977

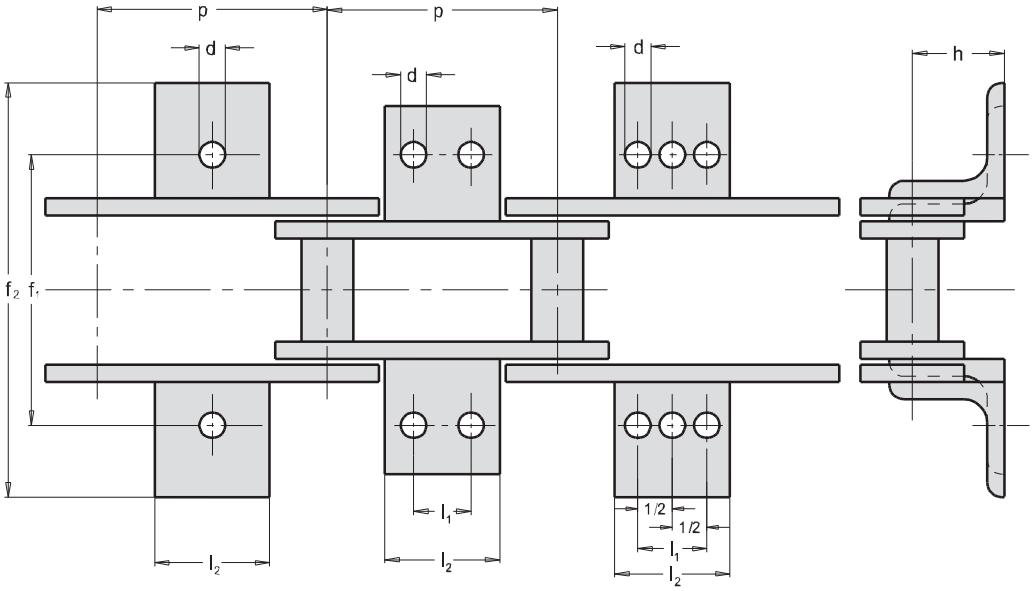

ISO Nor. ISO Nr. ISO St. Ст. ISO		40	50	63	80	100	125	160	200	250	315	400	500	630	d mm	f_1 mm	f_2 mm max	h mm	Úhelník Winkel Angle iron Угольник
M 20	l_1	-	-	20	35	50	50	50	-	-	-	-	-	-	6,6	54	84	16	25 x 25 x 3
	l_2	14	14	35	50	65	65	65	-	-	-	-	-	-					
M 28	l_1	-	-	-	25	40	65	65	65	-	-	-	-	-	9	64	100	20	30 x 20 x 3
	l_2	-	20	20	45	60	85	85	85	-	-	-	-	-					
M 40	l_1	-	-	-	20	40	65	65	65	65	-	-	-	-	9	70	112	25	30 x 30 x 3
	l_2	-	-	20	40	60	85	85	85	85	-	-	-	-					
M 56	l_1	-	-	-	-	25	50	85	85	85	-	-	-	-	11	88	140	30	40 x 40 x 4
	l_2	-	-	22	22	50	75	110	110	110	-	-	-	-					
M 80	l_1	-	-	-	-	-	50	85	125	125	125	-	-	-	11	96	160	35	40 x 40 x 4
	l_2	-	-	-	22	22	75	110	150	150	150	-	-	-					
M 112	l_1	-	-	-	-	-	35	65	100	100	100	-	-	-	14	110	184	40	50 x 50 x 6
	l_2	-	-	-	28	28	65	95	130	130	130	-	-	-					
M 160	l_1	-	-	-	-	-	-	50	85	145	145	145	-	-	14	124	200	45	50 x 50 x 6
	l_2	-	-	-	-	30	30	80	115	175	175	175	-	-					
M 224	l_1	-	-	-	-	-	-	-	65	125	190	190	190	-	18	140	228	55	60 x 60 x 8
	l_2	-	-	-	-	-	35	35	100	160	225	225	225	-					
M 315	l_1	-	-	-	-	-	-	-	50	100	155	155	155	155	18	160	250	65	70 x 70 x 8
	l_2	-	-	-	-	-	-	35	85	135	190	190	190	190					
M 450	l_1	-	-	-	-	-	-	-	-	85	155	240	240	240	18	180	280	75	70 x 70 x 8
	l_2	-	-	-	-	-	-	-	40	125	195	280	280	280					
M 630	l_1	-	-	-	-	-	-	-	-	-	100	190	300	300	24	230	380	90	100 x 100 x 8
	l_2	-	-	-	-	-	-	-	-	50	150	240	350	350					
M 900	l_1	-	-	-	-	-	-	-	-	-	65	155	240	240	30	280	446	110	150 x 150 x 18
	l_2	-	-	-	-	-	-	-	-	100	150	250	350	350					

ISO Nor. ISO Nr. ISO St. Ст. ISO		40	50	63	80	100	125	160	200	250	315	400	500	630	d mm	f_1 mm	f_2 mm max	h mm	Úhelník Winkel Angle iron Угольник
MC 28	l_1	-	-	-	20	40	65	65	-	-	-	-	-	-	9	70	112	25	30 x 30 x 3
	l_2	-	-	20	40	85	85	85	-	-	-	-	-	-					
MC 56	l_1	-	-	-	-	-	50	85	125	125	-	-	-	-	11	88	152	35	40 x 40 x 4
	l_2	-	-	-	25	25	75	110	150	150	-	-	-	-					
MC 112	l_1	-	-	-	-	-	-	50	85	145	145	-	-	-	14	110	192	45	50 x 50 x 6
	l_2	-	-	-	-	30	30	80	115	175	175	-	-	-					
MC 224	l_1	-	-	-	-	-	-	-	50	100	155	155	-	-	18	140	220	65	60 x 60 x 8
	l_2	-	-	-	-	-	-	35	85	135	190	190	-	-					

www.rodasuin.com

Unašeče pro dopravní řetězy - dle tovární normy
Befestigungslaschen für Förderketten - nach Werksnorm
Attachment plates for conveyor chains - to works' standard
Специальные звенья для конвейерных цепей - согласно заводскому стандарту

Ohnutý typ • Gewinkelte Form • Bent type • Гнутые спецпластины

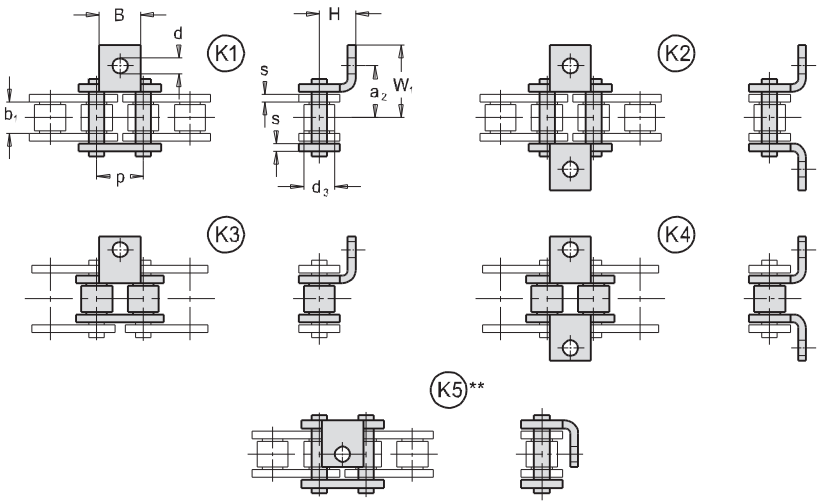

Přímý typ • Gestreckte Form • Vertical type • Прямые спецпластины

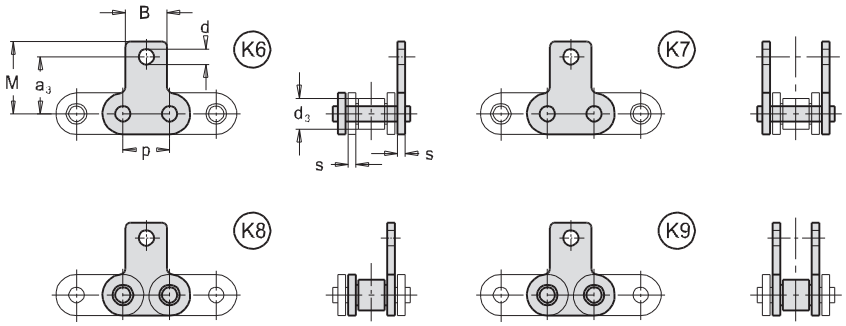

ISO Nor. ISO Nr. ISO St. Ст. ISO	p mm		b_1 mm min.	d_3 mm *	a_2 mm *	a_3 mm *	B mm	M mm	s mm	d mm	W_1 mm	H mm *	F_B kN min.	F_A kN
M 28 1)	50	-	18	15	32,0	34,5	25	47,0	3,0	9	47	20	28	4,00
M 40 1)	-	100	20	18	35,0	36,5	30	55,5	3,5	9	54	21	40	5,71
M 56	63	100	24	21	44,0	42,5	35	65,0	4,0	11	67	22	56	8,00
M 80	-	100	28	25	48,0	45,0	40	64,5	5,0	11	68	25	80	11,42
M 112	-	100	32	30	55,0	50,0	45	80,0	6,0	14	84	30	112	16,00
M 160	-	100	37	36	47,5	46,0	50	73,0	7,0	14	68	36	160	22,85

1) Čepy a pouzdra nejsou ploškovány.

1) Bolzen und Buchsen ohne Verdrehungsschutz.

1) Pins and bushes not flatted.

1) На роликах не образованы плоскости

* Rozměr možno upravit
** Otvor v unašeči se nachází mírně mimo osu řetězu

* Abmessung kann angepasst werden
** Das Loch steht nicht genau auf Kettenmitte

* The dimension may be adjusted
** Attachment hole is positioned slightly off the chain center

* Размер можно модифицировать
** Отверстие в полке находится немного вне оси цепи

www.rodasuin.com

Unašeče pro dopravní řetězy - dle tovární normy
Befestigungslaschen für Förderketten - nach Werksnorm
Attachment plates for conveyor chains - to works' standard
Специальные звенья для конвейерных цепей - согласно заводскому стандарту

Ohnutý typ • Gewinkelte Form • Bent type • Гнутые спецпластины

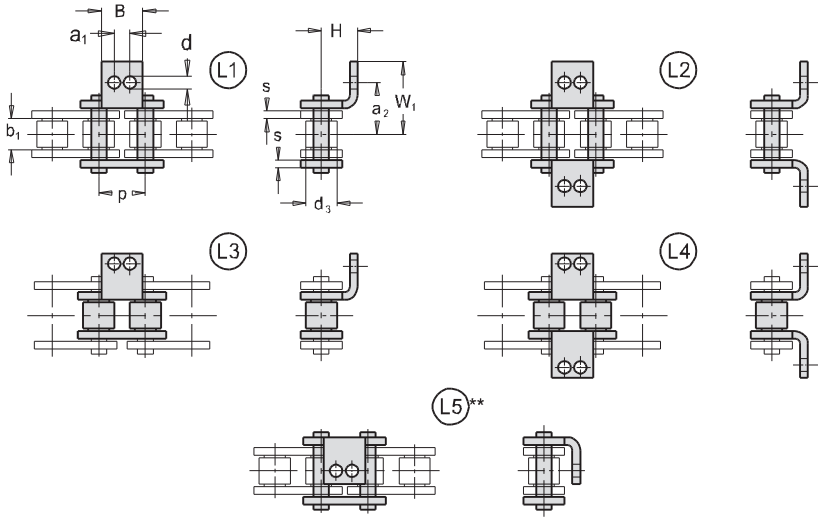

Přímý typ • Gestreckte Form • Vertical type • Прямые спецпластины

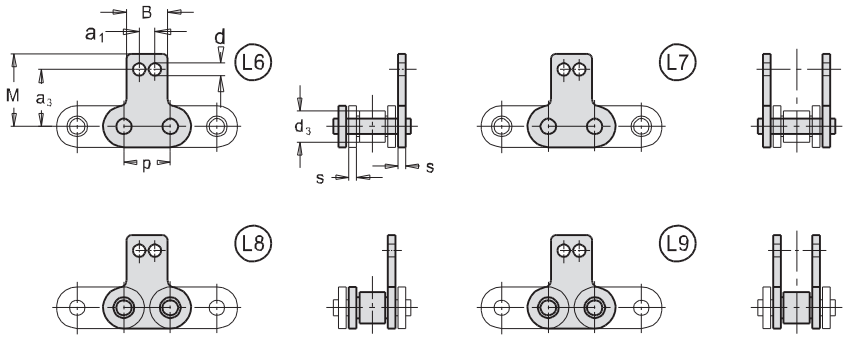

ISO Nor. ISO Nr. ISO St. Ст. ISO	p mm	b_1 mm min.	d_3 mm *	a_1 mm	a_2 mm *	a_3 mm *	B mm	M mm	s mm	d mm	W_1 mm	H mm	F_B kN min.	F_A kN
M 56	100	24	21	32	43,0	36,0	56	75,0	4,0	9,5	68	17,5	56	8,00
M 80	100	28	25	60	48,5	69,5	110	106,5	5,0	11,0	69	50,0	80	11,42
M 160	125	37	36	60	62,0	64,5	90	115,0	7,0	11,0	88	40,0	160	22,85

* Rozměr možno upravit
** Otvor v unašeči se nachází mírně mimo osu řetězu

* Abmessung kann angepasst werden
** Das Loch steht nicht genau auf Kettenmitte

* The dimension may be adjusted
** Attachment hole is positioned slightly off the chain center

* Размер можно модифицировать
** Отверстие в полке находится немного вне оси цепи

www.rodasuin.com

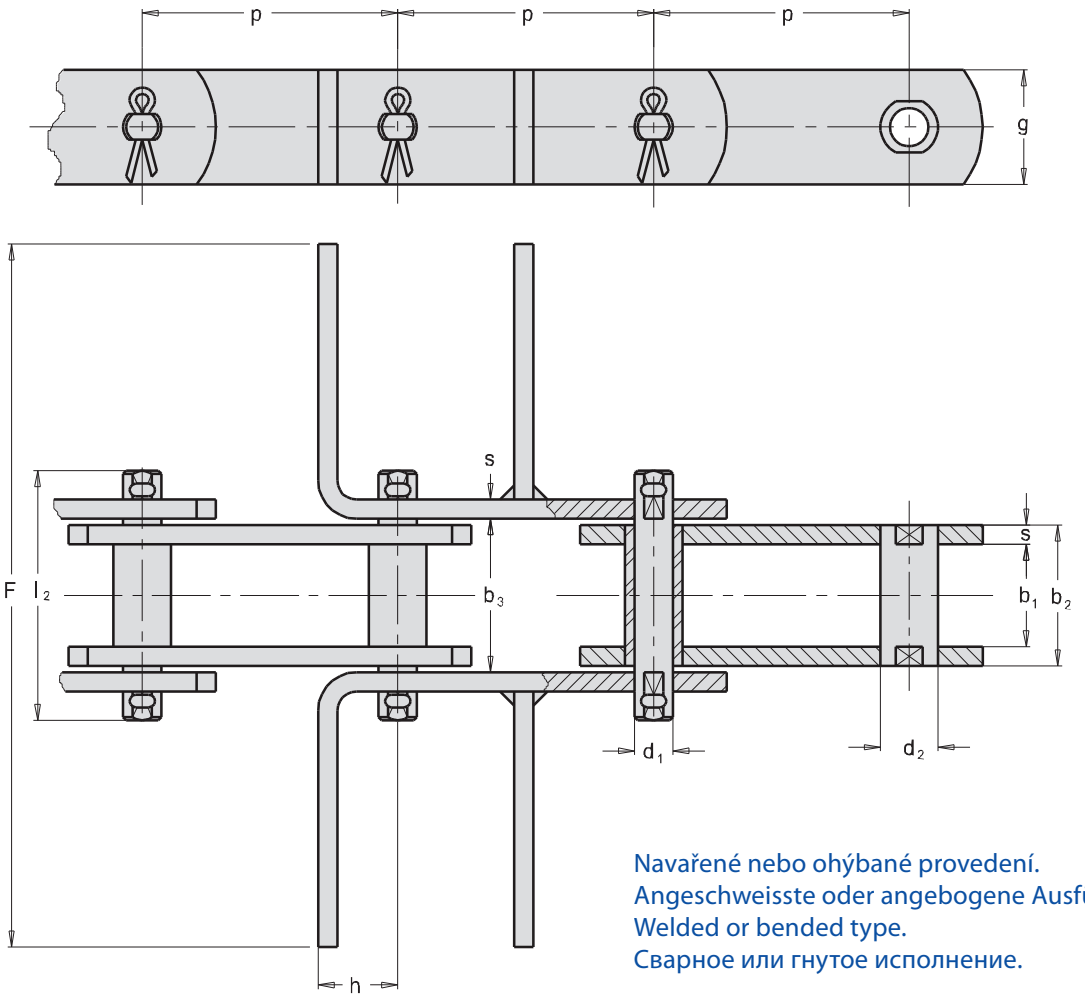

Navařené nebo ohýbané provedení.
Angeschweisste oder angebogene Ausführung.
Welded or bended type.
Сварное или гнутое исполнение.

ISO Nor. ISO Nr. ISO St. Ст. ISO	p mm							b_1 mm min	b_2 mm max	b_3 mm min	d_1 mm	d_2 mm	F mm	g mm	h mm	s mm	l_2 mm max	f mm²	F_B kN min	F_A kN
MR 56	63	80	100	125	160	200	250	24	33	33,3	10,0	15	*	30	20	4,0	72	330	56	8,00
MR 80	80	100	125	160	200	250	315	28	39	39,4	12,0	18	*	35	25	5,0	86	468	80	11,42
MR 112	80	100	125	160	200	250	315	32	45	45,5	15,0	21	*	40	35	6,0	101	675	112	16,00
MR 160	100	125	160	200	250	315	-	37	52	52,5	18,0	25	*	50	40	7,0	117	936	160	22,85
MR 224	125	160	200	250	315	400	-	43	60	60,6	21,0	30	*	60	44	8,0	134	1260	224	32,00
MR 315	-	160	200	250	315	400	-	48	70	70,7	25,0	36	*	70	50	10,0	154	1750	315	45,00
MR 450	-	200	250	315	400	500	630	56	82	82,8	30	42	*	80	55	12,0	185	1750	450	64,28

* Rozměr možno upravit
* Abmessung kann angepasst werden
* The dimension may be adjusted
* Размер можно модифицировать

Dopravní řetězy - dle švédské normy SMS 1698
Förderketten - nach schwedischer Norm SMS 1698
Conveyor chains - to Swedish standard SMS 1698
Конвейерные цепи - согласно шведскому стандарту SMS 1698

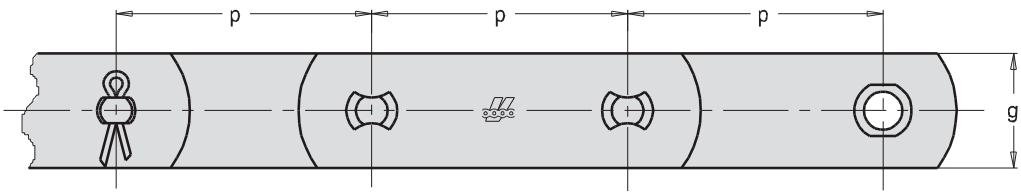

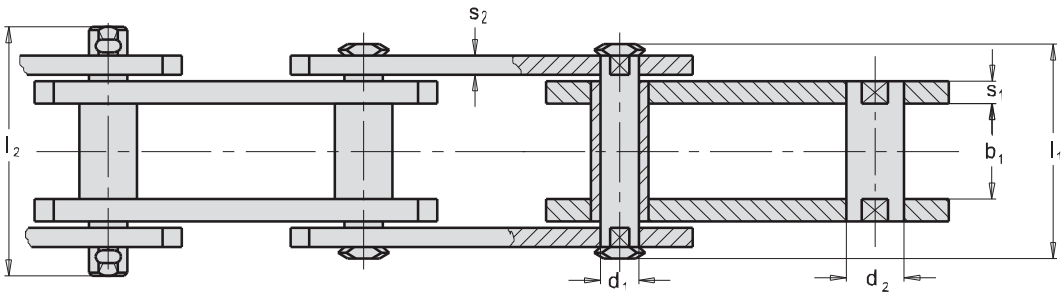

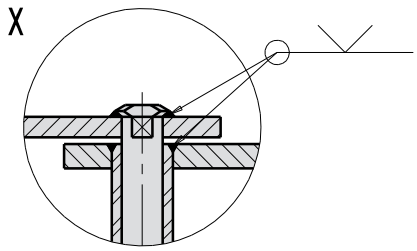

Tov. ozn. Betr. Nr. Firm no. Зав. обозн.	p mm				b_1 mm min	d_1 mm	d_2 mm	l_1 mm	l_2 mm	g mm	s_1 mm	s_2 mm	F_B kN min.	F_A kN
A 3,5	50	63	80	100	18	10	15	42	51	25	4	4	35	5,00
A 5,5	50	63	80	100	22	12	18	48	57	30	5	4	55	7,85
A 8,5	63	80	100	150	25	14	20	55	64	35	6	5	85	12,14
A 12,5	100	150	200	-	35	18	26	72	84	40	8	6	125	17,85
A 18	100	150	200	250	45	20	30	82	96	50	8	6	180	25,71
A 24	-	150	200	250	55	26	36	102	118	60	10	8	240	34,28
A 30	-	150	200	250	65	30	42	112	128	70	10	8	300	42,85

Na požádání:

„X“ zavařené čepy a pouzdra
- řetězy se zvětšenými tolerancemi
- řetězy se zvýšenou pevností
- zinkované, nerezové provedení
- řetězová kola

Auf Wunsch:

„X“ geschweisste Bolzen und Buchsen
- mit vergrössertem Gelenkspiel
- mit erhöhter Festigkeit
- verzinkte -, rostfreie Ausführung
- Kettenräder

Upon request:

„X“ welded pins and bushes
- bigger clearences
- higher breaking load
- zinc or stainless steel version
- sprockets and wheels

По требованию:

„X“ сваренные валики и втулки
- цепи с повышенными допусками
- цепи с повышенной прочностью
- оцинкованное, нержавеющее исполнение
- звездочки

www.rodasuin.com

Dopravní řetězy - HEAVY dle švédské normy SMS 1698
Förderketten - HEAVY nach schwedischer Norm SMS 1698
Conveyor chains - HEAVY to Swedish standard SMS 1698
Конвейерные цепи - ТЯЖЕЛЫЕ согласно шведскому стандарту SMS 1698

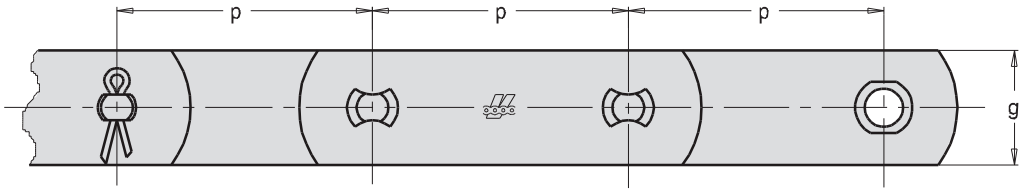

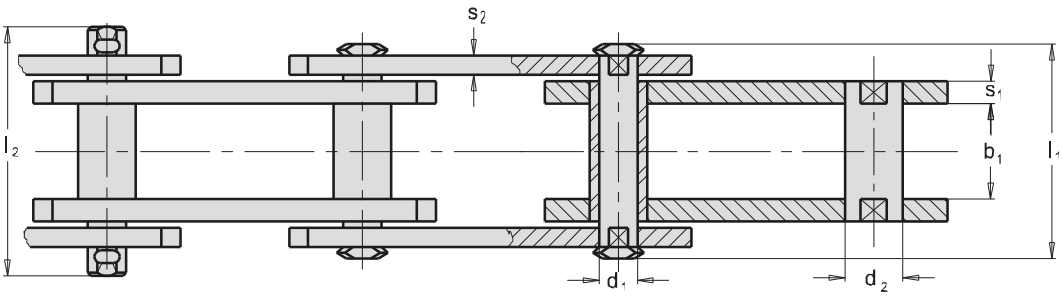

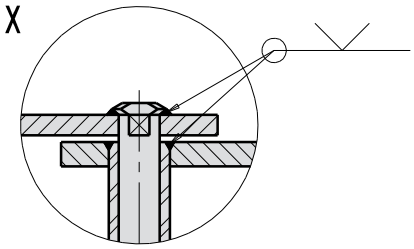

Tov. ozn. Betr. Nr. Firm no. Зав. обозн.	p mm				b_1 mm min	d_1 mm	d_2 mm	l_1 mm	l_2 mm	g mm	s_1 mm	s_2 mm	F_B kN min.	F_A kN
A 3,5 HEAVY	50	63	80	100	18	10	15	46	57	25	4	6	35	5,00
A 5,5 HEAVY	50	63	80	100	22	12	18	52	61	30	5	6	55	7,85
A 8,5 HEAVY	63	80	100	150	25	14	20	61	70	35	6	8	85	12,14
A 12,5 HEAVY	100	150	200	-	35	18	26	76	88	40	8	8	125	17,85
A 18 HEAVY	100	150	200	250	45	20	30	94	106	50	8	10	180	25,71
A 24 HEAVY	-	150	200	250	55	26	36	110	126	60	10	12	240	34,28
A 30 HEAVY	-	150	200	250	65	30	42	120	136	70	10	12	300	42,85

Na požádání:

„X“ zavařené čepy a pouzdra
- řetězy se zvětšenými tolerancemi
- řetězy se zvýšenou pevností
- zinkované, nerezové provedení
- řetězová kola

Auf Wunsch:

„X“ geschweisste Bolzen und Buchsen
- mit vergrössertem Gelenkspiel
- mit erhöhter Festigkeit
- verzinkte -, rostfreie Ausführung
- Kettenräder

Upon request:

„X“ welded pins and bushes
- bigger clearences
- higher breaking load
- zinc or stainless steel version
- sprockets and wheels

По требованию:

„X“ сваренные валики и втулки
- цепи с повышенными допусками
- цепи с повышенной прочностью
- оцинкованное, нержавеющее исполнение
- звездочки

www.rodasuin.com

Dopravní řetězy - dle britské normy BS 4116/4
Förderketten - nach britischer Norm BS 4116/4
Conveyor chains - to British standard BS 4116/4
Конвейерные цепи - согласно британскому стандарту BS 4116/4

Zobrazeno: Typ B - bez kladek • Dargestellt: Typ B - ohne Rollen
Illustrated: Type B - without rollers • Изображено: Тип B - без роликов

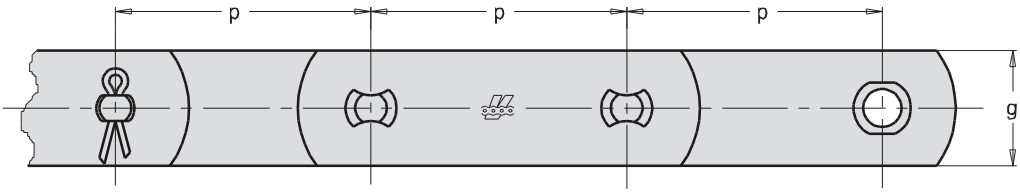

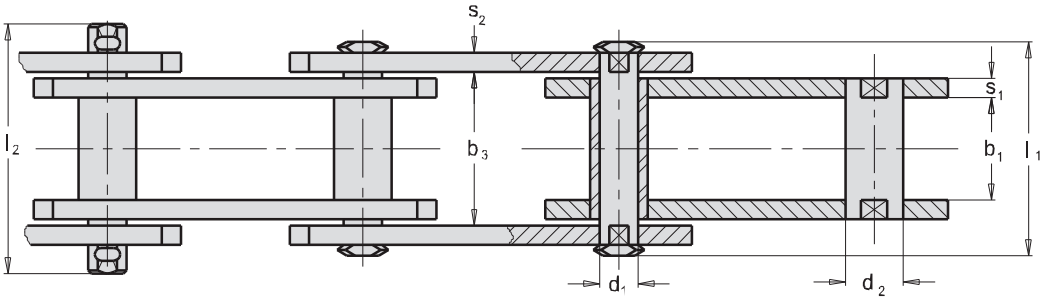

Kladky - DIN 8169 • Rollen - DIN 8169 • Rollers - DIN 8169 • Ролики - DIN 8169

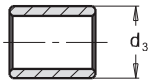

Typ S
Malá kladka
Schonrolle
Small roller
Небольшой ролик

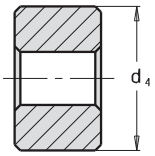

Typ P
Velká kladka
Laufrolle
Plain roller
Большой ролик

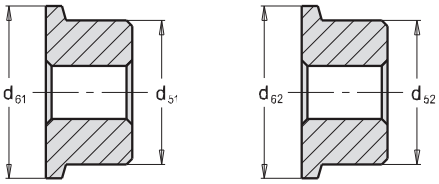

Typ F
Kladka s nákolkem
Bundlaufrolle
Flanged roller
Ролик с фланцем

Standardní rozteč • Normale Teilung • Standard pitch • Стандартный шаг

50,8 - 63,5 - 76,2 - 88,9 - 101,6 - 114,3 - 127 - 152,4 - 177,8 - 203,2 - 228,6 - 304,8 - 381 - 457,2 - 609,6

ISO Nor. ISO Nr. ISO St. Ст. ISO	p mm	b_1 mm min	b_3 mm min	d_1 mm	d_2 mm B	d_3 mm S	d_4 mm P	d_{51} mm F	d_{61} mm F	d_{52} mm F	d_{62} mm F	l_1 mm max	l_2 mm max	g mm	s_1 mm	s_2 mm	f mm²	F_B kN min.	F_A kN
RV-BS 33	50,8 - 152,4	15	25,5	14	18	25,5	31,8	31,8	41,3	-	-	38	44	25,4	4	4	325	33	4,71
RV-BS 67	50,8 - 228,6	19	38,5	19	23,6	38,5	47,6	47,6	60,3	-	-	46	51	38,1	5	4	551	67	9,57
RV-BS 134	88,9 - 304,8	25,4	43,0	26,9	33,2	-	66,7	66,7	85,7	-	-	60	65	51,0	7	5	1059	134	19,14
RV-BS 200	127 - 457,2	38,1	59,0	31,8	38,1	50	88,9	88,9	114,3	127	152,4	83	104	66,0	10	8	1781	200	28,57
RV-BS 267	152,4 - 457,2	38,1	59,0	23,1	38,1	50	88,9	88,9	114,3	127	152,4	83	104	66,0	10	8	1290	267	38,14
RV-BS 400	152,4 - 609,6	38,1	66,1	29,4	38,1	50	88,9	88,9	114,3	127	152,4	95	117	66,0	12	10	1884	400	57,14

Na požádání:
- zavařené čepy a pouzdra
- řetězy se zvětšenými tolerancemi
- řetězy se zvýšenou pevností
- zinkované, nerezové provedení
- řetězová kola

Auf Wunsch:
- geschweisste Bolzen und Buchsen
- mit vergrössertem Gelenkspiel
- mit erhöhter Festigkeit
- verzinkte -, rostfreie Ausführung
- Kettenräder

Upon request:
- welded pins and bushes
- bigger clearences
- higher breaking load
- zinc or stainless steel version
- sprockets and wheels

По требованию:
- сваренные валики и втулки
- цепи с повышенными допусками
- цепи с повышенной прочностью
- оцинкованное, нержавеющее исполнение
- звездочки

www.rodasuin.com

Dopravní řetězy - s nosnými deskami dle britské normy BS 4116/4
Förderketten - Traglaschenketten nach britischer Norm BS 4116/4
Conveyor chains - Deep link chains to British standard BS 4116/4
Конвейерные цепи - с несущими пластинами согласно британскому стандарту BS 4116/4

Zobrazeno: Typ P - velká kladka • Dargestellt: Typ P - Laufrolle
Illustrated: Type P - Plain roller • Изображено: Тип P - большой ролик

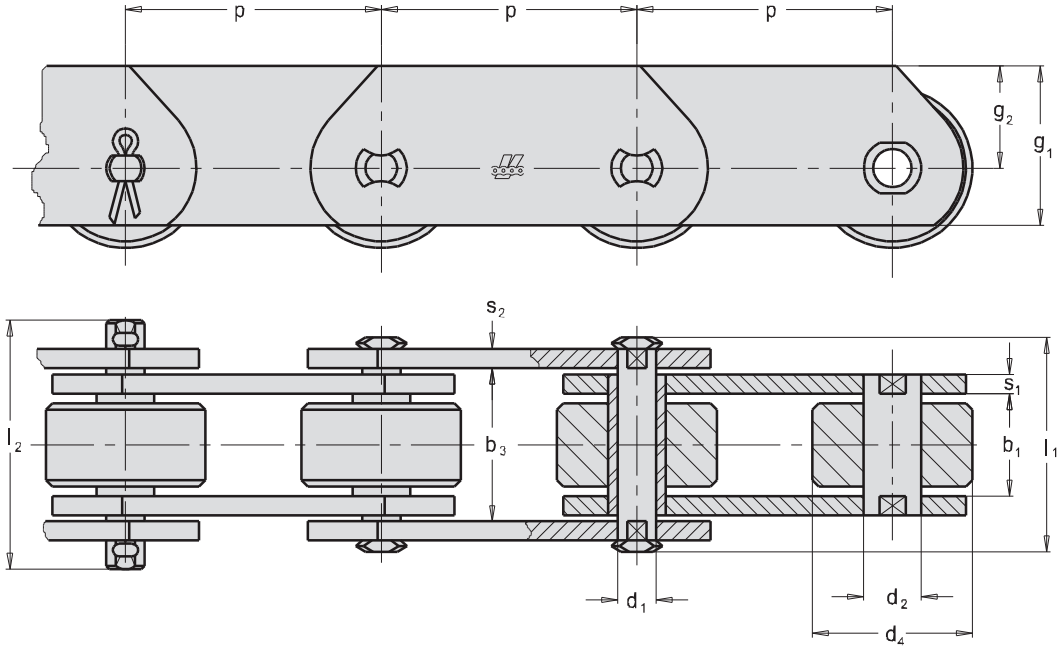

Standardní rozteč • Normale Teilung • Standard pitch • Стандартный шаг

50,8 - 63,5 - 76,2 - 88,9 - 101,6 - 114,3 - 127 - 152,4 - 177,8 - 203,2 - 228,6 - 304,8

ISO Nor. ISO Nr. ISO St. Ст. ISO	p mm	b_1 mm min	b_3 mm min	d_1 mm	d_2 mm	d_4 mm P	l_1 mm max	l_2 mm max	g_1 mm	g_2 mm	s_1 mm	s_2 mm	f mm^2	F_B kN min.	F_A kN
RV-BST 33	50,8 - 152,4	15	25,4	14	18	31,8	38	44	38,7	26	4	4	325	33	4,71
RV-BST 67	50,8 - 228,6	19	32,5	19	23,6	47,6	46	51	51,1	32	5	4	551	67	9,57
RV-BST 134	88,9 - 304,8	25,4	43,0	26,9	33,2	66,7	60	65	70,5	45	7	5	1059	134	19,14

Na požádání:
- zavařené čepy a pouzdra
- řetězy se zvětšenými tolerancemi
- řetězy se zvýšenou pevností
- zinkované, nerezové provedení
- řetězová kola

Auf Wunsch:
- geschweisste Bolzen und Buchsen
- mit vergrössertem Gelenkspiel
- mit erhöhter Festigkeit
- verzinkte -, rostfreie Ausführung
- Kettenräder

Upon request:
- welded pins and bushes
- bigger clearences
- higher breaking load
- zinc or stainless steel version
- sprockets and wheels

По требованию:
- сваренные валики и втулки
- цепи с повышенными допусками
- цепи с повышенной прочностью
- оцинкованное, нержавеющее исполнение
- звездочки

www.rodasuin.com

Dopravní řetězy - s dutými čepy dle britské normy BS 4116/4
Förderketten - mit Hohlbolzen nach britischer Norm BS 4116/4
Conveyor chains - with hollow pins to British standard BS 4116/4
Конвейерные цепи - с пустотелыми валиками согласно британскому стандарту BS 4116/4

Zobrazeno: Typ B - bez kladek • Dargestellt: Typ B - ohne Rollen
Illustrated: Type B - without rollers • Изображено: Тип B - без роликов

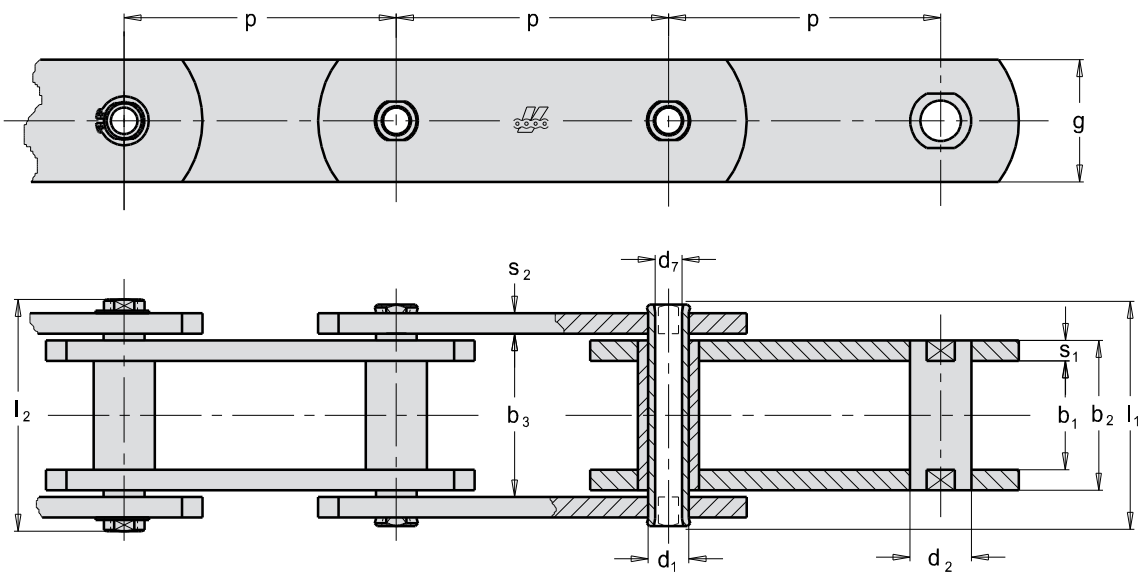

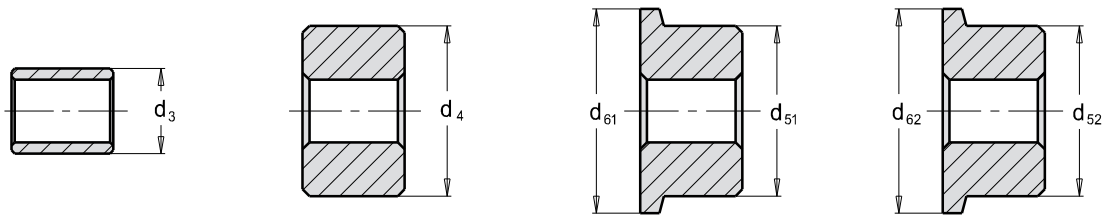

Standardní rozteč • Normale Teilung • Standard pitch • Стандартный шаг

50,8 - 63,5 - 76,2 - 88,9 - 101,6 - 114,3 - 127 - 152,4 - 177,8 - 203,2 - 228,6 - 304,8 - 381 - 457,2

ISO Nor. ISO Nr. ISO St. Ст. ISO	p mm	b_1 mm min	b_3 mm min	d_1 mm	d_2 mm B	d_3 mm S	d_4 mm P	d_{51} mm F	d_{61} mm F	d_{52} mm F	d_{62} mm F	d_7 mm	l_1 mm max	l_2 mm max	g mm	s_1 mm	s_2 mm	f mm²	F_B kN min.	F_A kN
RV-BSC 33	50,8 - 152,4	15,0	25,4	14,0	18,0	25,5	31,8	31,8	41,3	-	-	10,1	38	44	25,4	4	4	325	27	3,85
RV-BSC 67	50,8 - 228,6	19,0	32,5	19,0	23,6	38,5	47,6	47,6	60,3	-	-	13,1	46	51	38,1	5	4	551	54	7,71
RV-BSC 134	88,9 - 304,8	25,4	43,0	26,9	33,2	-	66,7	66,7	85,7	-	-	20,1	60	65	51,0	7	5	1059	107	15,28
RV-BSC 200	127 - 457,2	38,1	59,0	31,8	38,1	50,0	88,9	88,9	114,3	127	152,4	23,1	83	104	66,0	10	8	1781	160	22,85

Na požádání:
- zavařené čepy a pouzdra
- řetězy se zvětšenými tolerancemi
- řetězy se zvýšenou pevností
- zinkované, nerezové provedení
- řetězová kola

Auf Wunsch:
- geschweisste Bolzen und Buchsen
- mit vergrössertem Gelenkspiel
- mit erhöhter Festigkeit
- verzinkte -, rostfreie Ausführung
- Kettenräder

Upon request:
- welded pins and bushes
- bigger clearences
- higher breaking load
- zinc or stainless steel version
- sprockets and wheels

По требованию:
- сваренные валики и втулки
- цепи с повышенными допусками
- цепи с повышенной прочностью
- оцинкованное, нержавеющее исполнение
- звездочки

www.rodasuin.com

Dopravní řetězy - s nosnými deskami a dutými čepy dle britské normy BS 4116/4
Förderketten - Traglaschenketten mit Hohlbolzen nach britischer Norm BS 4116/4
Conveyor chains - Deep link chains with hollow pins to British standard BS 4116/4
Конвейерные цепи - с несущими пластинами и пустотелыми валиками согласно британскому стандарту BS 4116/4

Zobrazeno: Typ P - velká kladka • Dargestellt: Typ P - Laufrolle
Illustrated: Type P - Plain roller • Изображено: Тип P - большой ролик

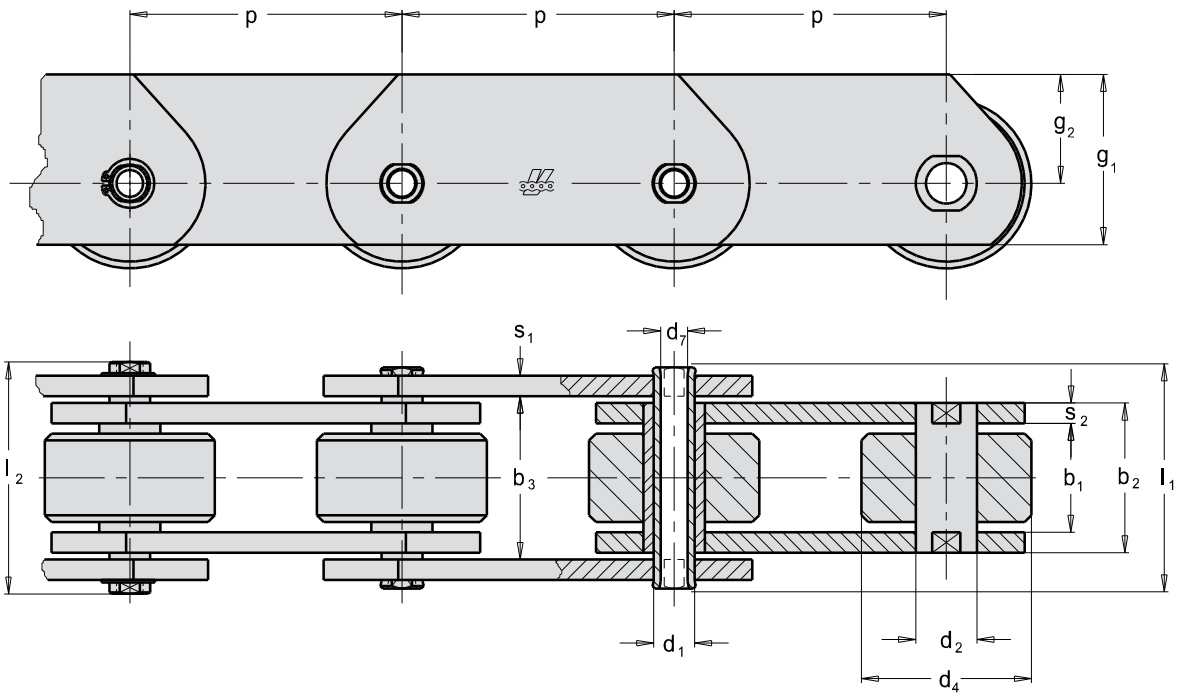

Standardní rozteč • Normale Teilung • Standard pitch • Стандартный шаг

50,8 - 63,5 - 76,2 - 88,9 - 101,6 - 114,3 - 127 - 152,4 - 177,8 - 203,2 - 228,6 - 304,8

ISO Nor. ISO Nr. ISO St. Ст. ISO	p mm	b_1 mm min	b_3 mm min	d_1 mm	d_2 mm	d_4 mm P	d_7 mm	l_1 mm max	l_2 mm max	g_1 mm	g_2 mm	s_1 mm	s_2 mm	f mm^2	F_B kN min.	F_A kN
RV-BSCT 33	50,8 - 152,4	15,0	25,4	14,0	18,0	31,8	10,1	38	44	38,7	26	4	4	325	27	3,85
RV-BSCT 67	50,8 - 228,6	19,0	32,5	19,0	23,6	47,6	13,1	46	51	51,1	32	5	4	551	54	7,71
RV-BSCT 134	88,9 - 304,8	25,4	43,0	26,9	33,2	66,7	20,1	60	65	70,5	45	7	5	1059	160	15,28

Na požádání:
- zavařené čepy a pouzdra
- řetězy se zvětšenými tolerancemi
- řetězy se zvýšenou pevností
- zinkované, nerezové provedení
- řetězová kola

Auf Wunsch:
- geschweisste Bolzen und Buchsen
- mit vergrössertem Gelenkspiel
- mit erhöhter Festigkeit
- verzinkte -, rostfreie Ausführung
- Kettenräder

Upon request:
- welded pins and bushes
- bigger clearences
- higher breaking load
- zinc or stainless steel version
- sprockets and wheels

По требованию:
- сваренные валики и втулки
- цепи с повышенными допусками
- цепи с повышенной прочностью
- оцинкованное, нержавеющее исполнение
- звездочки

www.rodasuin.com

Dopravní řetězy s otvory
Förderketten mit Bohrungen in den Laschen
Conveyor chains with holes in the plates
Конвейерные цепи с отверстиями

Na přání zhotovíme jakýkoliv tvar, rozměr a rozmístění unašečů a desek.
Auf Kundenwunsch können wir jede Form, Abmessung und Lage der Mitnehmer und Laschen liefern.
Any shape, dimension and arrangement of attachments or plates available upon request.
По требованию любая форма, размер и размещение специальных звеньев и пластин.

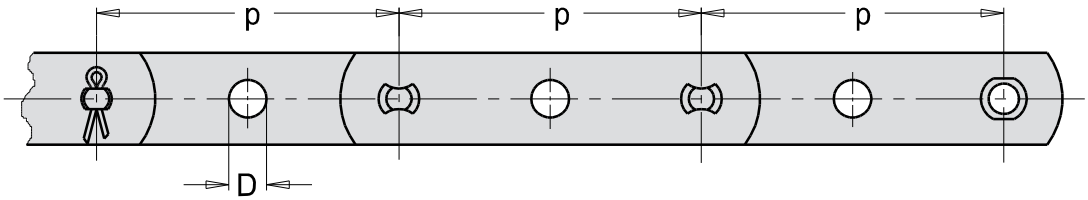

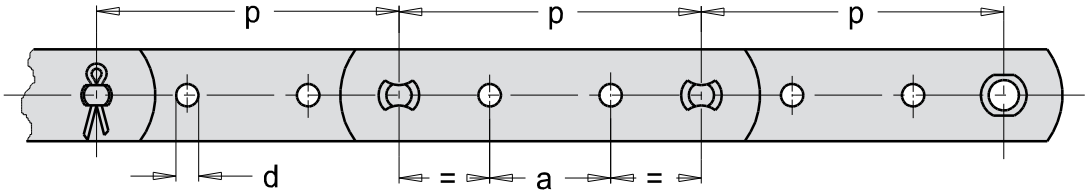

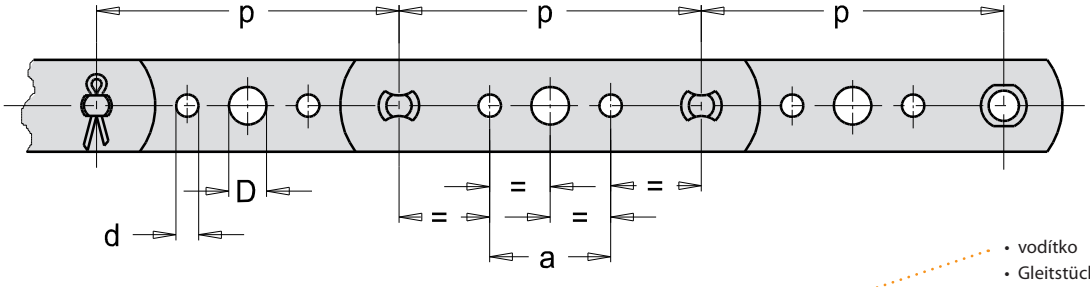

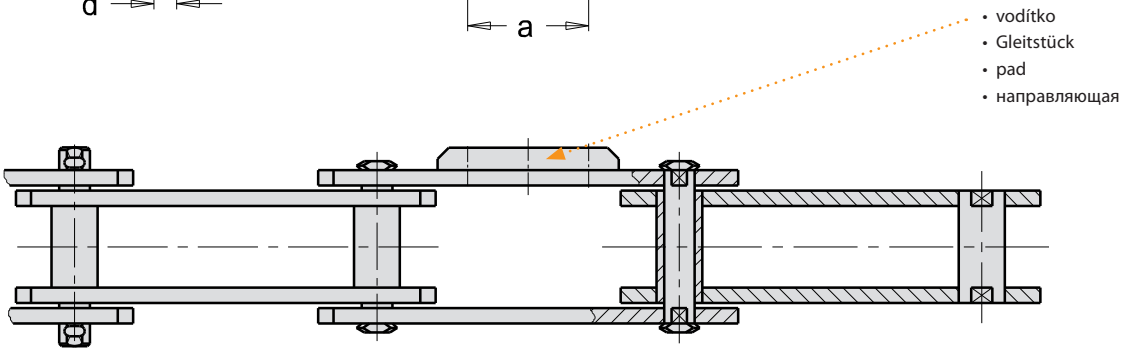

www.rodasuin.com

Dopravní řetězy s prodlouženými nebo osazenými čepy
Förderketten mit verlängerten oder abgesetzten Bolzen
Conveyor chains with extended or stepped pins
Конвейерные цепы длиннозвеньевые или с удлиненными валиками

Na přání zhotovíme jakýkoliv tvar, rozměr a rozmístění unašečů, desek a čepů.
Auf Kundenwunsch können wir jede Form, Abmessung und Lage der Mitnehmer, Laschen und Bolzen liefern.
Any shape, dimension and arrangement of attachments, plates and pins available upon request.
По требованию любая форма, размер и размещение специальных звеньев, пластин и валиков.

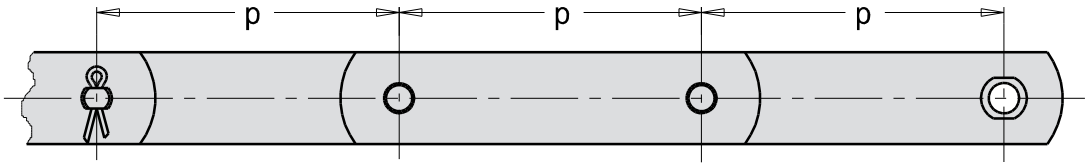

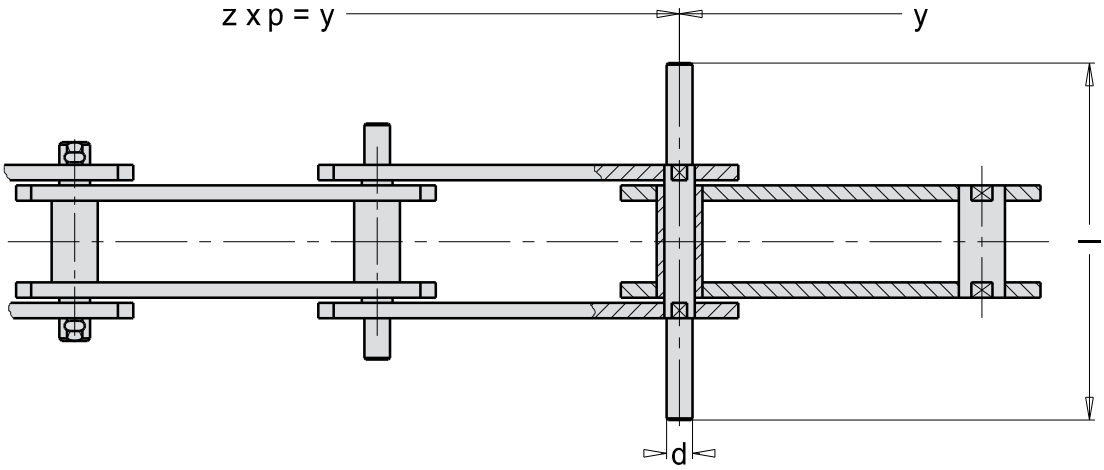

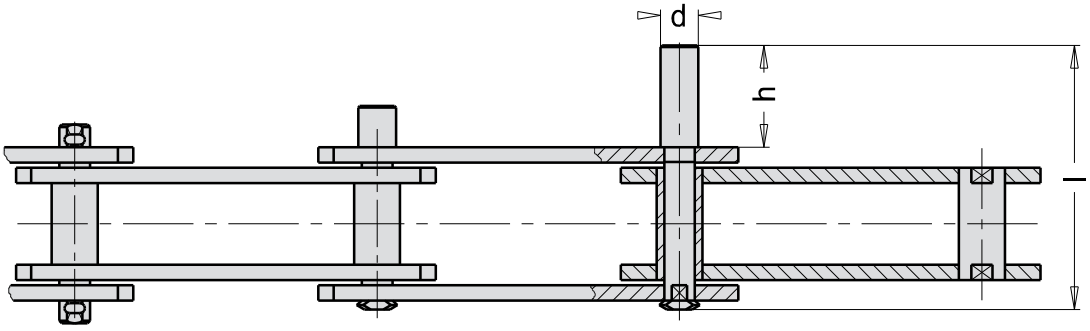

Spojovací elementy pro dopravní řetězy
Verbindungselemente
Connecting links
Соединительные элементы

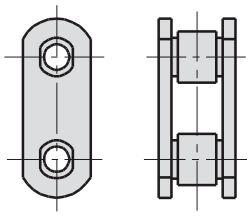

Vnitřní článek
Innenglied
Inner link
Внутреннее звено

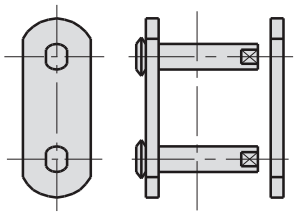

Vnější článek
Aussenglied
Outer link
Наружное звено

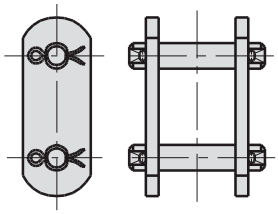

Spojovací článek se závlačkou po obou stranách
Verbindungsglied mit Splint - beidseitig
Connecting link with cotter pin - two sides
Соединительное звено со шплинтом

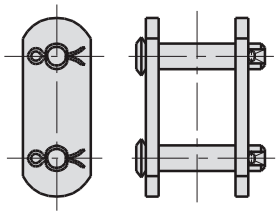

Spojovací článek se závlačkou po jedné straně
Verbindungsglied mit Splint - einseitig
Connecting link with cotter pin - one side
Соединительное звено со шплинтом

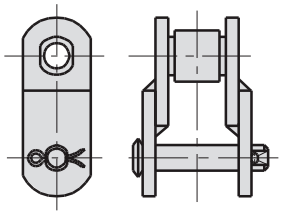

Lomený článek se závlačkou
Gekröpftes Glied mit Splintverschluss
Offset link with cotter pin
Гнутое звено

Z důvodu životnosti řetězu se nedoporučuje používat lomených článků. Jejich pevnost je o 20 % nižší než pevnost řetězu!!!

Es empfiehlt sich, im Interesse der Lebensdauer, nicht gekröpfte Glieder zu verwenden, da ihre Bruchkraft um 20 % niedriger ist als die Kettenbruchkraft!!!

To retain the chain lifetime, offset links should not be used as their breaking load is 20 % less than breaking load of the chain!!!

По причине срока службы цепи не рекомендуется использовать гнутые звенья. Их прочность на 20 % ниже прочности цепи !!!

www.rodasuin.com

- Řetězy ROTARY, Pouzdrové dopravní řetězy
- Rotaryketten, Buchsenförderketten
- Rotary chains, Bush conveyor chains
- Цепи с гнутыми пластинами ROTARY, втулочные конвейерные цепи

Řetězy ROTARY, Pouzdrové dopravní řetězy
Rotaryketten, Buchsenförderketten
Rotary chains, Bush conveyor chains
Цепи с гнутыми пластинами ROTARY, втулочные конвейерные цепи

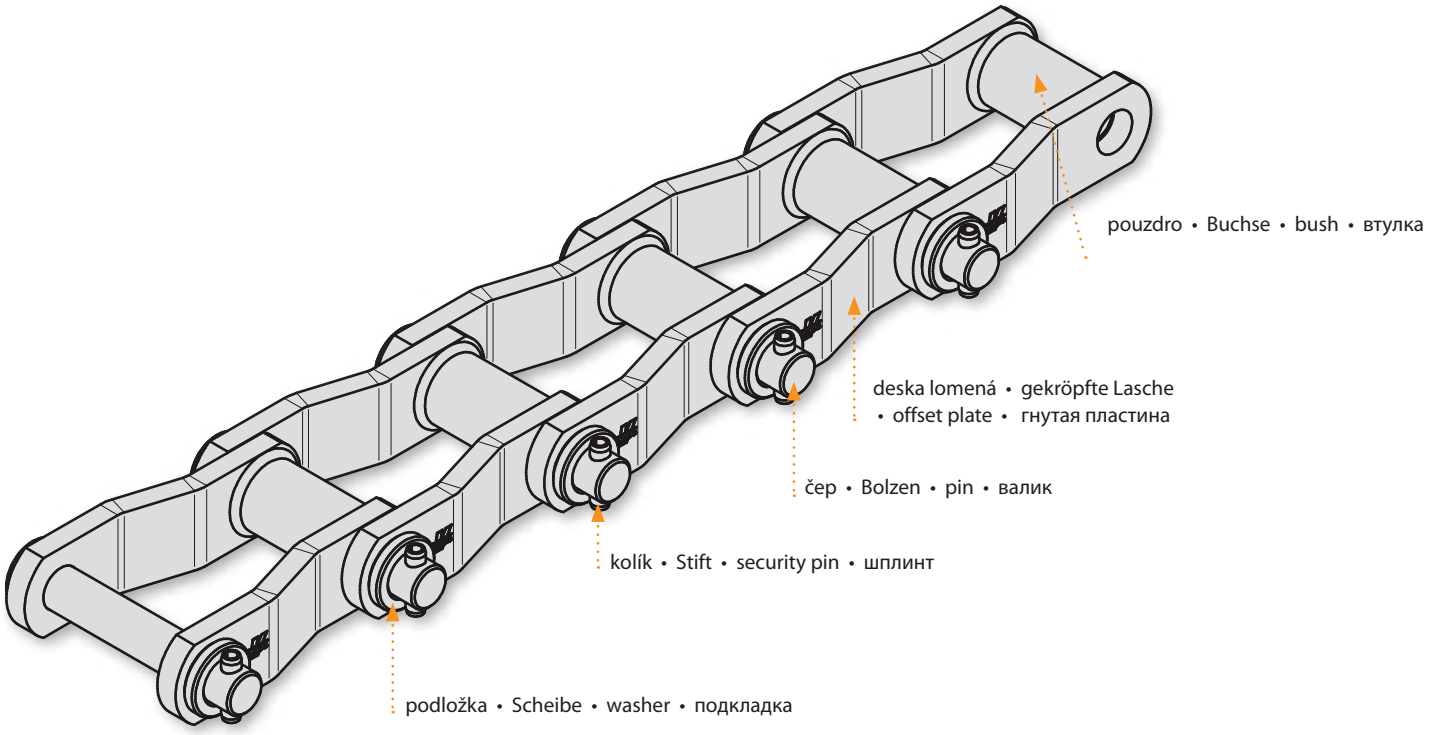

Válečkové řetězy s lomenými články - ROTARY
Vysoká odolnost proti dynamickému namáhání je významným faktorem při malých obvodových rychlostech a velkých přenášených výkonech. Použití: vrtné soupravy, zemní stroje, pásová vozidla apod.

Roller chains with cranked links - ROTARY
High resistance against dynamic stresses is a significant factor at low peripheral speeds and high transferred output. Application: drilling units, earth moving machines, track vehicles, and the like.

Rollenketten mit gekröpften Gliedern (ROTARY-Ketten)
Sie haben eine große Widerstandsfähigkeit gegen Schwingungen bei kleiner Umfangsgeschwindigkeit und bei der Übertragung großer Kräfte. Anwendung: Erdbohranlagen, Erdmaschinen, Raupenfahrzeuge u.a.

Роликовые цепи с гнутыми спецпластинами - ROTARY
Высокая устойчивость к динамической нагрузке является существенным фактором при небольших окружных скоростях и больших передаваемых мощностях. Использование: буровые установки, землеройные машины, гусеничные транспортные средства и т.п.

Rádi vyhovíme Vašim požadavkům na konstrukci, rozměry, materiály, mazání, tepelné a povrchové zpracování řetězů a řetězových kol.

Ihren Wünschen an Konstruktion, Dimensionen, Materialien, Wärmebehandlung oder Oberflächenbearbeitung der Ketten und Kettenräder werden wir gern entsprechen.

We shall gladly meet any customer requirements for design, dimensions, raw material, lubrication, heat and surface treatment of chains and sprockets.

Рады удовлетворим Ваши требования относительно конструкции, размеров, материалов, смазки, термической отделки и отделки поверхности цепей и цепных колес.

www.rodasuin.com

Válečkové řetězy s lomenými články ROTARY - dle DIN 8182 / ANSI API
Rollenketten mit gekröpften Gliedern ROTARY-Ketten - nach DIN 8182 / ANSI API
Roller chains with cranked links ROTARY - to DIN 8182 / ANSI API
Роликовые цепи с гнутыми спецпластинами ROTARY - согласно DIN 8182 / ANSI API

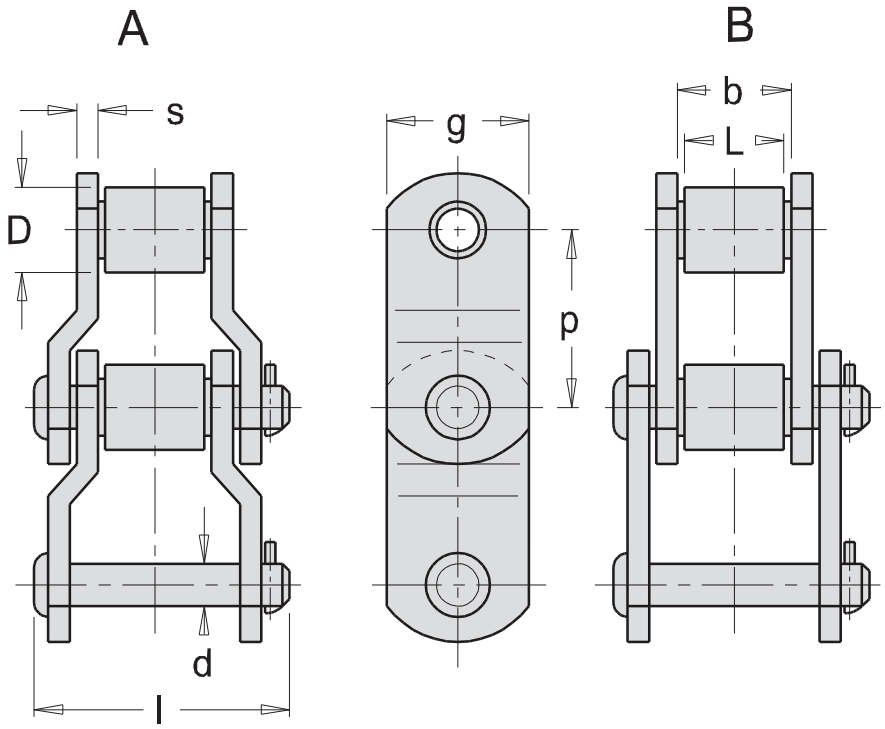

Tov. ozn. Betr. Nr. Firm no. Зав. обозн.	Typ Typ Type Тип	p inch	p mm	b mm min.	d mm	D mm	l mm	g mm	s mm	F_B kN	F_A kN	Q kg/m
RV - TXS 882	A	2,610	66,3	27,5	11,10	22,20	68,0	29	6,3	127	12,7	5,57
RV - 603	A	3,000	76,2	38,0	14,00	-	86,5	40	8,0	240	24,0	9,80
RV - 3067X	A	3,067	77,9	40,0	19,00	41,30	98,7	50	10,0	500	50,0	19,10
RV - 3	A	3,075	78,1	38,1	17,92	31,75	93,0	45	8,0	340	34,0	12,30
RV - 3 PD	B	3,075	78,1	38,0	17,92	31,75	87,0	45	8,0	340	34,0	11,60
RV - 3366	A	3,366	85,5	40,0	19,00	39,50	101,0	50	10	340	34,0	16,57
RV - 3.5	A	3,500	88,9	38,1	23,90	44,45	118,0	60	14,0	680	68,0	27,40
RV - 1664 A	A	4,000	101,6	55,5	30,18	57,15	141,0	82	14,0	1135	113,5	41,40
RV - 4	A	4,063	103,2	49,2	23,92	44,45	129,0	60	14,0	680	68,0	26,40
RV - 4 UP	A	4,063	103,2	49,2	23,92	60,00	129,0	60	14,0	680	68,0	31,00
RV - E 4073	A	4,073	103,4	49,5	25,40	45,20	131,0	60	14,0	771	77,1	27,20
RV - 795	A	4,090	103,89	49,2	25,40	50,80	135,0	70	15,0	900	90,0	31,80
RV - 4.5	A	4,500	114,3	49,2	29,24	57,20	130,0	76	14,0	860	86,0	35,00
RV - 1605 AAA	A	5,000	127,0	64,5	34,90	63,50	168,5	90	19,0	1300	130,0	59,60
RV - 5	A	5,000	127.0	70,0	34,90	63,50	174,0	90	19,0	1300	130,0	60,60
RV - 6	A	6,000	152,4	75,0	38,10	76,20	182,0	100	19,0	1600	160,0	70,00

www.rodasuin.com

Pouzdrové dopravní řetězy s unašeči
Buchsenförderketten mit Befestigungslaschen
Bush conveyor chains with attachments
Втулочные конвейерные цепи со специальными звеньями

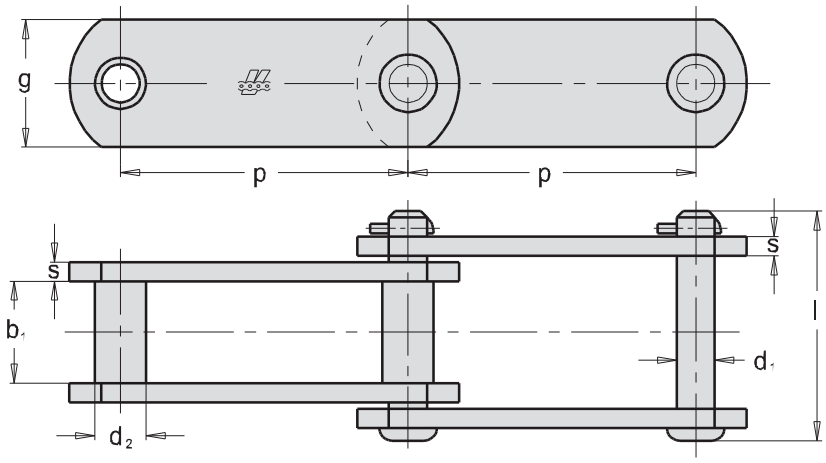

Tov. ozn. Betr. Nr. Firm no. Зав. обозн.	p mm	b_1 mm min.	d_1 mm	d_2 mm	l mm	g mm	s mm	F_B kN	F_A kN	Q kg/m
RV-SS 102 B	101,6	54	15,9	25,4	112,5	38	10	226	22,6	10,5

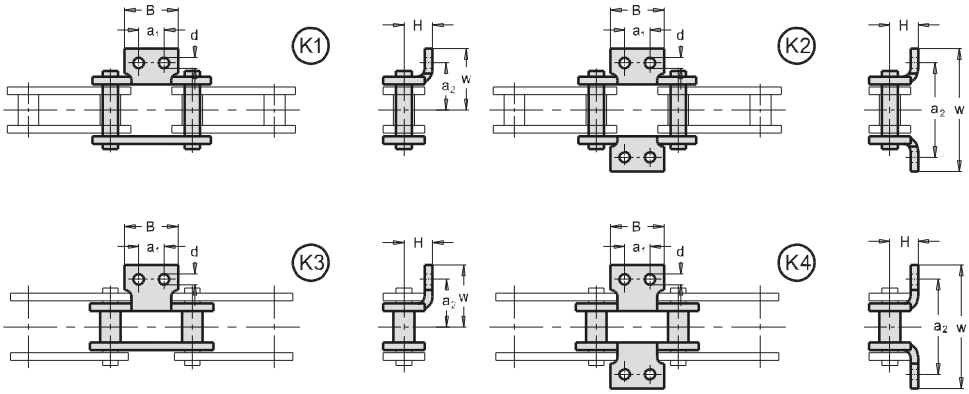

Typ Form Type Тип	d mm	B mm	H mm	a_1 mm	a_2 mm	w mm
K1	10	71	25,5	44,45	67,5	87
K2	10	71	25,5	44,45	135,0	174
K3	10	71	25,5	44,45	67,5	87
K4	10	71	25,5	44,45	135,0	174

www.rodasuin.com

F

- Řetězy pro zemědělství
- Landmaschinenketten
- Agricultural chains
- Цепи для сельского хозяйства

Řetězy pro zemědělství
Landmaschinenketten
Agricultural chains
Цепи для сельского хозяйства

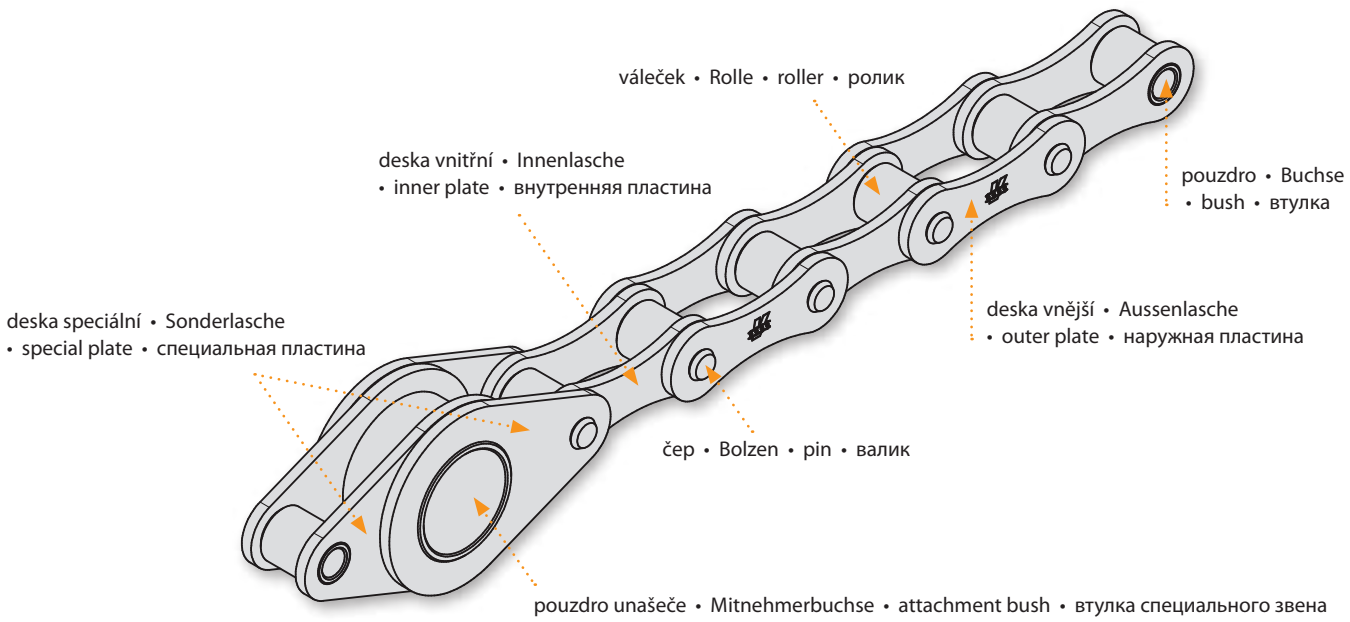

Všechny výrobky firmy ŘETĚZY VAMBERK pro zemědělství jsou konstruovány pro obzvláště těžké provozní podmínky s nepravidelným mazáním, velmi prašným prostředím, nepravidelným a vysokým šokovým zatížením apod.

Vysoká odolnost našich produktů proti dynamickému namáhání a otěru je významným faktorem pro životnost našich výrobků, proto je najdete v celé řadě zemědělských strojů jako např. kombajny, sběrací, třídící a rozmetací stroje, atd.

All the ŘETĚZY VAMBERK products for agriculture are especially designed for heavy-duty operations with irregular lubrication, a very dusty environment, irregular and high shock loads, etc.

The high dynamic stress and wear resistance of our products are important factors for the life time of our products, so you can find them in a wide range of agricultural machinery such as harvesters, collecting, sorting and spreading machines, etc.

Alle Produkte für die Landwirtschaft des Unternehmens ŘETĚZY VAMBERK sind besonders für schwere Betriebsbedingungen mit unregelmässiger Schmierung, in sehr staubiger Umgebung, mit unregelmässigen und hohen Stoßbelastungen usw. entworfen.

Hohe dynamische Beanspruchungsbeständigkeit und Verschleißfestigkeit sind wichtige Faktoren für die Lebensdauer unserer Produkte, deshalb sind sie in einer breiten Palette von landwirtschaftlichen Maschinen, wie Mähdrescher, Sammlungs-, Sortierungs-, und Verteilungsmaschinen usw. zu finden.

Все изделия фирмы «ŘETĚZY VAMBERK» для сельского хозяйства сконструированы для чрезвычайно трудных эксплуатационных условий с нерегулярной смазкой, очень пыльной средой, нерегулярными и высокими импульсными нагрузками и т. п.

Высокая стойкость нашей продукции к динамическим нагрузкам и износу являются существенными факторами для срока службы наших изделий, поэтому вы их найдете в ряде сельскохозяйственных машин, какими являются, напр., комбайны, сборочные, сортировочные и разбрасывающие машины и т. д.

Rádi vyhovíme Vašim požadavkům na konstrukci, rozměry, materiály, mazání, tepelné a povrchové zpracování řetězů a řetězových kol.

Ihren Wünschen an Konstruktion, Dimensionen, Materialien, Wärmebehandlung oder Oberflächenbearbeitung der Ketten und Kettenräder werden wir gern entsprechen.

We shall gladly meet any customer requirements for design, dimensions, raw material, lubrication, heat and surface treatment of chains and sprockets.

Рады удовлетворим Ваши требования относительно конструкции, размеров, материалов, смазки, термической отделки и отделки поверхности цепей и цепных колес.

www.rodasuin.com

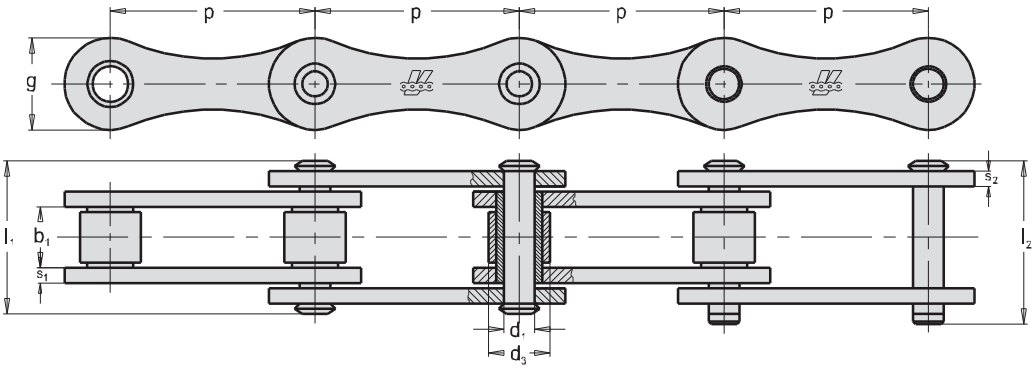

Tov. ozn. Betr. Nr. Firm no. Зав. обозн.	Obj. čís. Art. No. Part no. Код для заказа	p mm	b_1 mm min.	d_1 mm h9	d_3 mm h10	l_1 mm	l_2 mm	g mm	s_1 mm	s_2 mm	F_B kN min.	F_A kN	Q kg/m
V9	318 161 090 000	38,1	21	9	16,0	38	43	21	3	3	40	5,71	1,9
T-38,1 L	318 651 038 101	38,1	21	9	25,4	38	43	21	3	3	40	5,71	3,3

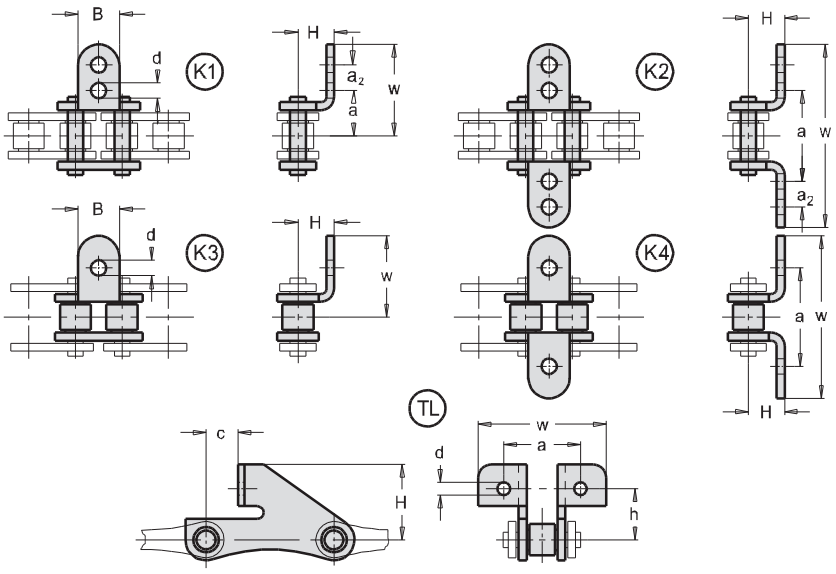

Typ Form Type Тип	d mm	B mm	H mm	h mm	a mm	a_2 mm	w mm	c mm
K1	8,4	25	18	-	30	20	62	-
K2	8,4	25	18	-	60	20	124	-
K3	6,5	17	15	-	26	-	35	-
K4	6,5	17	15	-	52	-	70	-
TL	6,5	-	34	25,2	51	-	70	8,1

Řetězy pro zemědělství
Landmaschinenketten
Agricultural chains
Цепи для сельского хозяйства

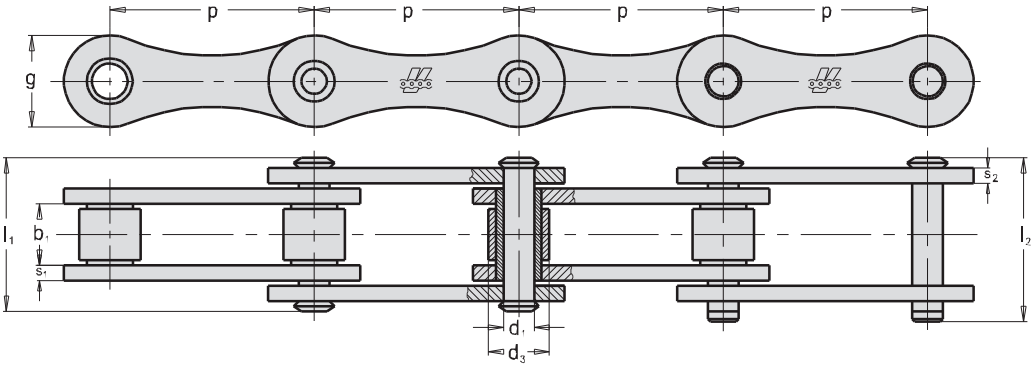

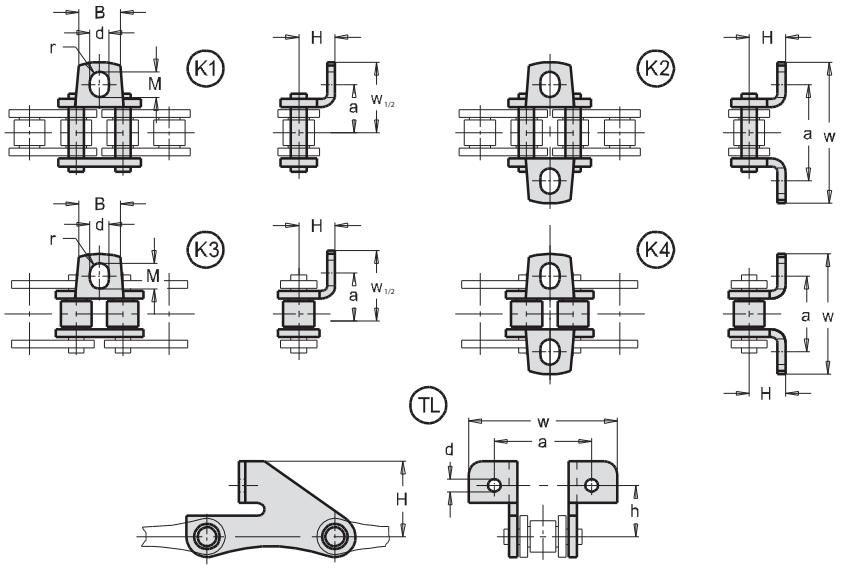

Tov. ozn. Betr. Nr. Firm no. Зав. обозн.	p mm	b_1 mm min.	d_1 mm h9	d_3 mm h10	l_1 mm	l_2 mm	g mm	s_1 mm	s_2 mm	a mm	H mm	w mm	d mm.	M mm.	h mm	F_B kN min.	F_A kN	Q kg/m
S 32	29,21	15,88	4,45	11,43	26,7	29,3	13,4	1,8	1,8	42,9	8,6	60,0	6,5	8,1	-	20,0	2,85	0,86
S 42	34,93	19,05	7,01	14,27	34,2	36,9	19,7	2,8	2,8	54,0	14,0	74,0	8,3	12,5	-	42,3	6,04	1,60
S 45	41,40	22,23	5,74	15,24	36,9	40,7	17,2	2,8	2,8	54,0	11,4	74,0	8,3	11,5	-	32,9	4,70	1,66
S 52	38,10	22,23	5,74	15,24	36,9	40,7	17,2	2,8	2,8	58,8	11,4	77,2	8,5	10,0	-	32,9	4,70	1,68
S 55	41,40	22,23	5,74	17,78	36,9	40,7	17,2	2,8	2,8	54,0	11,4	74,0	8,3	11,5	-	32,9	4,70	1,80
S 62	41,91	25,40	5,74	19,05	40,0	43,2	17,2	2,5	2,5	66,6	11,4	95,0	8,5	14,8	-	34,7	4,95	1,87
S 77	58,34	22,23	8,92	18,26	43,3	49,2	25,8	4,0	4,0	76,2	20,8	101	8,5	11,5	-	56,1	8,01	2,66
S 88	66,27	28,58	8,92	22,86	49,7	54,6	26,0	4,0	4,0	96,8	20,8	110	8,5	10,0	-	56,1	8,01	3,25
RV4-41.4	41,40	20,00	8,28	15,88	36,7	40,2	21,0	3,0	3,0	70,0	16,0	94,0	8,5	-	-	60,0	8,57	2,53
RV5-41.4	41,40	20,00	8,28	15,88	36,7	40,2	21,0	3,0	3,0	63,5	25,0	85,0	6,5	-	44,5	60,0	8,57	2,24

www.rodasuin.com

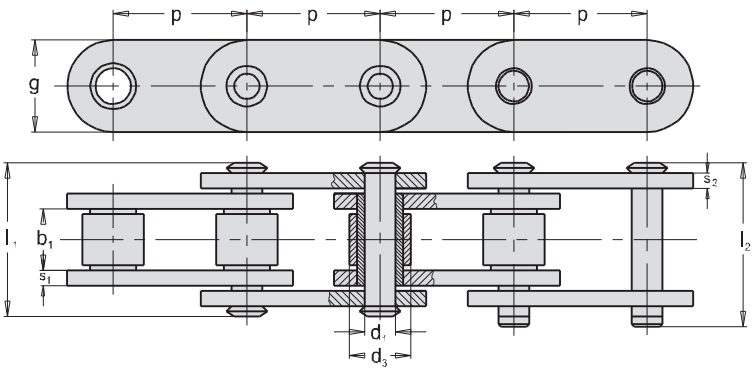

Tov. ozn. Betr. Nr. Firm no. Зав. обозн.	Obj. čís. Art. No. Part no. Код для заказа	p mm	b_1 mm min.	d_1 mm h9	d_3 mm h10	l_1 mm	l_2 mm	g mm	s mm	F_B kN min.	F_A kN	Q kg/m
KU 45 A	318 651 045 101	45	12	7	25	25	30	20	2	20	2,85	1,9
KU 45 B	318 651 045 102	45	12	7	25	29	34	20	3	30	4,28	2,4

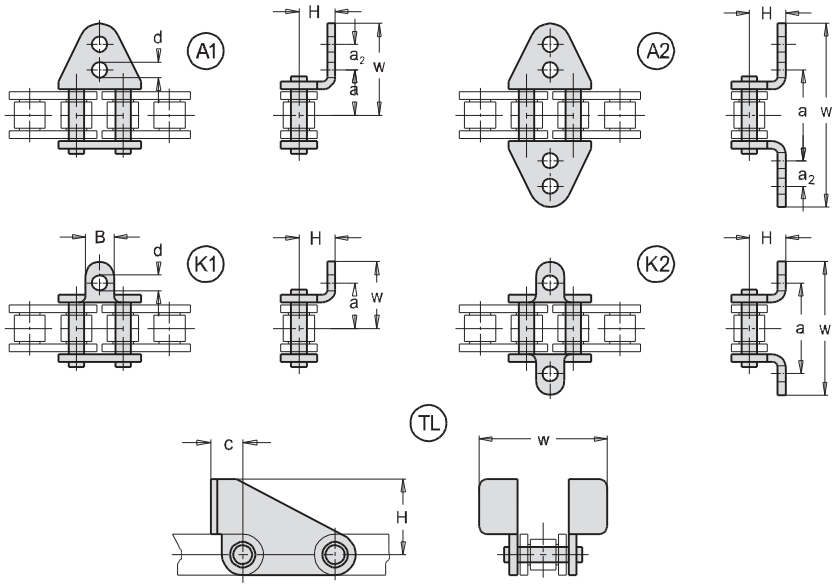

pro typ KU 45A • für Typ KU 45A • for type KU 45A • для типа KU 45A

Typ Form Type Тип	d mm	B mm	H mm	a mm	a_2 mm	w mm
A1	7	-	25,0	25,5	25	66,5
A2	7	-	25,0	51,0	25	133,0
K1	7	25	17,5	22,5	-	34,5
K2	7	25	17,5	45,0	-	69,0
TL	-	-	68,0	-	-	200,0

pro typ KU 45B • für Typ KU 45B • for type KU 45B • для типа KU 45B

Typ Form Type Тип	d mm	B mm	H mm	a mm	a_2 mm	w mm
A1	7	-	25	26,5	25	67
A2	7	-	25	26,5	25	134
K1	7	25	15	23.5	-	38
K2	7	25	15	47.0	-	76
TL	-	-	68	-	-	200

Řetězy pro zemědělství
Landmaschinenketten
Agricultural chains
Цепи для сельского хозяйства

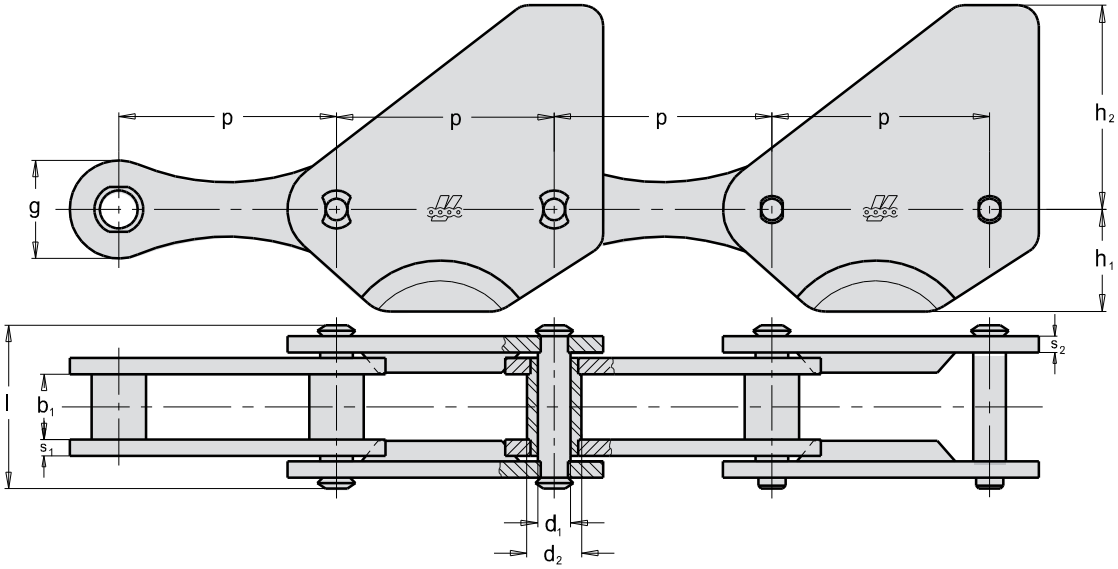

Tov. ozn. Betr. Nr. Firm no. Зав. обозн.	Obj. čís. Art. No. Part no. Код для заказа	p mm	b_1 mm min.	d_1 mm max.	d_2 mm max.	l mm	g mm	s_1 mm	s_2 mm	h_1 mm	h_2 mm	f mm^2	F_B kN min.	F_A kN	Q kg/m
TML 50A	318 361 212 000	50	12	10	15	30	22	3	3	28	55	170	25	3,57	2,74

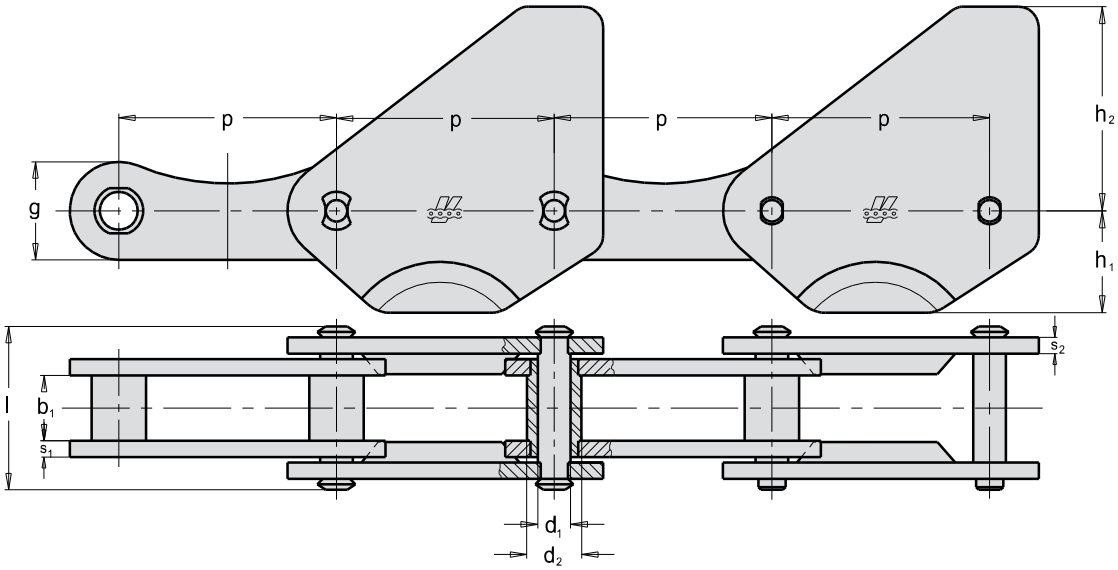

Tov. ozn. Betr. Nr. Firm no. Зав. обозн.	Obj. čís. Art. No. Part no. Код для заказа	p mm	b_1 mm min.	d_1 mm max.	d_2 mm max.	l mm	g mm	s_1 mm	s_2 mm	h_1 mm	h_2 mm	f mm^2	F_B kN min.	F_A kN	Q kg/m
TML 50A	318 361 213 000	50	12	10	15	30	26	3	3	28	55	170	35	5,00	3,31

www.rodasuin.com

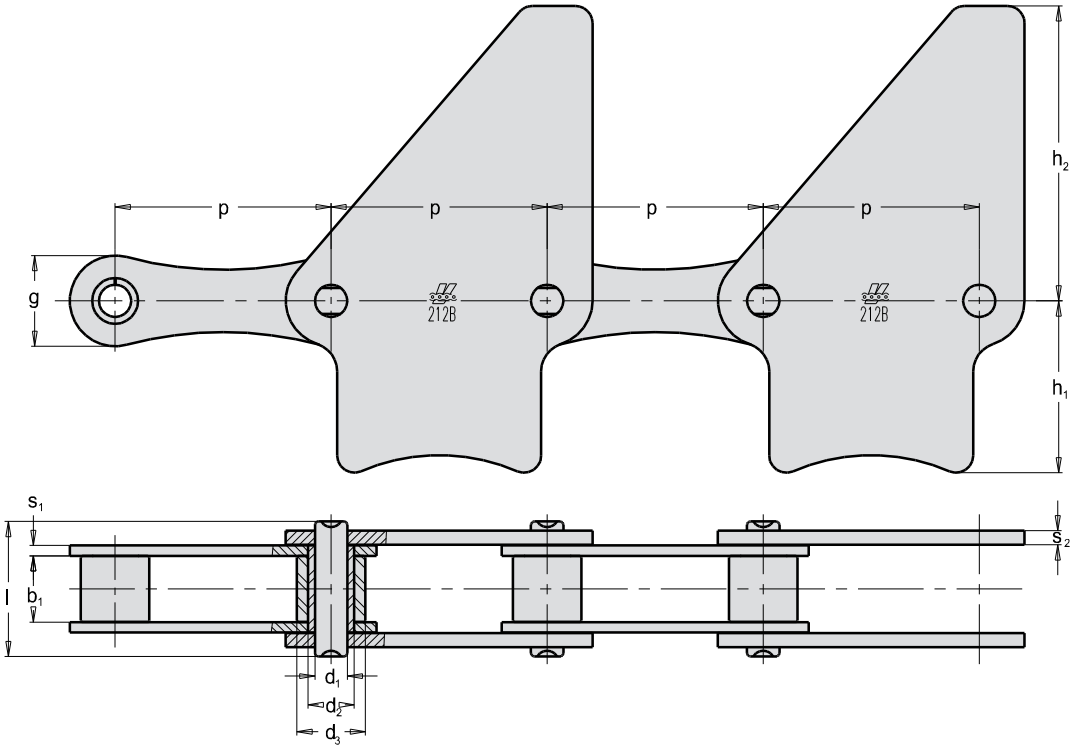

Tov. ozn. Betr. Nr. Firm no. Зав. обозн.	Obj. čís. Art. No. Part no. Код для заказа	p mm	b_1 mm min.	d_1 mm max.	d_3 mm max.	l mm	g mm	s_1 mm	s_2 mm	h_1 mm	h_2 mm	f mm^2	F_B kN min.	F_A kN	Q kg/m
212B-1	318 131 030 001	38,1	11,68	5,72	12,07	24	16	1,85	2,5	30,3	52	89	29	4,14	2,10

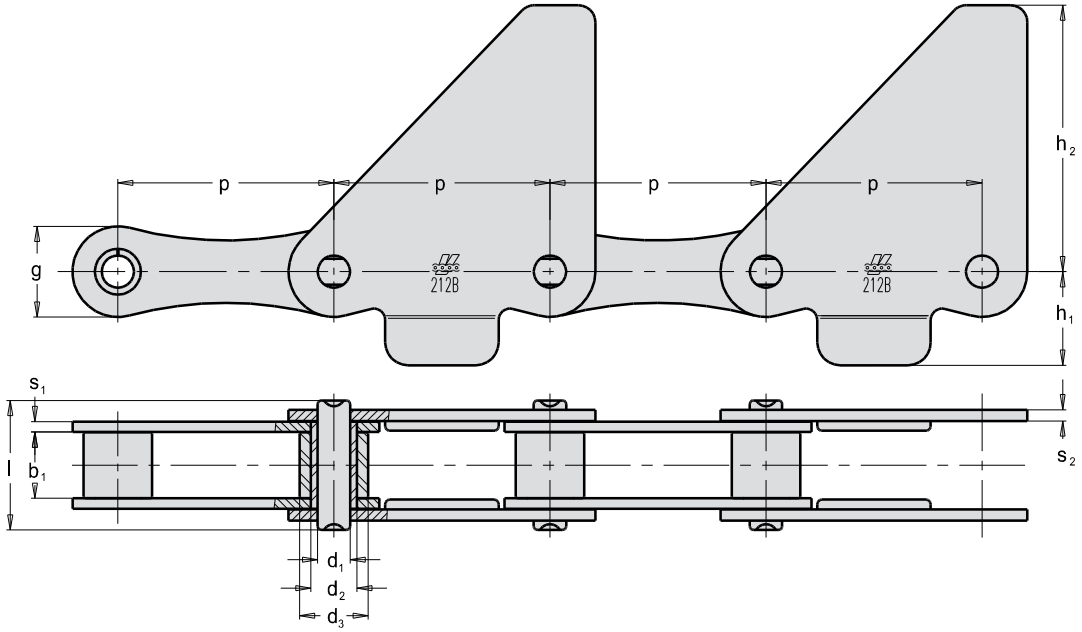

Tov. ozn. Betr. Nr. Firm no. Зав. обозн.	Obj. čís. Art. No. Part no. Код для заказа	p mm	b_1 mm min.	d_1 mm max.	d_3 mm max.	l mm	g mm	s_1 mm	s_2 mm	h_1 mm	h_2 mm	f mm^2	F_B kN min.	F_A kN	Q kg/m
212B-1	318 131 030 002	38,1	11,68	5,72	12,07	23	16	1,85	2	16,5	47	89	29	4,14	1,47

- Řetězy pro pekárny
- Ketten für Bäckereiindustrie
- Chains for bakeries
- Цепи для пекарен

Řetězy pro pekárny
Ketten für Bäckereiindustrie
Chains for bakeries
Цепи для пекарен

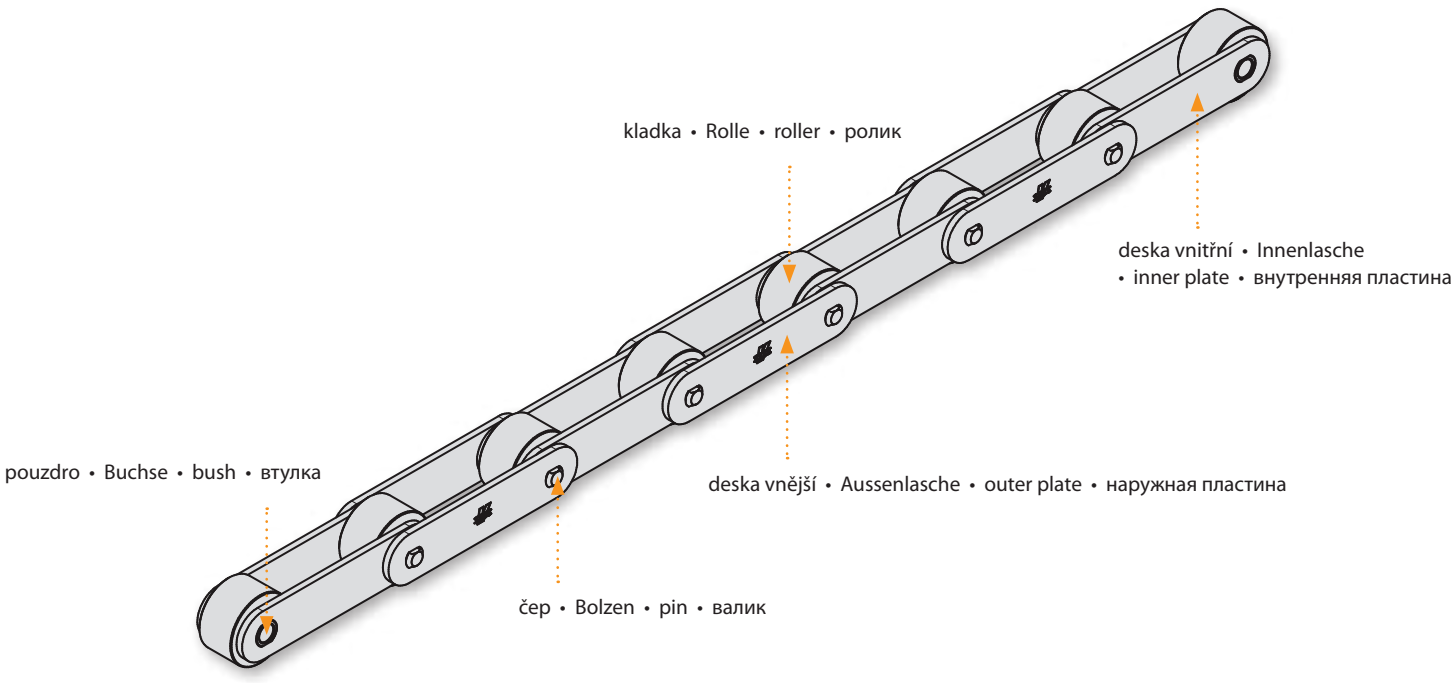

V současnosti ŘETĚZY VAMBERK dodávají celý sortiment řetězů pro pekárenský průmysl, který uspokojí i nejnáročnějšího zákazníka.

Na požádání je možno tyto výrobky dodávat v různém provedení a kombinacích jako např. použít různé materiály (ocel, nerez, plast), tepelné zpracování, povrchové úpravy a mazání. Pro správnou funkci dopravníků se řetězy dále předtahují, párují a označují.

At present, the ŘETĚZY VAMBERK company delivers full range of chains for the baking industry which will satisfy even the most demanding customer.

Upon request we can supply these products in various designs and combinations. Different materials (steel, stainless steel, plastic), heat treatment, surface finishing and lubrication can be used. To guarantee proper function of the conveyors, the chains are also pre-stretched, paired and marked.

Derzeit liefert ŘETĚZY VAMBERK die komplette Palette an Ketten für die Bäckereiindustrie und diese Ketten stellen auch den anspruchsvollsten Kunden zufrieden.

Auf Wunsch können wir diese Produkte in verschiedenen Ausführungen und Kombinationen liefern - aus Stahl / rostfreiem Stahl / Kunststoff, mit Wärmebehandlung, Oberflächenbehandlung und Schmierung. Um die einwandfreie Funktion der Förderketten zu sichern, werden die Ketten noch vorgereckt, gepaart und markiert.

В настоящее время компания «ŘETĚZY VAMBERK» поставляет весь ассортимент цепей для хлебопекарной промышленности, который удовлетворит даже самого требовательного заказчика.

По требованию можно поставлять эти изделия в различном исполнении и комбинациях: можно, например, использовать различные материалы (сталь, нержавеющая сталь, пластик), или же тепловую обработку, разные виды обработки поверхности и смазки. Для правильной функции конвейеров цепи далее предварительно натягиваются, спариваются и обозначаются.

Rádi vyhovíme Vašim požadavkům na konstrukci, rozměry, materiály, mazání, tepelné a povrchové zpracování řetězů a řetězových kol.

Ihren Wünschen an Konstruktion, Dimensionen, Materialien, Wärmebehandlung oder Oberflächenbearbeitung der Ketten und Kettenräder werden wir gern entsprechen.

We shall gladly meet any customer requirements for design, dimensions, raw material, lubrication, heat and surface treatment of chains and sprockets.

Рады удовлетворим Ваши требования относительно конструкции, размеров, материалов, смазки, термической отделки и отделки поверхности цепей и цепных колес.

www.rodasuin.com

Řetězy pro pekárny
Ketten für Bäckereiindustrie
Chains for bakeries
Цепи для пекарен

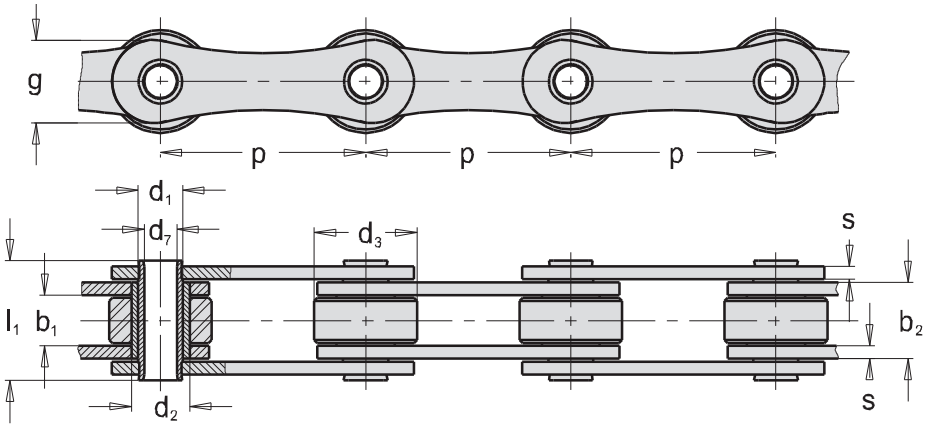

Tov. ozn. Betr. Nr. Firm no. Зав. обозн.	Obj. čís. Art. Nr. Part no. Код для заказа	p mm	b_1 mm min.	b_2 mm min.	d_1 mm	d_2 mm	d_3 mm	d_7 mm	l_1 mm	g mm	s mm	F_B kN min.	F_A kN	Q kg/m
T - 50 DC	318 651 050 141	50,0	18,0	24,5	9	12,5	32	6,2	35,0	22,0	3	23	3,28	3,23
T - 50,8	318 151 108 000	50,8	10,0	16,5	12	16	30	8,2	28,6	25,4	3	25	3,57	2,67
T - 50,8 K	318 151 111 000	50,8	10,0	16,5	12	16	30	8,2	28,6	25,4	3	40	5,71	2,67
T - 50,8	318 151 115 000	50,8	10,0	16,5	12	16	-	8,2	28,6	25,4	3	25	3,57	1,61
T - 60	318 651 060 006	60,0	10,5	17,0	12	18	30	8,2	30,5	28,0	3	40	5,71	2,29
T - 60	318 651 060 007	60,0	10,0	16,5	12	18	30	8,2	28,0	28,0	3	40	5,71	2,26

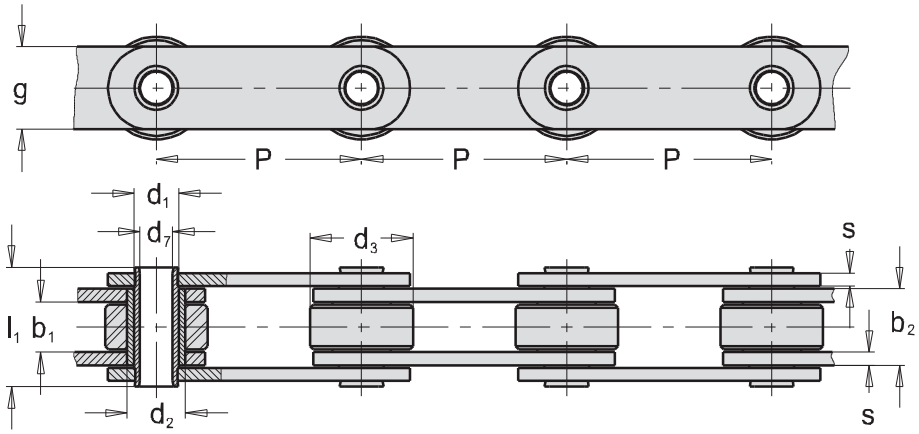

Tov. ozn. Betr. Nr. Firm no. Зав. обозн.	Obj. čís. Art. Nr. Part no. Код для заказа	p mm	b_1 mm min.	b_2 mm min.	d_1 mm	d_2 mm	d_3 mm	d_7 mm	l_1 mm	g mm	s mm	F_B kN min.	F_A kN	Q kg/m
T - 38,1	318 151 109 102	38,1	12,7	18,0	9	11,9	22	6,0	28,0	21	2,5	20	2,85	1,60
T - 50	318 651 050 127	50,0	12,0	18,5	10	14,0	25	6,2	31,0	20	3,0	30	4,28	2,14
T - 50	318 651 050 135	50,0	11,4	18,9	9	12,5	25	6,2	22,0	22	3,5	25	3,57	2,32
T - 52	318 651 052 101	52,0	16,0	23,5	14	20,0	32	10,2	38,0	26	3,5	32	4,57	3,69
T - 63	318 051 063 110	63,0	10,0	16,5	12	16,0	30	8,2	29,5	26	3,0	40	5,71	2,48
T - 63	318 051 063 112	63,0	15,0	21,5	12	16,0	30	8,2	34,5	26	3,0	40	5,71	2,88
T - 100	318 151 110 000	100,0	15,0	23,5	14	20,0	32	10,2	37,4	25	4,0	40	5,71	4,70

Poznámka:

Možno dodat v různém provedení a kombinacích:

- **Čep a pouzdro:** ocel, zinek, nerez
- **Desky:** ocel, zinek, nerez
- **Kladka:** ocel, zinek, nerez, nylon

Bemerkung:

Auf Wunsch in verschiedenen Ausführungen:

- **Bolzen und Buchse:** Stahl, verzinkter oder rostfreier Stahl
- **Laschen:** Stahl, verzinkter oder rostfreier Stahl
- **Rolle:** Stahl, verzinkter oder rostfreier Stahl und Nylon

Note:

Available in various versions:

- **Pin and bush:** steel, zinc plated or stainless steel
- **Plates:** steel, zinc plated or stainless steel
- **Roller:** steel, zinc plated or stainless steel and nylon

Примечание:

можно поставить в различном исполнении и комбинациях:

- **Валик и втулка:** сталь, цинк, нержавеющая сталь
- **Пластины:** сталь, нержавеющая сталь
- **Ролик:** сталь, цинк, нержавеющая сталь, нейлон

www.rodasuin.com

Řetězy pro pekárny
Ketten für Bäckereiindustrie
Chains for bakeries
Цепи для пекарен

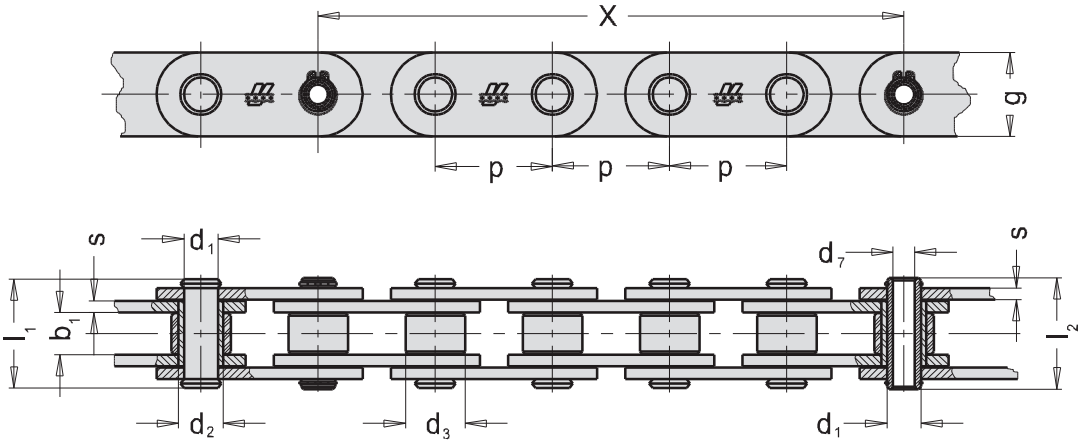

Tov. ozn. Betr. Nr. Firm no. Зав. обозн.	Obj. čís. Art. Nr. Part no. Код для заказа	p mm	b1 mm min.	d_1 mm	d_2 mm	d_3 mm	d_7 mm	l_1 mm	l_2 mm	g mm	s mm	X mm	F_B kN min.	F_A kN	Q kg/m
T-50	318 651 050 103	50,0	18,00	14,50	19,0	25,40	8,5	46,4	48,0	36,0	5	150	69	9,85	6,17
T-50	318 651 050 130	50,0	18,00	14,50	19,0	25,40	8,5	46,4	48,0	36,0	5	200	69	9,85	6,17
T-50	318 651 050 125	50,0	18,00	14,50	19,0	25,40	9,2	46,4	48,0	36,0	5	200	69	9,85	6,17
T-50	318 651 050 113	50,0	18,00	14,50	19,0	25,40	8,5	46,4	48,0	36,0	5	250	69	9,85	6,17
T-50	318 651 050 122	50,0	18,00	14,50	19,0	25,40	9,2	46,4	48,0	36,0	5	250	69	9,85	6,17
T-50	318 651 050 108	50,0	18,00	14,50	19,0	25,40	8,5	46,4	48,0	36,0	5	300	69	9,85	6,17
T-50	318 651 050 139	50,0	18,00	14,50	19,0	25,40	8,5	46,4	48,0	36,0	5	350	69	9,85	6,17
T-50	318 651 050 131	50,0	18,00	14,50	19,0	25,40	8,5	46,4	48,0	36,0	5	400	69	9,85	6,17
T-50	318 651 050 134	50,0	18,00	14,50	19,0	25,40	9,2	46,4	48,0	36,0	5	400	69	9,85	6,17
32B-1RD	318 161 342 000	50,8	30,99	17,81	22,5	29,21	12,5	65,5	65,5	42,2	7/6	203,2	88	12,57	10,42
32B-1RD	318 161 340 000	50,8	30,99	17,81	22,5	29,21	12,5	65,5	65,5	42,2	7/6	355,6	88	12,57	10,53

Poznámka:

Možno dodat v různém provedení a kombinacích:

- **Čep a pouzdro:** ocel, zinek, nerez
- **Desky:** ocel, zinek, nerez
- **Kladka:** ocel, zinek, nerez, nylon

Bemerkung:

Auf Wunsch in verschiedenen Ausführungen:

- **Bolzen und Buchse:** Stahl, verzinkter oder rostfreier Stahl
- **Laschen:** Stahl, verzinkter oder rostfreier Stahl
- **Rolle:** Stahl, verzinkter oder rostfreier Stahl und Nylon

Note:

Available in various versions:

- **Pin and bush:** steel, zinc plated or stainless steel
- **Plates:** steel, zinc plated or stainless steel
- **Roller:** steel, zinc plated or stainless steel and nylon

Примечание:

можно поставить в различном исполнении и комбинациях:

- **Валик и втулка:** сталь, цинк, нержавеющая сталь
- **Пластины:** сталь, нержавеющая сталь
- **Ролик:** сталь, цинк, нержавеющая сталь, нейлон

www.rodasuin.com

- Řetězy pro výrobu izolačních materiálů
- Ketten für Dämmstoffindustrie
- Chains for insulation material industry
- Цепи для производства изоляционных материалов

Řetězy pro výrobu izolačních materiálů
Ketten für Dämmstoffindustrie
Chains for insulation material industry
Цепи для производства изоляционных материалов

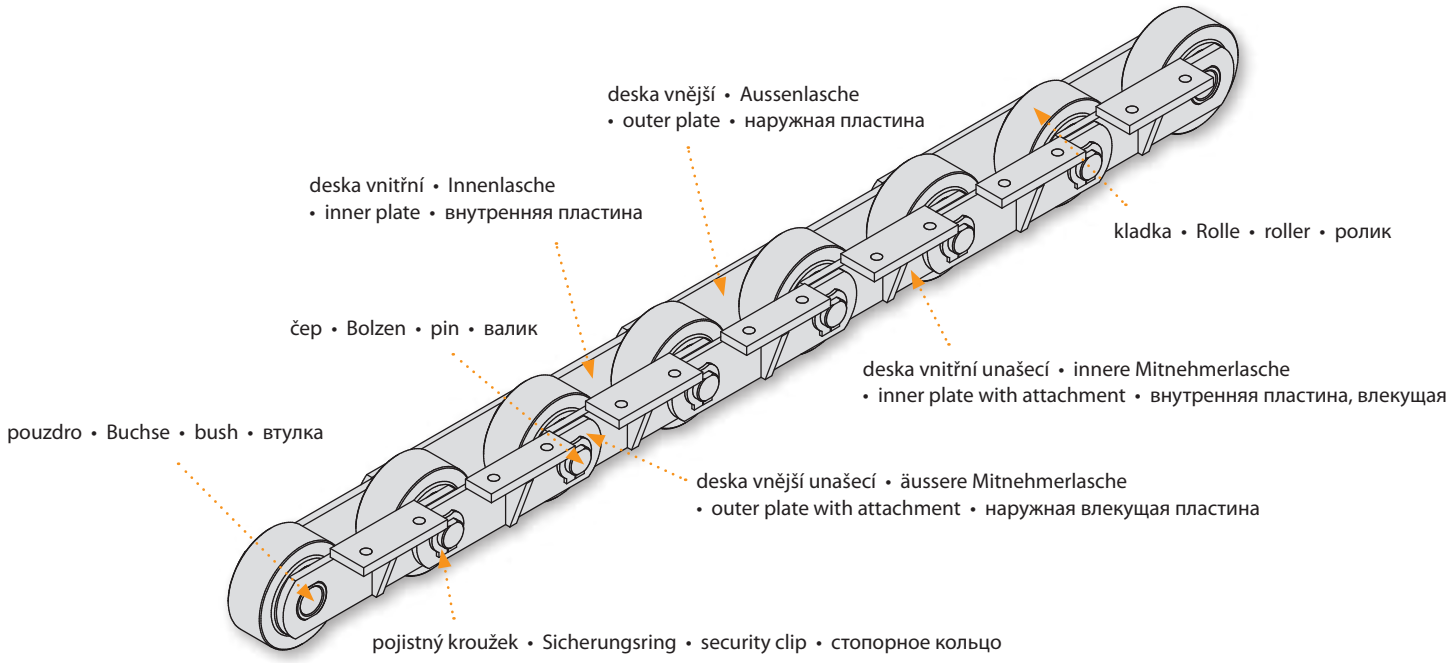

ŘETĚZY VAMBERK dlouhodobou spoluprací s předními výrobci a uživateli vyvinuly celou řadu produktů pro dopravníky na výrobu izolačních materiálů z rozličných surovin např. sklo, čedič, polystyren,… a to od počátečního zpracování surovin a materiálů až po vlastní balení hotových výrobků.

Naše výrobky se vyznačují extrémně dlouhou životností. Této životnosti je dosaženo použitím speciálních materiálů, vlastní konstrukcí a speciálními výrobními a technologickými operacemi zaručujícími vysokou přesnost a odolnost produktů proti jejich opotřebení.

In langfristiger Zusammenarbeit mit führenden Herstellern und Anwendern hat ŘETĚZY VAMBERK eine breite Palette von Produkten für Transportbänder zur Herstellung von Isolationsstoffen aus verschiedenen Materialien wie Glas, Basalt, Polystyrol von den ersten Verarbeitungsstufen der Rohstoffe und Materialien bis hin zum Verpacken des Endprodukts entwickelt.

Unsere Produkte zeichnen sich durch extrem lange Lebensdauer aus. Diese lange Lebensdauer wird durch die Verwendung von speziellen Materialien, durch die eigene Konstruktion und spezielle Fertigungstechnologien erreicht, die hohe Genauigkeit und Verschleissbeständigkeit sichern.

Thanks to the long-term cooperation with the leading manufacturers and users, the ŘETĚZY VAMBERK company has developed a wide range of products for conveyors to be used for insulation material production from various raw materials such as glass, basalt, polystyrene, ... and namely from the initial raw material processing up to the packaging itself of the finished products.

Our products are characterized by an extremely long life. This life is achieved by using special materials, by our own designs and special production and technology operations to ensure high accuracy and resistance against wear.

Компания «ŘETĚZY VAMBERK» благодаря долгосрочному сотрудничеству с передовыми производителями и пользователями разработала весь ряд изделий для конвейеров по производству изоляционных материалов из различного сырья: напр., стекла, базальта, полистирола,… и это от начала обработки сырья и материалов до самой упаковки готовых изделий.

Наша продукция отличается экстремально большим сроком службы. Этот срок службы достигается путем использования специальных материалов, собственной конструкции и специальных производственных и технологических операций, гарантирующих высокую точность и износостойкость продукции.

Rádi vyhovíme Vašim požadavkům na konstrukci, rozměry, materiály, mazání, tepelné a povrchové zpracování řetězů a řetězových kol.

Ihren Wünschen an Konstruktion, Dimensionen, Materialien, Wärmebehandlung oder Oberflächenbearbeitung der Ketten und Kettenräder werden wir gern entsprechen.

We shall gladly meet any customer requirements for design, dimensions, raw material, lubrication, heat and surface treatment of chains and sprockets.

Рады удовлетворим Ваши требования относительно конструкции, размеров, материалов, смазки, термической отделки и отделки поверхности цепей и цепных колес.

www.rodasuin.com

Řetězy pro výrobu izolačních materiálů - Sběrná komora
Ketten für Dämmstoffindustrie - Fasersammelschaft
Chains for insulation material industry - Collection chamber
Цепи для производства изоляционных материалов - Камера волокноосаждения

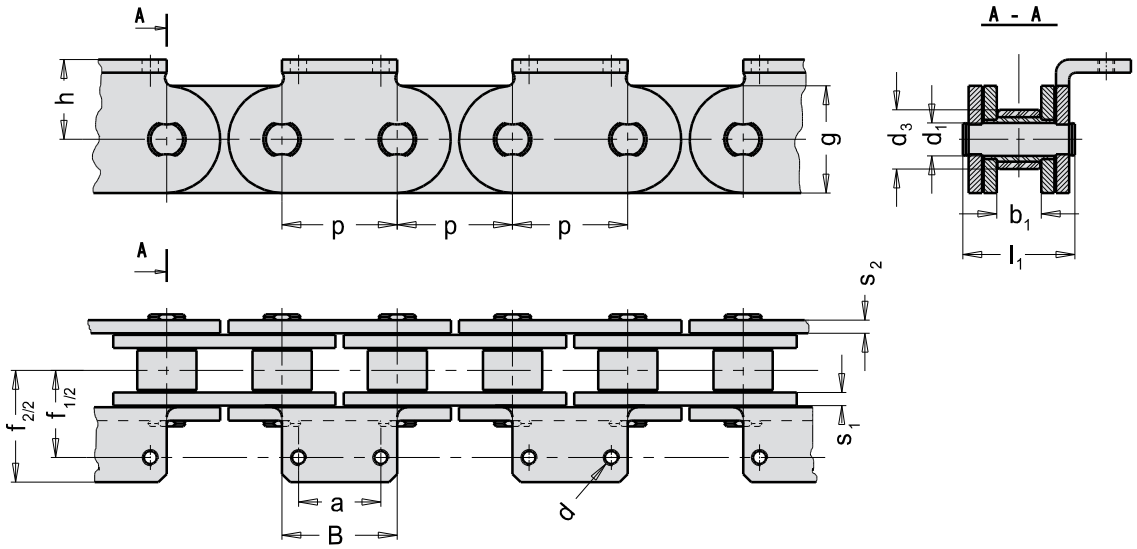

Tov. ozn. Betr. Nr. Firm no. Завод. обозн.	Obj. čís. Art. Nr. Part no. Код для заказа	p mm	b_1 mm min.	d_1 mm	d_3 mm	l_1 mm	g mm	s_1 mm	s_2 mm	h mm	a mm	B mm	d mm	$f_{1/2}$ mm	$f_{2/2}$ mm	F_B kN min	F_A kN	Q kg/m
T-70	318 651 070 302	70	27	19,85	36	68	65	8	8	48,5	50	70	M10	53,0	68,0	368	52,57	18,8
T-70	318 651 070 304	70	27	19,85	45	62	65	7	6	43,5	25	45	M10	39,5	57,0	368	52,57	15,4
T-70	318 651 070 306	70	40	22,00	45	90	70	10	10	46,8	50	70	M12	54,5	70,0	505	72,14	27,0
T-70	318 651 070 307	70	27	19,85	45	68	65	8	8	48,5	50	70	M10	53,0	67,5	368	52,57	19,5

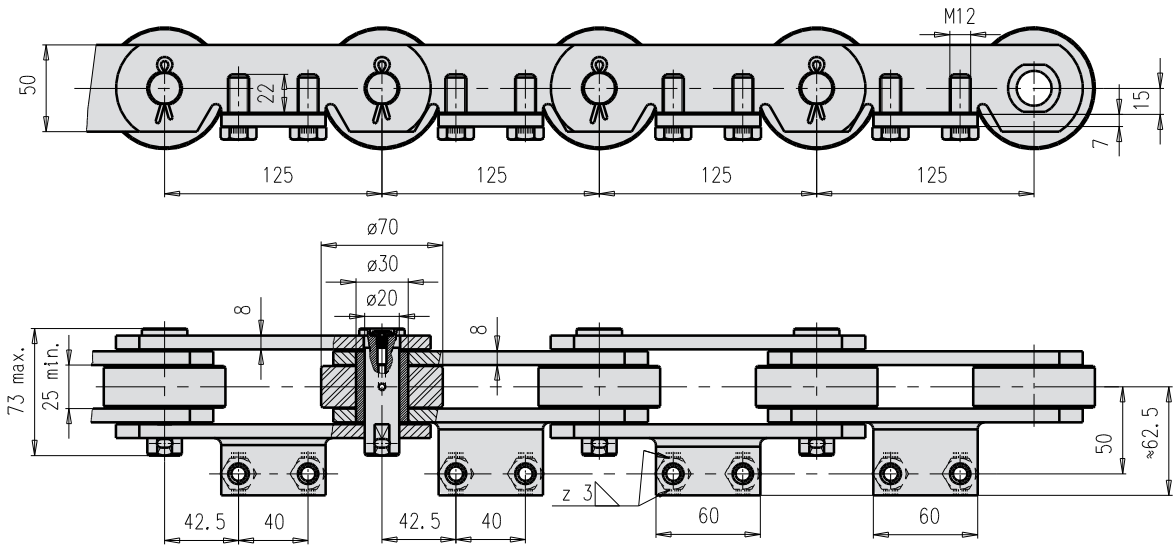

Tov. ozn. Betr. Nr. Firm no. Зав. обозн.	Obj. čís. Art. Nr. Part no. Код для заказа	Pevnost při přetržení Bruchkraft Breaking load Разрушающая нагрузка F_B (kN) min.	Maximální provozní zatížení Max. zulässige Betriebslast Max. allowable operating load Макс. рабочая нагрузка F_A (kN)	Hmotnost řetězu Kettengewicht Chain weight Вес цепи Q (kg/m)
T-125	318 651 125 303	330	47,14	24,12

www.rodasuin.com

Řetězy pro výrobu izolačních materiálů - Tvrdící komora
Ketten für Dämmstoffindustrie - Härteofen
Chains for insulation material industry - Curing oven
Цепи для производства изоляционных материалов - Камера полимеризации

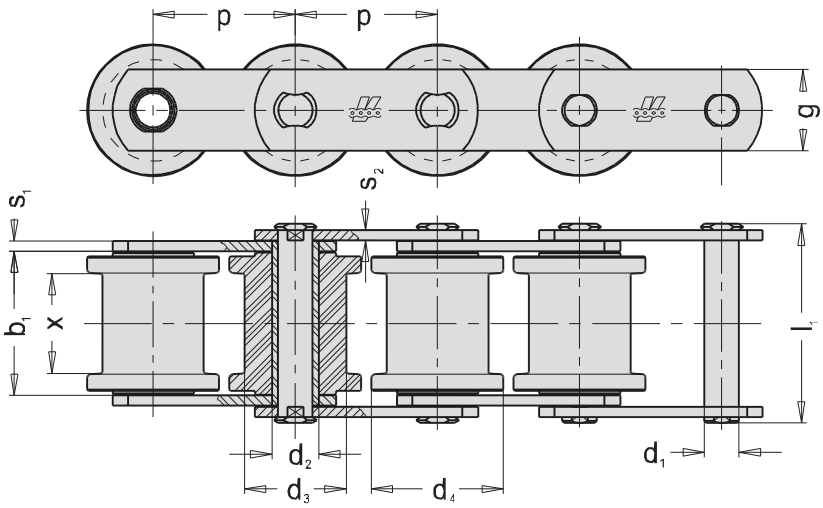

Tov. ozn. Betr. Nr. Firm no. Завод. обозн.	Obj. čís. Art. Nr. Part no. Код для заказа	p mm	b_1 mm min.	d_1 mm h9	d_2 mm h10	d_3 mm h10	d_4 mm	x mm	l_1 mm	g mm	s_1 mm	s_2 mm	F_B kN min.	F_A kN	Q kg/m
T-70	318 651 070 803	70	71	17	23	50	65	50,0	99,0	40	5	5	171	24,42	22,00
T-70	318 651 070 804	70	65	12	18	50	60	50,8	90,5	30	5	4	80	11,42	20,30
T-80	318 651 080 802	80	90	17	23	60	75	65,0	129,0	50	8	8	255	32,14	34,56

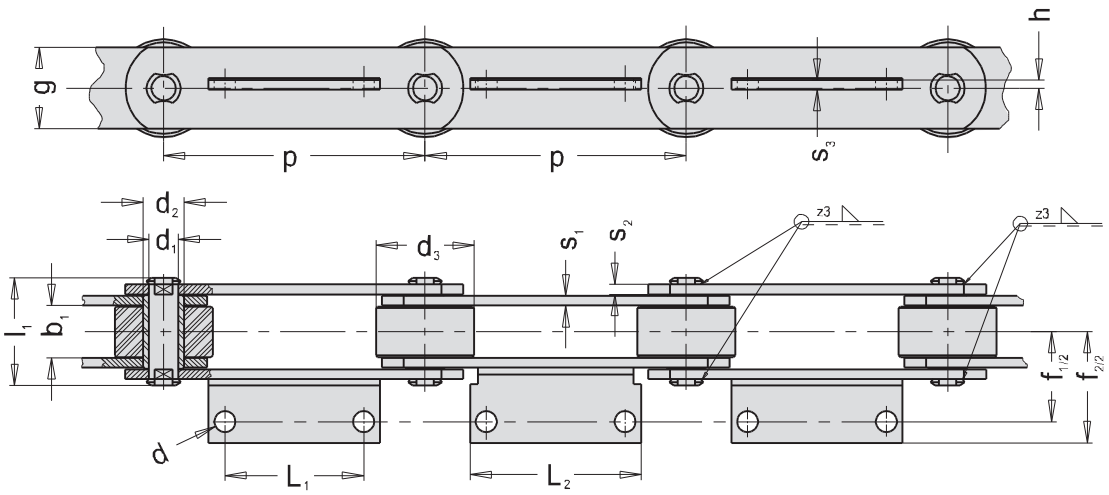

Tov. ozn. Betr. Nr. Firm no. Завод. обозн.	Obj. čís. Art. Nr. Part no. Код для заказа	p mm	b_1 mm min.	d_1 mm h9	d_2 mm h10	d_3 mm h10	d mm	l_1 mm	g mm	s_1 mm	s_2 mm	s_3 mm	h mm	L_1 mm	L_2 mm	$f_{1/2}$ mm	$f_{2/2}$ mm	F_B kN min	F_A kN	Q kg/m
M 160x125	318 661 121 803	125	25	18	25	70	M12	63	50	7	7	6	15	40	70	50,0	62,5	160	22,85	15,20
FV 180x160	318 631 162 005	160	32	20	30	60	13	77	55	10	8	6	0	85	105	55,0	65,0	355	50,71	17,10
M 160x160	318 661 161 803	160	32	18	25	60	13	66	50	6	6	6	5	85	105	55,0	68,0	260	37,14	11,50
M 160x160	318 661 161 818	160	32	18	25	60	13	70	50	8	6	6	5	85	105	55,0	68,0	300	42,85	13,10
FV 315x175	318 631 173 001	175	44	30	42	98	17	104	80	12	12	8	28	60	100	72,5	90,5	790	112,85	36,70

www.rodasuin.com

Řetězy pro výrobu izolačních materiálů - Tvrdící komora
Ketten für Dämmstoffindustrie - Härteofen
Chains for insulation material industry - Curing oven
Цепи для производства изоляционных материалов - Камера полимеризации

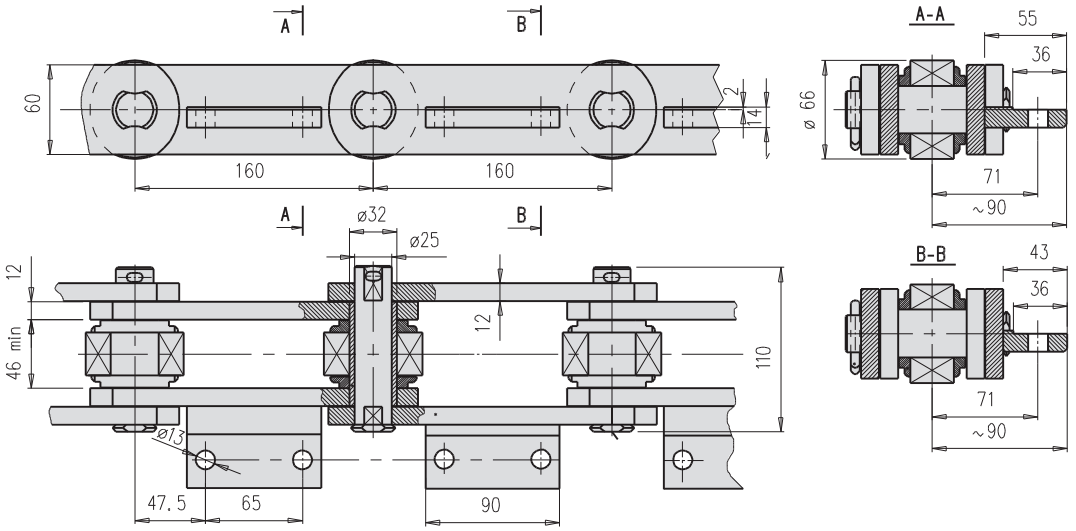

Tov. ozn. Betr. Nr. Firm no. Зав. обозн.	Obj. čís. Art. Nr. Part no. Код для заказа	Pevnost při přetržení Bruchkraft Breaking load Разрушающая нагрузка F_B (kN) min.	Maximální provozní zatížení Max. zulässige Betriebslast Max. allowable operating load Макс. рабочая нагрузка F_A (kN)	Hmotnost řetězu Kettengewicht Chain weight Вес цепи Q (kg/m)
T-160	318 651 160 306	360	51,42	23,92

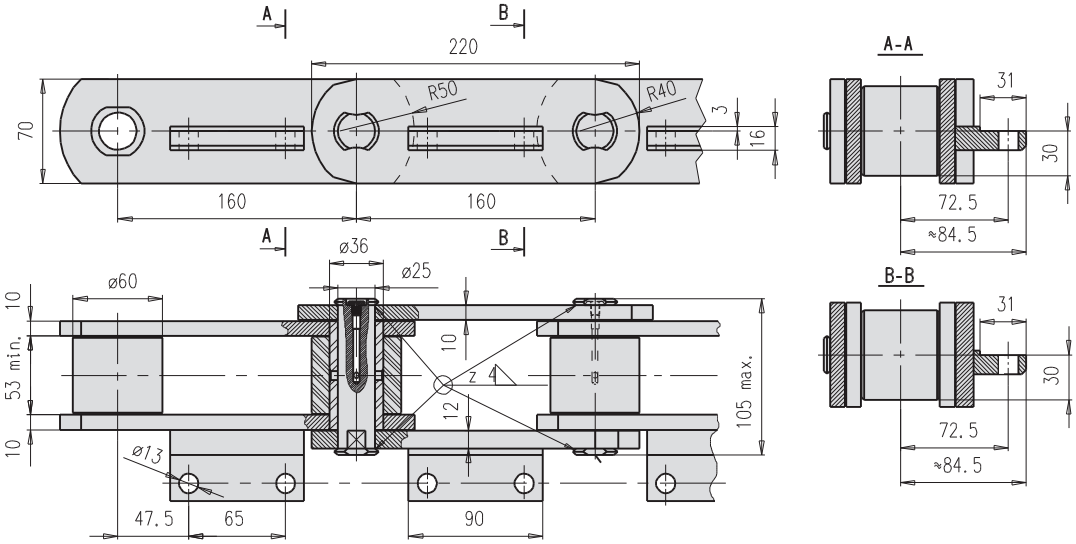

Tov. ozn. Betr. Nr. Firm no. Зав. обозн.	Obj. čís. Art. Nr. Part no. Код для заказа	Pevnost při přetržení Bruchkraft Breaking load Разрушающая нагрузка F_B (kN) min.	Maximální provozní zatížení Max. zulässige Betriebslast Max. allowable operating load Макс. рабочая нагрузка F_A (kN)	Hmotnost řetězu Kettengewicht Chain weight Вес цепи Q (kg/m)
M315x160	318 661 162 511	360	51,42	26,60

www.rodasuin.com

Řetězy pro výrobu izolačních materiálů - Tvrdící komora
Ketten für Dämmstoffindustrie - Härteofen
Chains for insulation material industry - Curing oven
Цепи для производства изоляционных материалов - Камера полимеризации

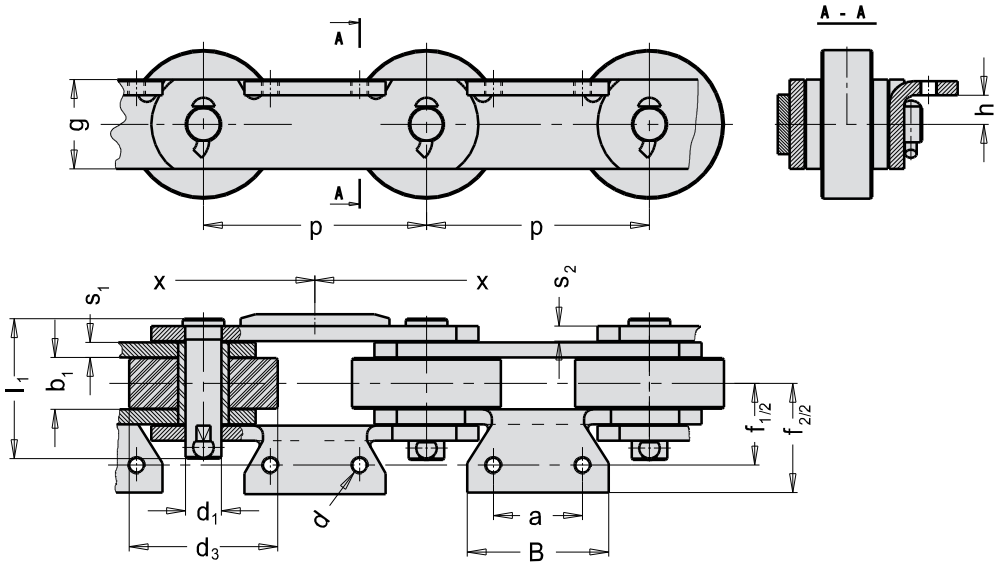

Tov. ozn. Betr. Nr. Firm no. Завод. обозн.	Obj. čís. Art. Nr. Part no. Код для заказа	p mm	b_1 mm min.	d_1 mm	d_3 mm	l_2 mm	g mm	s_1 mm	s_2 mm	h mm	a mm	B mm	d mm	x	$f_{1/2}$ mm	$f_{2/2}$ mm	F_B kN min	F_A kN	Q kg/m
T-150	318 651 150 309	150	35	24	100	94,0	60	10	10	19,5	60	95	M12	300	55	74,5	400	57,14	39,89
T-150	318 651 150 311	150	35	20	70	84,5	55	8	8	19,5	60	95	M12	-	53	69,5	315	45,00	18,18
T-150	318 651 150 312	150	35	20	70	84,5	55	8	8	19,5	60	95	M12	-	53	69,5	315	45,00	18,18
T-150	318 651 150 314	150	35	24	100	94,0	60	10	10	19,5	60	95	M12	300	57	74,5	400	57,14	29,89
T-150	318 651 150 317	150	35	24	100	94,0	60	10	10	19,5	60	95	13	300	57	74,5	400	57,14	30,15

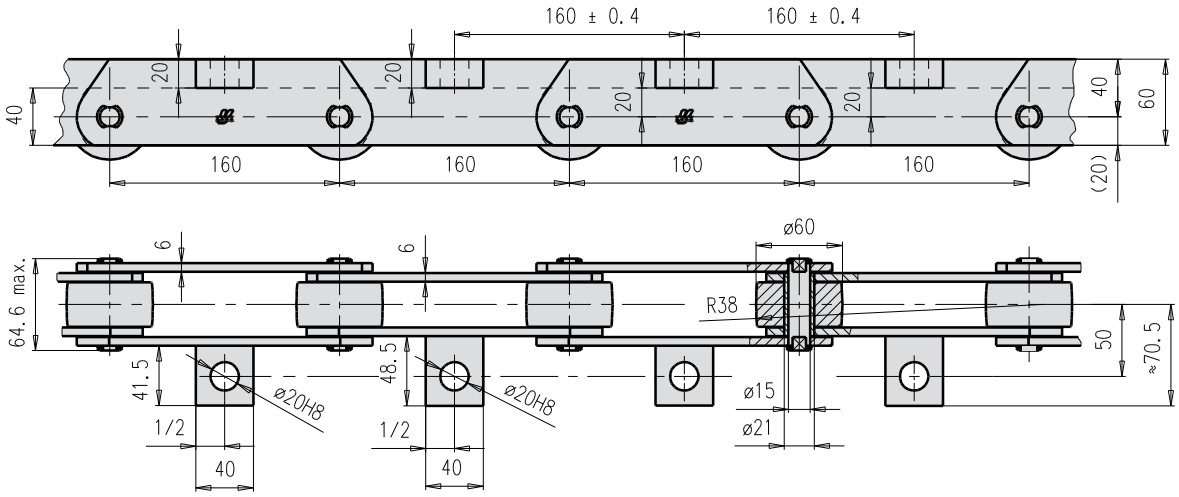

Tov. ozn. Betr. Nr. Firm no. Зав. обозн.	Obj. čís. Art. Nr. Part no. Код для заказа	Pevnost při přetržení Bruchkraft Breaking load Разрушающая нагрузка F_B (kN) min.	Maximální provozní zatížení Max. zulässige Betriebslast Max. allowable operating load Макс. рабочая нагрузка F_A (kN)	Hmotnost řetězu Kettengewicht Chain weight Вес цепи Q (kg/m)
P-MT112x160	318 661 161 511	195	27,85	12,08

www.rodasuin.com

Řetězy pro výrobu izolačních materiálů - Tvrdící komora
Ketten für Dämmstoffindustrie - Härteofen
Chains for insulation material industry - Curing oven
Цепи для производства изоляционных материалов - Камера полимеризации

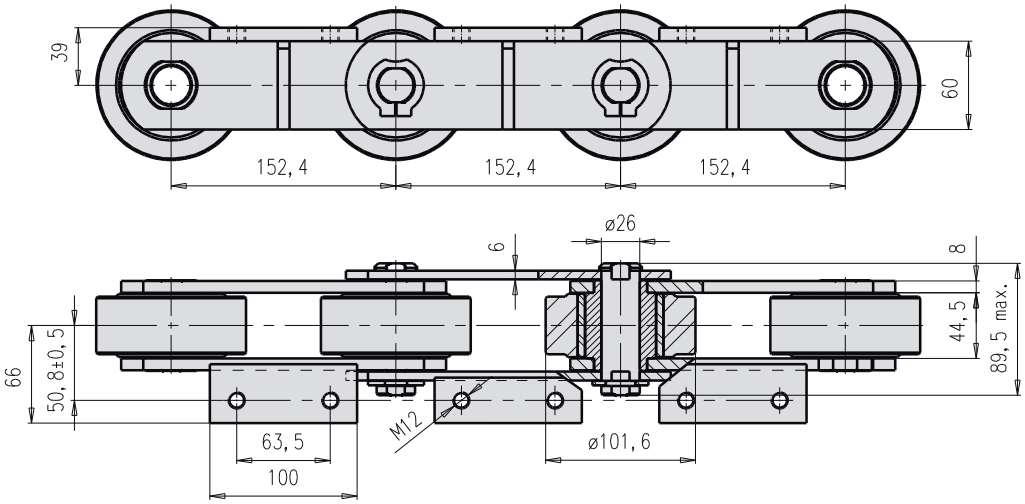

Tov. ozn. Betr. Nr. Firm no. Зав. обозн.	Obj. čís. Art. Nr. Part no. Код для заказа	Pevnost při přetržení Bruchkraft Breaking load Разрушающая нагрузка F_B (kN) min.	Maximální provozní zatížení Max. zulässige Betriebslast Max. allowable operating load Макс. рабочая нагрузка F_A (kN)	Hmotnost řetězu Kettengewicht Chain weight Вес цепи Q (kg/m)
FV250x152,4	318 651 152 306	420	60	29,67

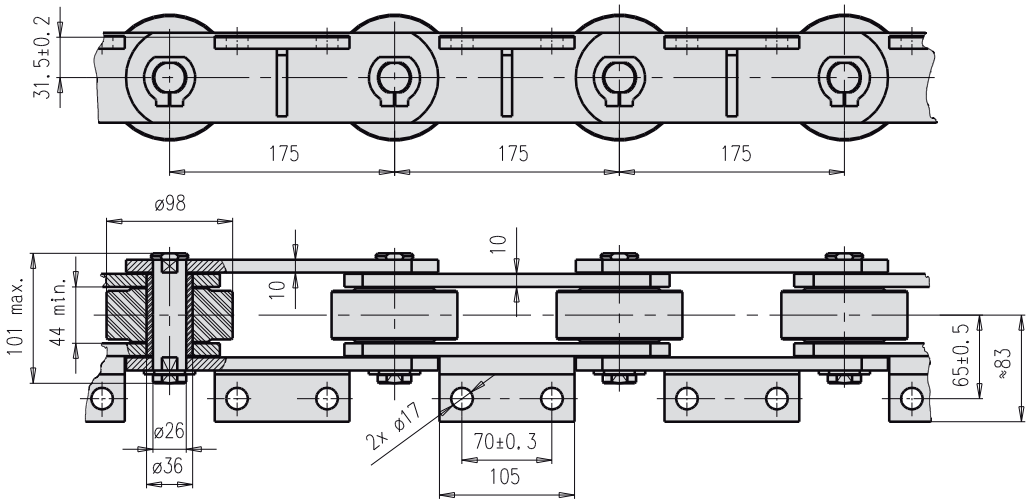

Tov. ozn. Betr. Nr. Firm no. Зав. обозн.	Obj. čís. Art. Nr. Part no. Код для заказа	Pevnost při přetržení Bruchkraft Breaking load Разрушающая нагрузка F_B (kN) min.	Maximální provozní zatížení Max. zulässige Betriebslast Max. allowable operating load Макс. рабочая нагрузка F_A (kN)	Hmotnost řetězu Kettengewicht Chain weight Вес цепи Q (kg/m)
FV250x175	318 631 172 603	600	85,71	31,64

www.rodasuin.com

Řetězy pro výrobu izolačních materiálů - Dopravníky
Ketten für Dämmstoffindustrie - Förderer
Chains for insulation material industry - Conveyors
Цепи для производства изоляционных материалов - Конвейеры

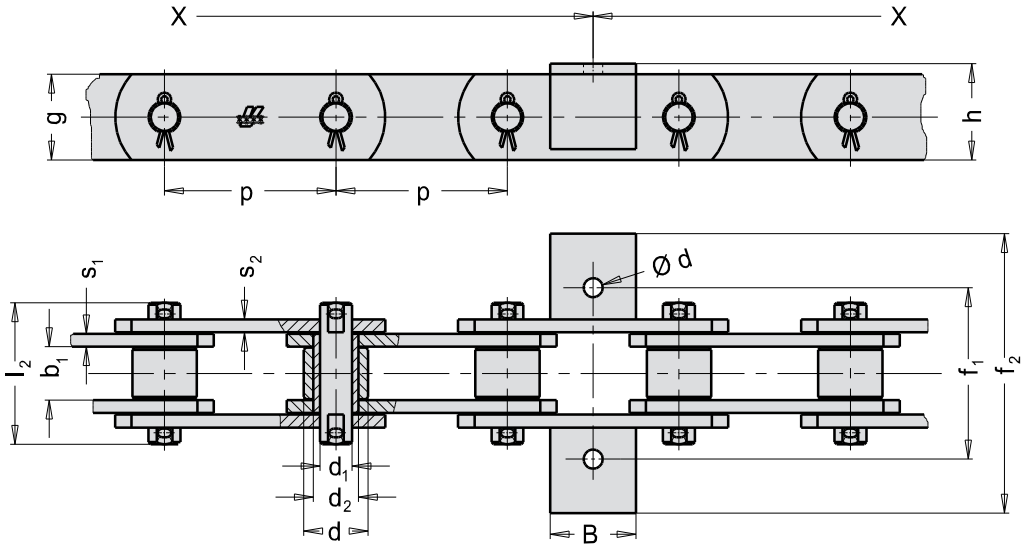

Tov. ozn. Betr. Nr. Firm no. Завод. обозн.	Obj. čís. Art. Nr. Part no. Код для заказа	p mm	b_1 mm min.	d_1 mm	d_3 mm	l_2 mm	g mm	s_1 mm	s_2 mm	h mm	B mm	d mm	x	f_1 mm	f_2 mm	F_B kN min	F_A kN	Q kg/m
S-FV 90x80	318 641 081 438	80	25	14	30	62	35	5	5	25,5	40	9	800	80	106,5	90	12,85	6,06
S-FV 90x80	318 641 081 443	80	25	14	30	62	35	5	5	25,5	40	9	960	80	106,5	90	12,85	6,05
S-M 112x80	318 661 081 505	80	25	15	30	66	40	6	6	25,0	40	9	960	80	131,0	112	16,00	8,07

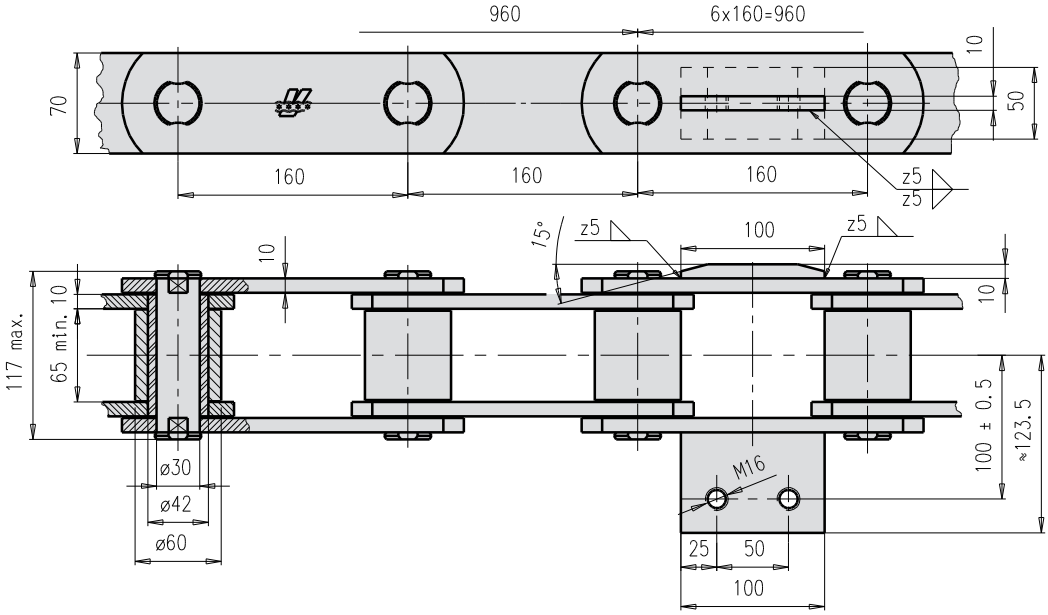

Tov. ozn. Betr. Nr. Firm no. Зав. обозн.	Obj. čís. Art. Nr. Part no. Код для заказа	Pevnost při přetržení Bruchkraft Breaking load Разрушающая нагрузка F_B (kN) min.	Maximální provozní zatížení Max. zulässige Betriebslast Max. allowable operating load Макс. рабочая нагрузка F_A (kN)	Hmotnost řetězu Kettengewicht Chain weight Вес цепи Q (kg/m)
S-FV315x160	318 641 163 032	315	45	26

www.rodasuin.com

- Řetězy pro podvěsné dopravníky
- Kreuzgelenk - und Schleppketten
- Overhead conveyor chains
- Цепи для подвесных конвейеров

Řetězy pro podvěsné dopravníky
Kreuzgelenk - und Schleppketten
Overhead conveyor chains
Цепи для подвесных конвейеров

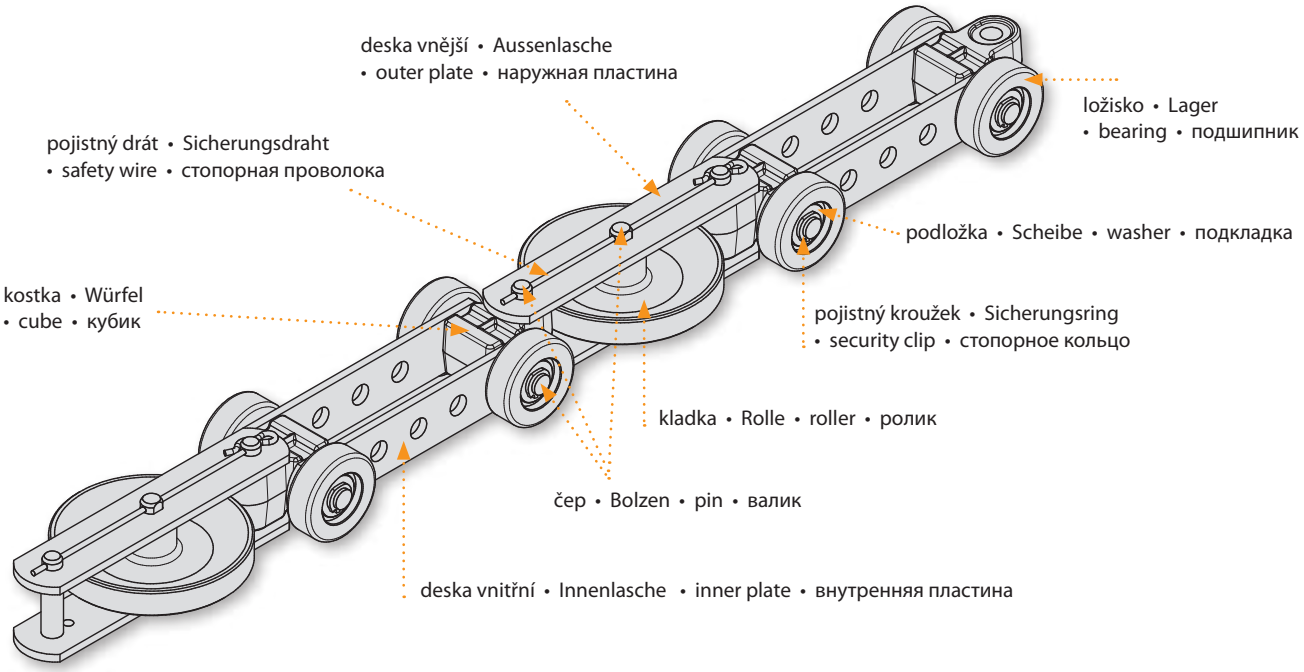

Podvěsné dopravníky nacházejí využití v široké škále aplikací. Individuální přístup a technické řešení dle potřeb jednotlivých zákazníků je pro naší firmu samozřejmostí.

Dle Vašich požadavků je možné dodat v jakémkoliv materiálu - ocel / nerez / plast a s ložisky dle Vašeho výběru.

Overhead conveyors are used in a wide range of applications. Our individual approach and technical solution to the requirements of each customer are a standard for our company.

Depending on your requirements, we can supply the chains made from any material - steel / stainless steel / plastic - and with the bearings of your choice.

Kreuzgelenk- und Schleppketten werden in einem breiten Anwendungsspektrum eingesetzt. Individueller Zutritt und technische Lösung nach die Bedürfnissen der einzelnen Kunden sind unser Standard.

Ganz nach Ihren Wünschen können die Ketten aus jedem Material geliefert werden - Stahl / rostfreier Stahl / Kunststoff und mit Lagern nach Ihrem Wunsch.

Подвесные конвейеры находят применение в широкой гамме оборудования. Индивидуальный подход и техническое решение согласно потребностям отдельных заказчиков для нашей фирмы является естественным.

Согласно вашим требованиям можно поставить из любого материала: сталь / нержавеющая сталь / пластик и с подшипниками по вашему выбору.

Rádi vyhovíme Vašim požadavkům na konstrukci, rozměry, materiály, mazání, tepelné a povrchové zpracování řetězů a řetězových kol.

Ihren Wünschen an Konstruktion, Dimensionen, Materialien, Wärmebehandlung oder Oberflächenbearbeitung der Ketten und Kettenräder werden wir gern entsprechen.

We shall gladly meet any customer requirements for design, dimensions, raw material, lubrication, heat and surface treatment of chains and sprockets.

Рады удовлетворим Ваши требования относительно конструкции, размеров, материалов, смазки, термической отделки и отделки поверхности цепей и цепных колес.

Řetězy pro podvěsné dopravníky dle tovární normy
Kreuzgelenk - und Schleppketten nach Werksnorm
Overhead conveyor chains to work's standard
Цепи для подвесных конвейеров согласно заводскому стандарту

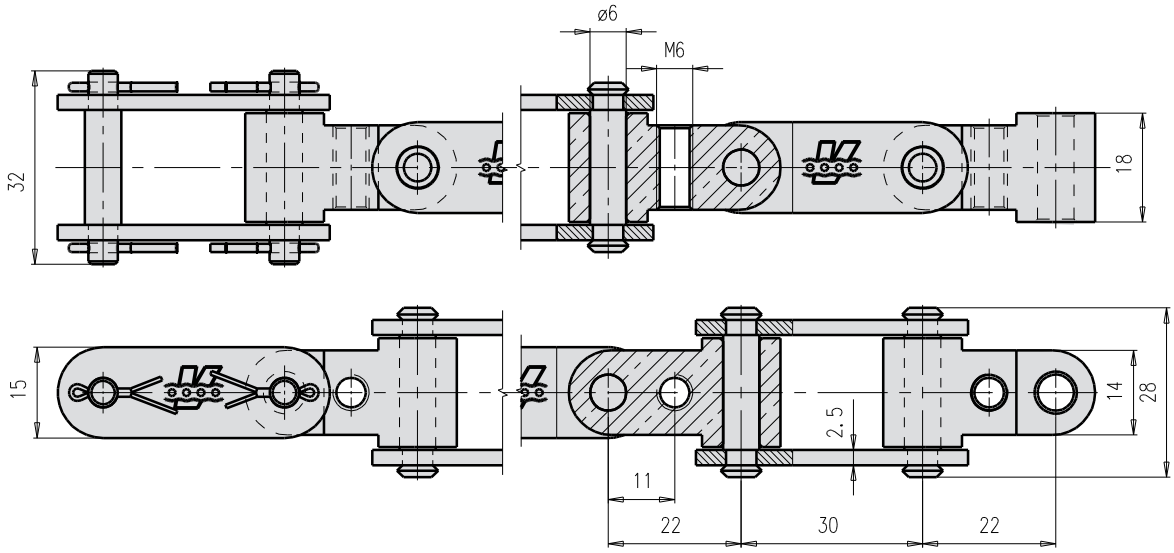

Tov. ozn. Betr. Nr. Firm no. Зав. обозн.	Obj. čís. Art. Nr. Part no. Код для заказа	Pevnost při přetržení Bruchkraft Breaking load Разрушающая нагрузка F_B (kN) min.	Maximální provozní zatížení Max. zulässige Betriebslast Max. allowable operating load Макс. рабочая нагрузка F_A (kN)	Hmotnost řetězu Kettengewicht Chain weight Вес цепи Q (kg/m)
T-52	318 651 052 102	19	2,71	1,71

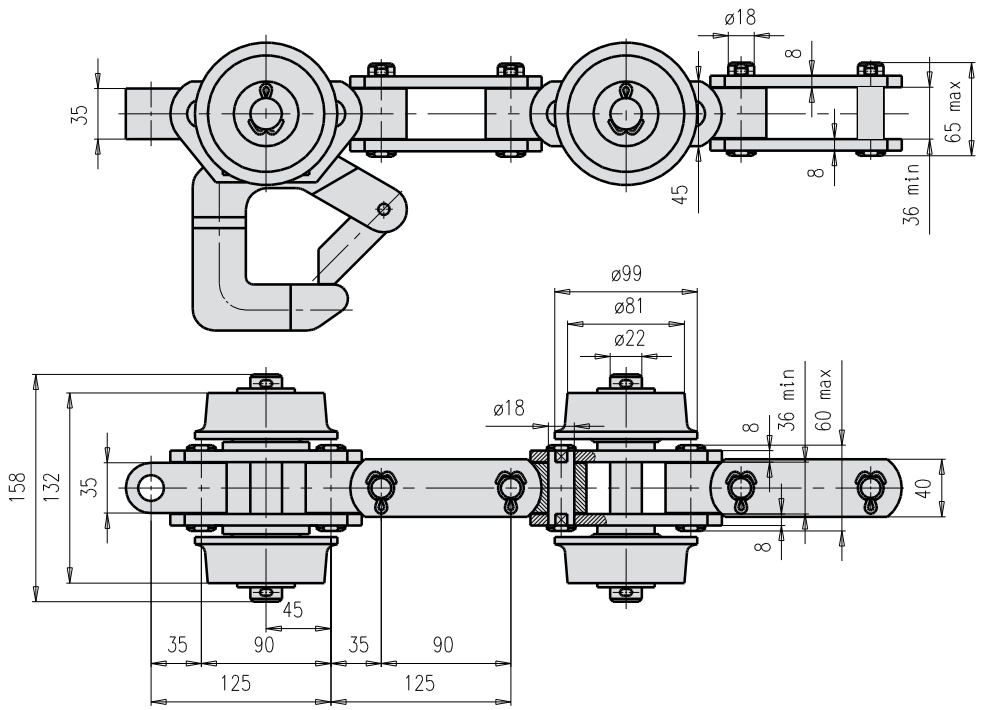

Tov. ozn. Betr. Nr. Firm no. Зав. обозн.	Obj. čís. Art. Nr. Part no. Код для заказа	Pevnost při přetržení Bruchkraft Breaking load Разрушающая нагрузка F_B (kN) min.	Maximální provozní zatížení Max. zulässige Betriebslast Max. allowable operating load Макс. рабочая нагрузка F_A (kN)	Hmotnost řetězu Kettengewicht Chain weight Вес цепи Q (kg/m)
T-125	318 651 125 401	170	24,28	6,8

www.rodasuin.com

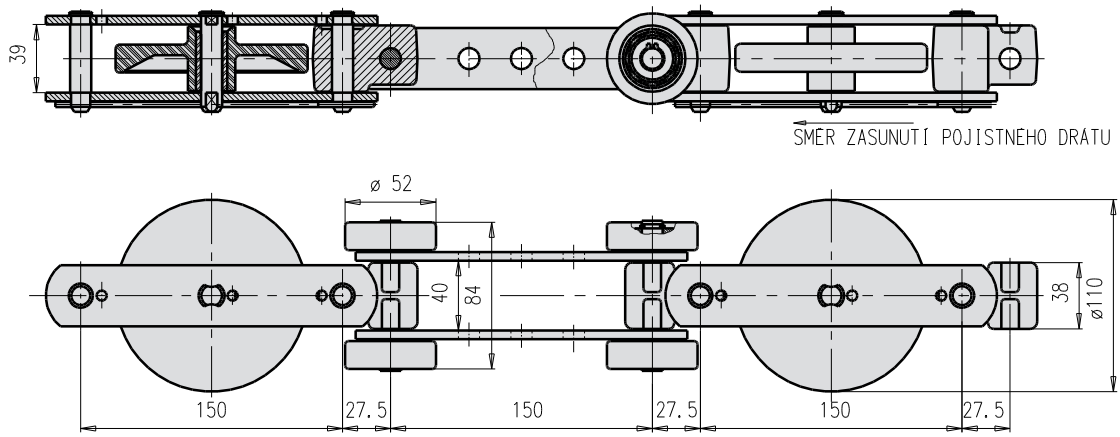

Tov. ozn. Betr. Nr. Firm no. Зав. обозн.	Obj. čís. Art. Nr. Part no. Код для заказа	Pevnost při přetržení Bruchkraft Breaking load Разрушающая нагрузка F_B (kN) min.	Maximální provozní zatížení Max. zulässige Betriebslast Max. allowable operating load Макс. рабочая нагрузка F_A (kN)	Hmotnost řetězu Kettengewicht Chain weight Вес цепи Q (kg/m)
T-355 (CVR M501)	318 651 355 101	75	10,71	11,64

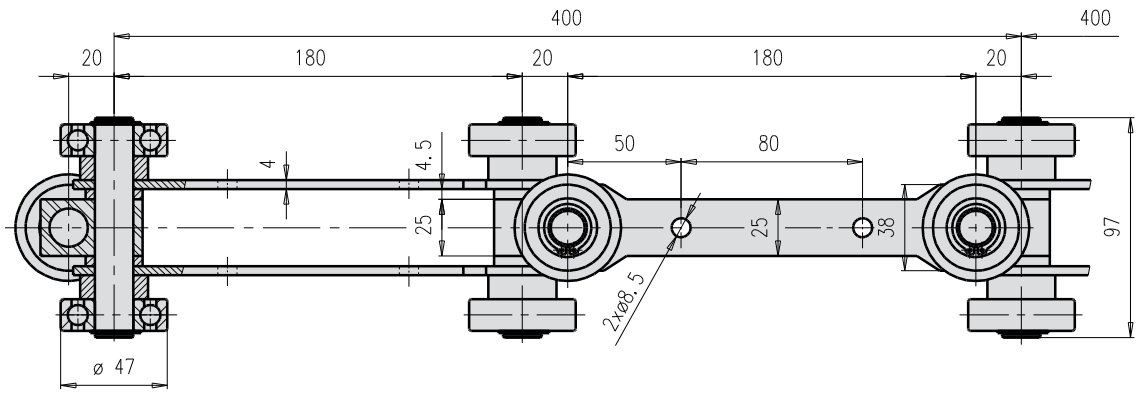

Tov. ozn. Betr. Nr. Firm no. Зав. обозн.	Obj. čís. Art. Nr. Part no. Код для заказа	Pevnost při přetržení Bruchkraft Breaking load Разрушающая нагрузка F_B (kN) min.	Maximální provozní zatížení Max. zulässige Betriebslast Max. allowable operating load Макс. рабочая нагрузка F_A (kN)	Hmotnost řetězu Kettengewicht Chain weight Вес цепи Q (kg/m)
T-400	318 651 400 101	80	11,42	7,61

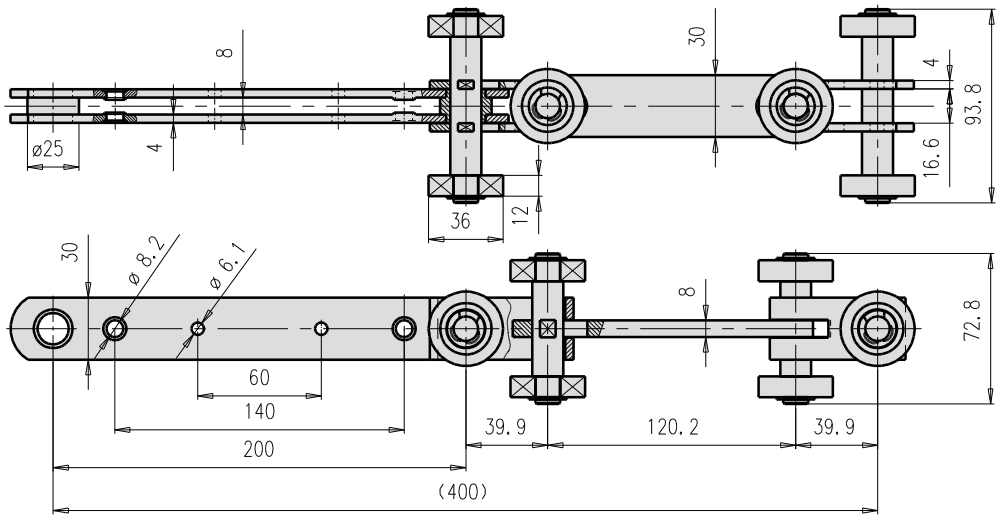

Tov. ozn. Betr. Nr. Firm no. Зав. обозн.	Obj. čís. Art. Nr. Part no. Код для заказа	Pevnost při přetržení Bruchkraft Breaking load Разрушающая нагрузка F_B (kN) min.	Maximální provozní zatížení Max. zulässige Betriebslast Max. allowable operating load Макс. рабочая нагрузка F_A (kN)	Hmotnost řetězu Kettengewicht Chain weight Вес цепи Q (kg/m)
T-400	318 651 400 102	60	8,57	4,43

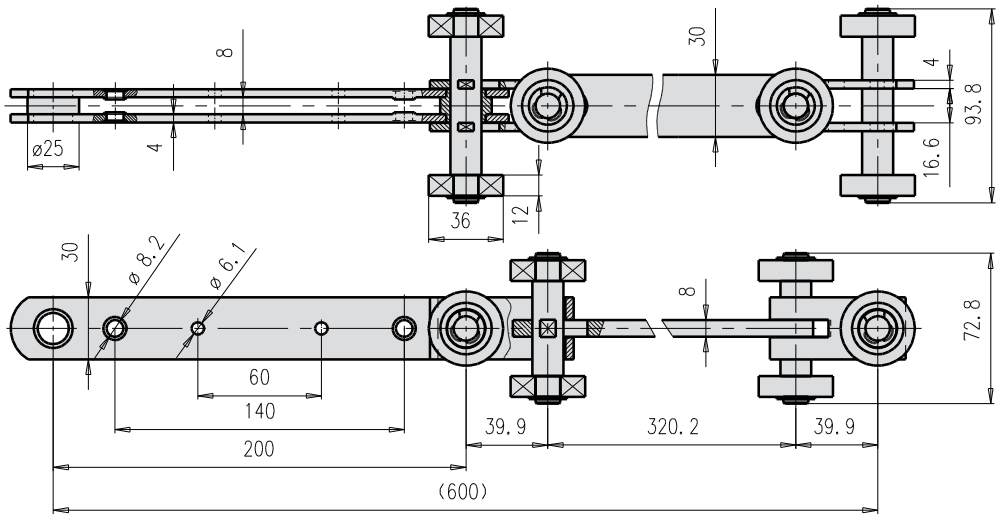

Tov. ozn. Betr. Nr. Firm no. Зав. обозн.	Obj. čís. Art. Nr. Part no. Код для заказа	Pevnost při přetržení Bruchkraft Breaking load Разрушающая нагрузка F_B (kN) min.	Maximální provozní zatížení Max. zulässige Betriebslast Max. allowable operating load Макс. рабочая нагрузка F_A (kN)	Hmotnost řetězu Kettengewicht Chain weight Вес цепи Q (kg/m)
T-600	318 651 600 101	60	8,57	3,59

Řetězy pro podvěsné dopravníky dle tovární normy
Kreuzgelenk - und Schleppketten nach Werksnorm
Overhead conveyor chains to work's standard
Цепи для подвесных конвейеров согласно заводскому стандарту

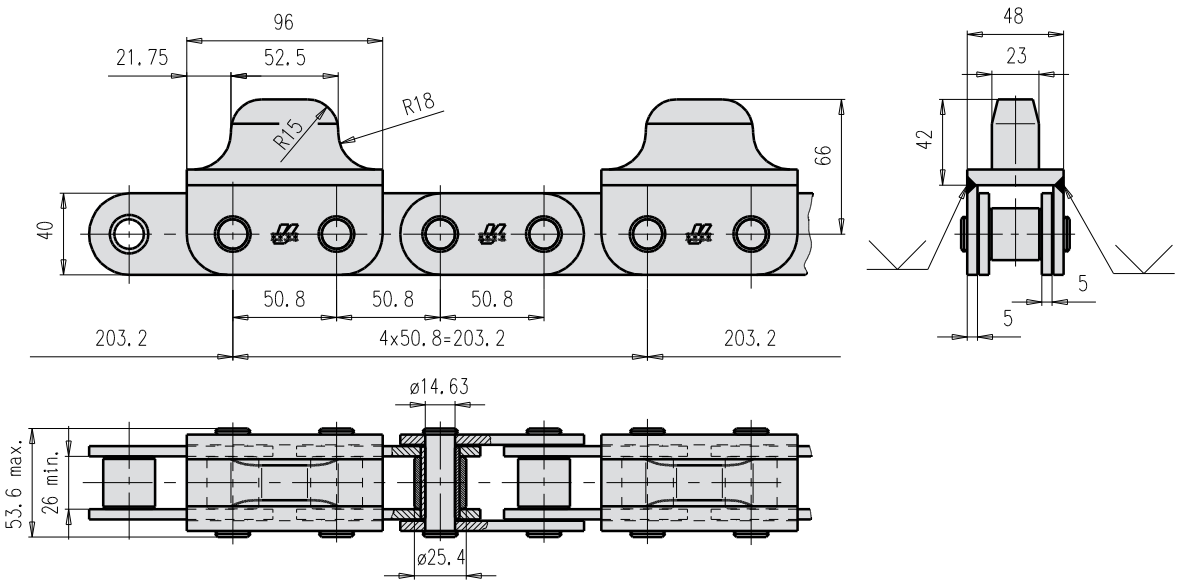

Tov. ozn. Betr. Nr. Firm no. Зав. обозн.	Obj. čís. Art. Nr. Part no. Код для заказа	Pevnost při přetržení Bruchkraft Breaking load Разрушающая нагрузка F_B (kN) min.	Maximální provozní zatížení Max. zulässige Betriebslast Max. allowable operating load Макс. рабочая нагрузка F_A (kN)	Hmotnost řetězu Kettengewicht Chain weight Вес цепи Q (kg/m)
T-50,8	318 651 051 301	190	27,14	11,50

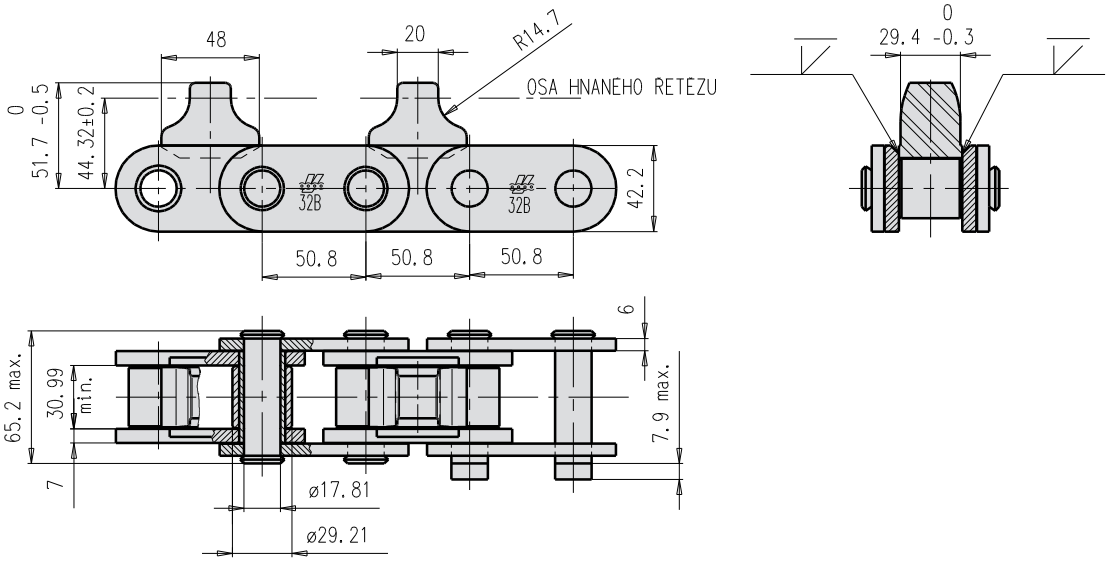

Tov. ozn. Betr. Nr. Firm no. Зав. обозн.	Obj. čís. Art. Nr. Part no. Код для заказа	Pevnost při přetržení Bruchkraft Breaking load Разрушающая нагрузка F_B (kN) min.	Maximální provozní zatížení Max. zulässige Betriebslast Max. allowable operating load Макс. рабочая нагрузка F_A (kN)	Hmotnost řetězu Kettengewicht Chain weight Вес цепи Q (kg/m)
32B-1RD	318 181 359 000	250	35,71	13,28

www.rodasuin.com

Řetězy pro podvěsné dopravníky dle tovární normy
Kreuzgelenk - und Schleppketten nach Werksnorm
Overhead conveyor chains to work's standard
Цепи для подвесных конвейеров согласно заводскому стандарту

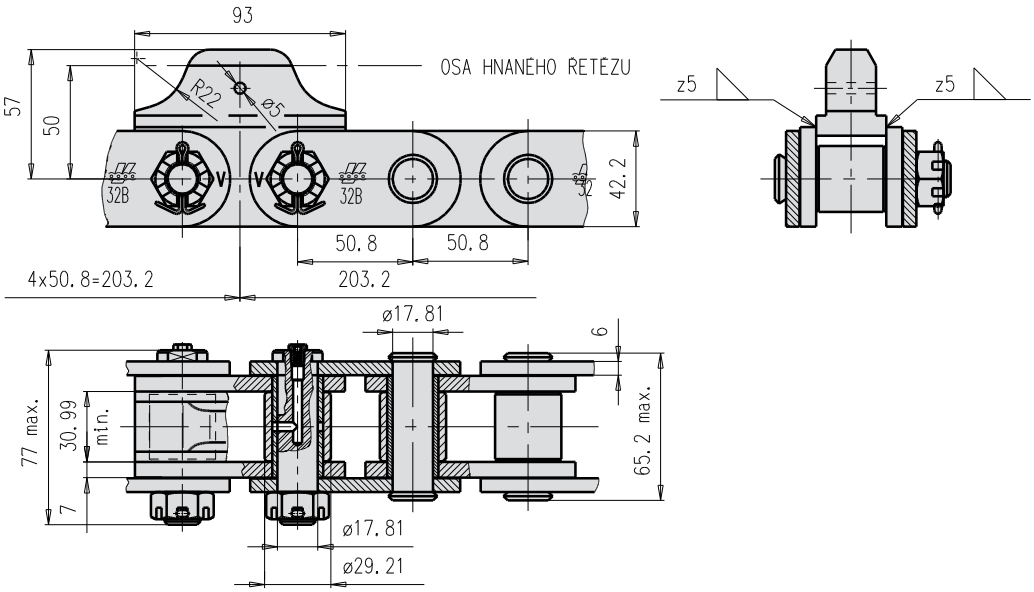

Tov. ozn. Betr. Nr. Firm no. Зав. обозн.	Obj. čís. Art. Nr. Part no. Код для заказа	Pevnost při přetržení Bruchkraft Breaking load Разрушающая нагрузка F_B (kN) min.	Maximální provozní zatížení Max. zulässige Betriebslast Max. allowable operating load Макс. рабочая нагрузка F_A (kN)	Hmotnost řetězu Kettengewicht Chain weight Вес цепи Q (kg/m)
32B-1	318 181 379 000	250	35,71	23,65

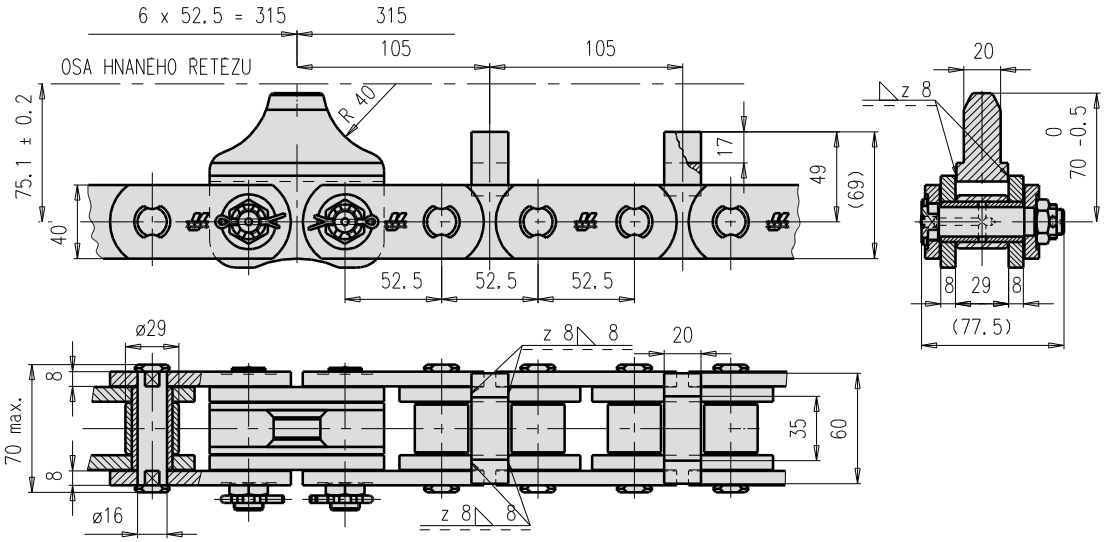

Tov. ozn. Betr. Nr. Firm no. Зав. обозн.	Obj. čís. Art. Nr. Part no. Код для заказа	Pevnost při přetržení Bruchkraft Breaking load Разрушающая нагрузка F_B (kN) min.	Maximální provozní zatížení Max. zulässige Betriebslast Max. allowable operating load Макс. рабочая нагрузка F_A (kN)	Hmotnost řetězu Kettengewicht Chain weight Вес цепи Q (kg/m)
T-52,5	318 651 053 301	240	34,28	16,19

www.rodasuin.com

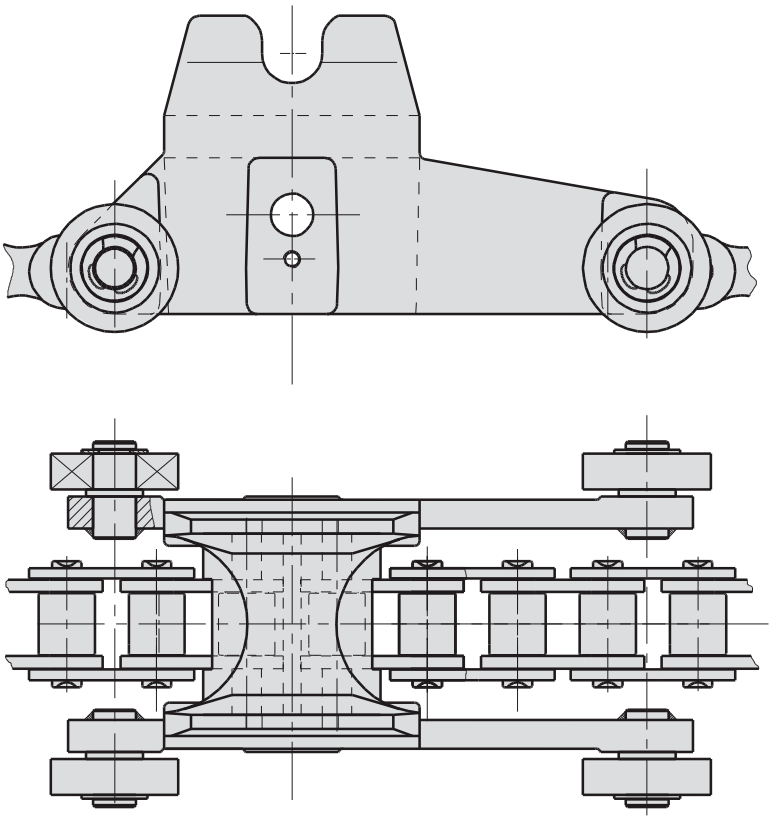

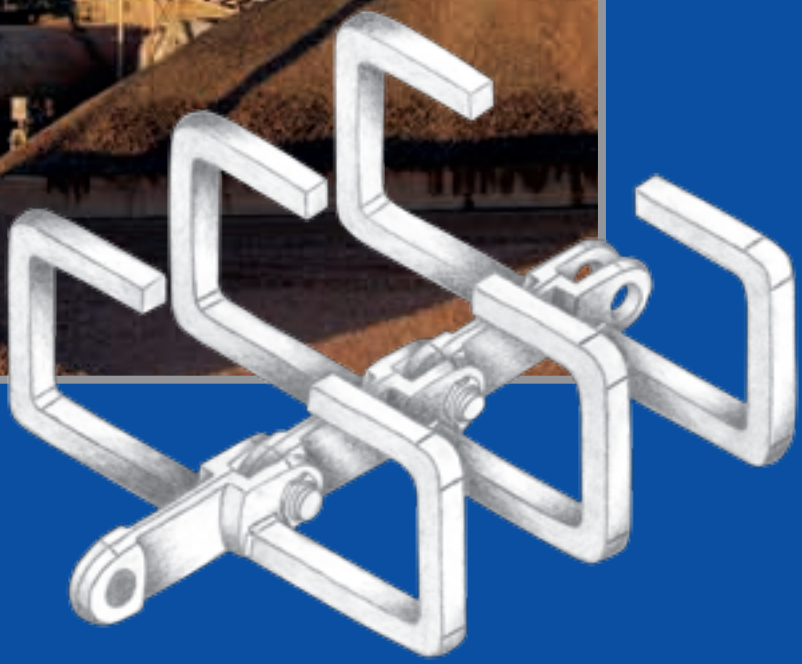

- Kované řetězy
- Gabellaschenketten
- Forged link chains
- Кованые цепи

Kované řetězy
Gabellaschenketten
Forged link chains
Кованые цепи

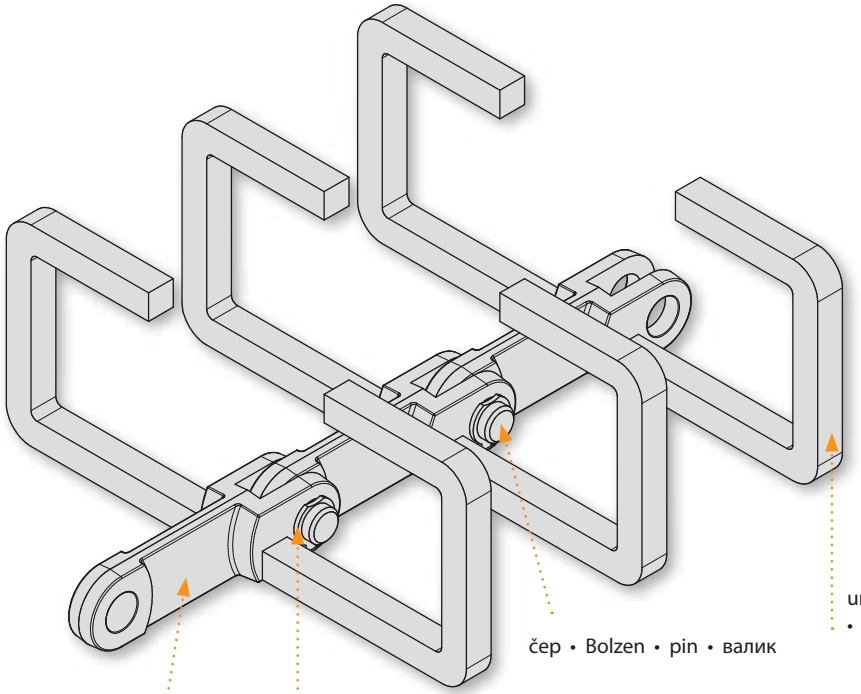

ŘETĚZY VAMBERK kladou velký důraz na kvalitu materiálů. Jenom kvalitní materiál zajistí vysokou pevnost, dlouhou životnost a také všechny další požadované vlastnosti řetězu.

Kované řetězy nacházejí široké uplatnění ve všech odvětvích průmyslu. ŘETĚZY VAMBERK nabízejí kompletní sortiment řetězů, unašečů a řetězových kol.

ŘETĚZY VAMBERK places great emphasis on raw material quality. Only high quality raw materials ensure strength, long life time as well as any other requested properties of the chain.

Forged chains are widely used in all industries. ŘETĚZY VAMBERK offers a full range of chains, attachments and sprockets.

ŘETĚZY VAMBERK legt großen Wert auf hochwertige Materialien. Nur hochwertige Materialien sichern die Festigkeit, Lebensdauer sowie jede andere gewünschte Eigenschaft der Kette.

Geschmiedete Ketten sind in allen Industriebranchen sehr verbreitet. Die Firma ŘETĚZY VAMBERK bietet eine vollständige Palette an Ketten, Mitnehmern und Kettenrädern an.

Компания «ŘETĚZY VAMBERK» уделяет большое внимание качеству материалов. Только качественный материал обеспечит высокую прочность, долговечность, как и все прочие требуемые свойства цепи.

Кованые цепи находят широкое применение во всех отраслях промышленности. Компания «ŘETĚZY VAMBERK» предлагает комплектный ассортимент цепей, специальных звеньев и цепных колес.

Rádi vyhovíme Vašim požadavkům na konstrukci, rozměry, materiály, mazání, tepelné a povrchové zpracování řetězů a řetězových kol.

Ihren Wünschen an Konstruktion, Dimensionen, Materialien, Wärmebehandlung oder Oberflächenbearbeitung der Ketten und Kettenräder werden wir gern entsprechen.

We shall gladly meet any customer requirements for design, dimensions, raw material, lubrication, heat and surface treatment of chains and sprockets.

Рады удовлетворим Ваши требования относительно конструкции, размеров, материалов, смазки, термической отделки и отделки поверхности цепей и цепных колес.

www.rodasuin.com

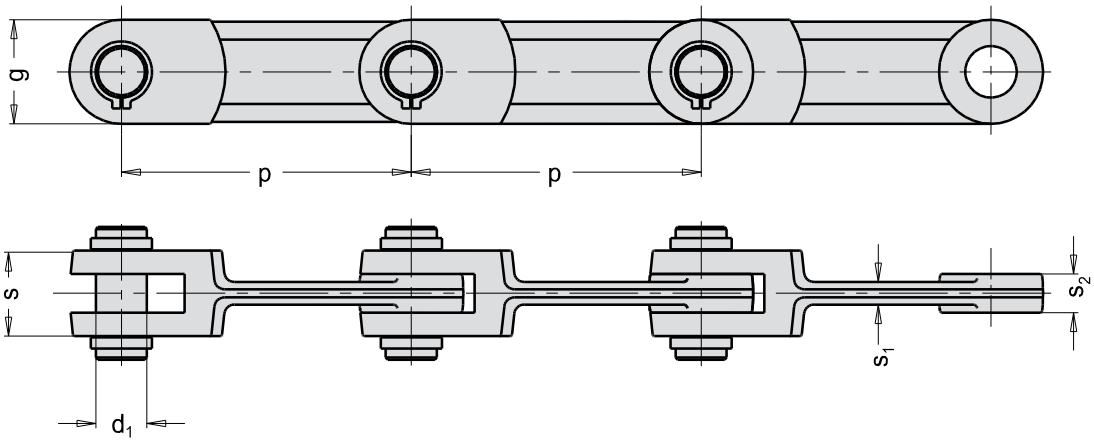

Tov. ozn. Betr. Nr. Firm no. Завод. обозн.	Typ Typ Type Тип	p mm	d_1 mm	s mm	s_1 mm	s_2 mm	g mm	F_B kN min	F_A kN	Q kg/m
R100101	101,6 L	101,6	14	24	6	8	36	98	14,0	3,85
R100102	101,6 M	101,6	14	30	8	12	36	147	21,0	5,25
R100103	142 L	142,0	20	24	6	8	50	127	18,1	5,80
R100104	142 M	142,0	25	42	13	19	50	265	37,8	10,40
R100105	142 H	142,0	25	62	16	28	50	412	58,8	14,90
R100106	150 L	150,0	20	24	6	8	50	127	18,1	5,00
R100107	150 M	150,0	25	42	13	15	47	265	37,8	10,00
R100108	160 M	160,0	25	50	12	23	50	333	47,5	10,50
R100109	200 M	200,0	28	66	18	33	60	539	77,0	16,30
R100110	250 M	250,0	34	70	20	31	75	735	105,0	20,85
R100111	260 M	260,0	34	70	20	31	75	735	105,0	21,65

Poznámka:

- Standardní materiál
  C 43; 20 MnCr 5; 18 NCD 6
- Jiné materiály na požádání

Bemerkung:

- Standard-Werkstoff
  C 43; 20 MnCr 5; 18 NDC 6
- Andere Werkstoffe auf Wunsch

Note:

- Standard material
  C 43; 20 MnCr 5; 18 NDC 6
- Other materials upon request

Примечание:

- Стандартный материал
  C 43; 20 MnCr 5; 18 NCD 6
- Другие материалы по требованию

Typ • Typ • Type • Тип

A

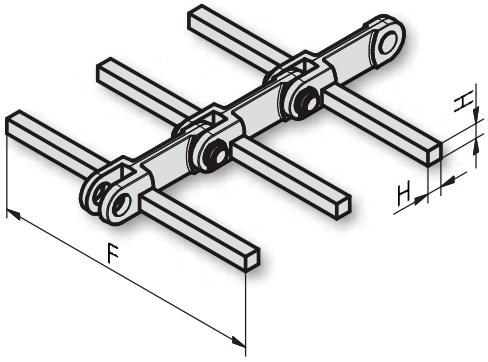

Typ • Typ • Type • Тип

B

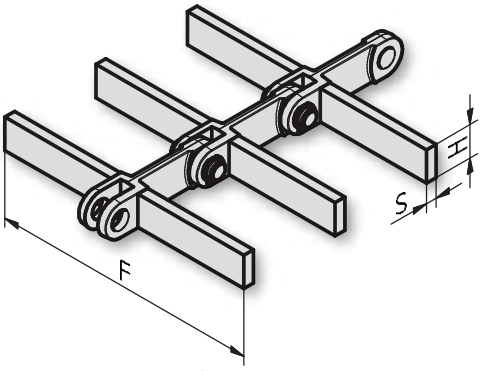

Typ • Typ • Type • Тип

U

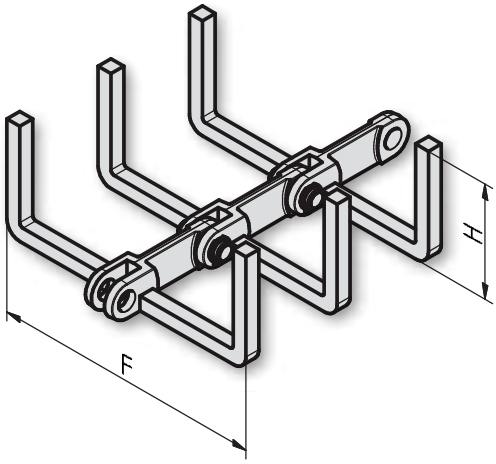

Typ • Typ • Type • Тип

C

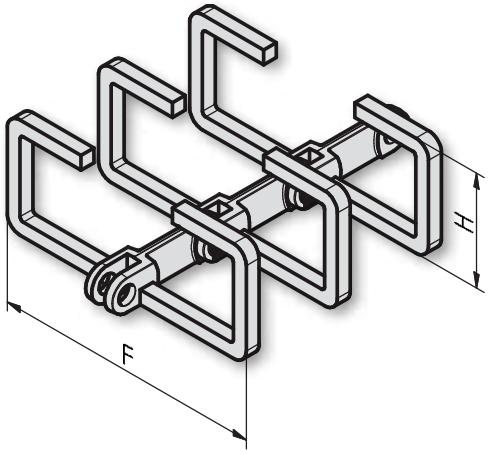

Typ • Typ • Type • Тип

O

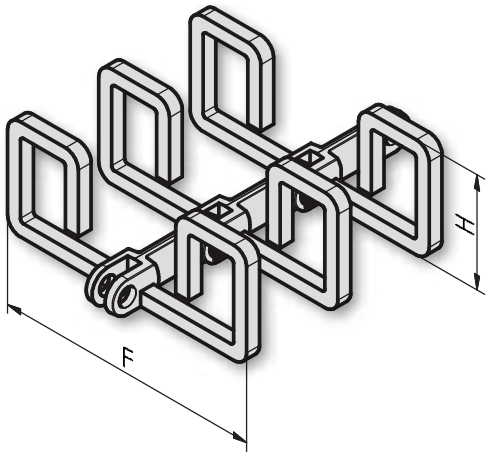

K

- Řetězy pro dřevařský a papírenský průmysl
- Ketten für Holz-und Papierindustrie
- Chains for wood and paper industry
- Цепи для деревообрабатывающей и бумажной промышленности

Řetězy pro dřevařský a papírenský průmysl
Ketten für Holz-und Papierindustrie
Chains for wood and paper industry
Цепи для деревообрабатывающей и бумажной промышленности

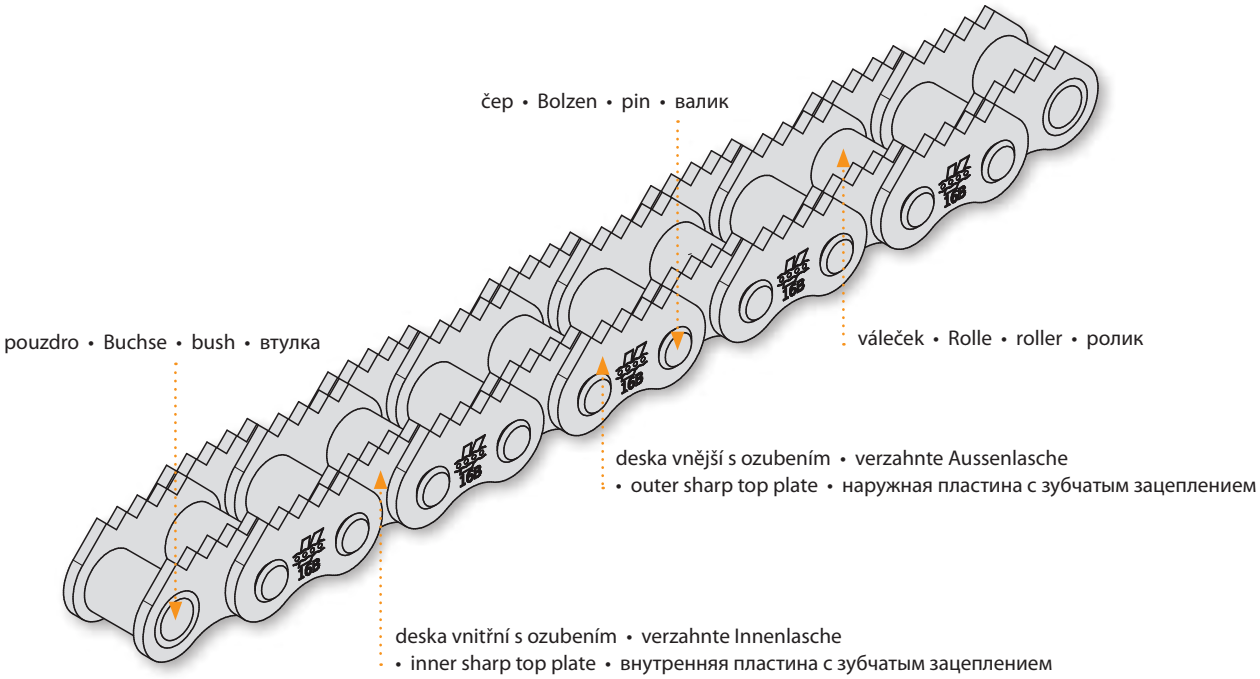

ŘETĚZY VAMBERK dodávají ucelený sortiment řetězů pro dřevařský a papírenský průmysl, který uspokojí i nejnáročnějšího zákazníka. Dlouholeté zkušenosti a znalosti vývoje technicky pokrokových výrobků v tomto oboru, spolupráce jak s výrobci, tak i s konečnými uživateli zařízení nás vede k optimálním řešením.

Naše výrobky jsou určeny pro téměř všechny pohonné a transportní procesy v dřevozpracujícím a papírenském průmyslu.

ŘETĚZY VAMBERK liefert ein umfassendes Sortiment an Ketten für die Holz-und Papierindustrie, welches auch den anspruchsvollsten Kunden zufrieden stellt. Jahrelange Erfahrungen und Kenntnisse über die Entwicklung technologisch fortschrittlicher Produkte auf diesem Gebiet und die Zusammenarbeit mit Herstellern und Endverbrauchern führen uns zur optimalen Lösung.

Unsere Produkte sind für fast alle Antriebs-und Transportprozesse in der Holz- und Papierindustrie bestimmt.

ŘETĚZY VAMBERK delivers a complete range of chains for wood and paper industry which will satisfy even the most demanding customer. Long term experience and proficiency in the development of the technologically advanced products in this branch, cooperation with both the manufacturers (OEMs) and the end users leads us to an optimum solution.

Our products are designed for nearly all drive and conveyor processes applied in the wood and paper industries.

Компания «ŘETĚZY VAMBERK» поставляет полный ассортимент цепей для деревообрабатывающей и бумажной промышленности, который удовлетворит даже самого требовательного заказчика. Многолетний опыт и знания в области разработок технически передовых изделий в данной отрасли, сотрудничество как с производителями, так и с конечными пользователями оборудования ведут фирму к оптимальным решениям.

Наши изделия предназначены почти для всех приводных и транспортных процессов в деревообрабатывающей и бумажной промышленности.

Rádi vyhovíme Vašim požadavkům na konstrukci, rozměry, materiály, mazání, tepelné a povrchové zpracování řetězů a řetězových kol.

Ihren Wünschen an Konstruktion, Dimensionen, Materialien, Wärmebehandlung oder Oberflächenbearbeitung der Ketten und Kettenräder werden wir gern entsprechen.

We shall gladly meet any customer requirements for design, dimensions, raw material, lubrication, heat and surface treatment of chains and sprockets.

Рады удовлетворим Ваши требования относительно конструкции, размеров, материалов, смазки, термической отделки и отделки поверхности цепей и цепных колес.

www.rodasuin.com

Válečkové řetězy s ozubenými deskami
Rollenketten mit verzahnten Laschen
Sharp top chains
Роликовые цепи с зубчатыми пластинами

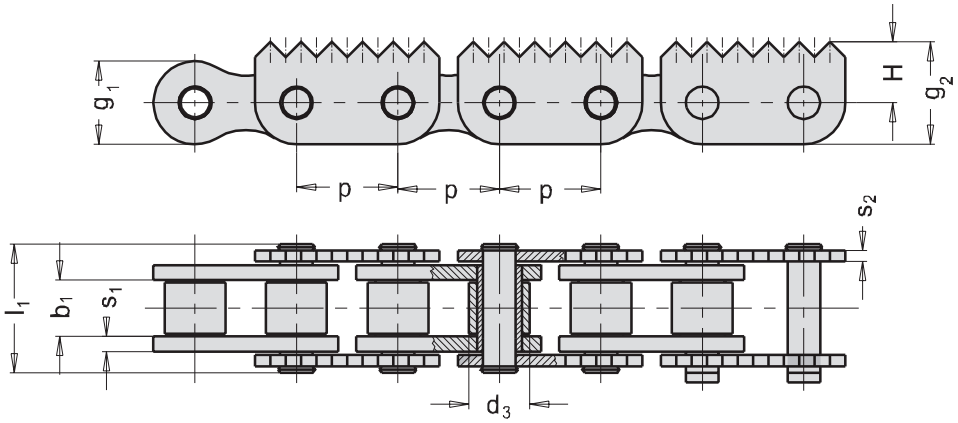

Tov. ozn. Betr. Nr. Firm no. Зав. обозн.	Obj. čís. Art. Nr. Part no. Код для заказа	p mm	b_1 mm min.	d_3 mm h10	l_1 mm	g_1 mm	g_2 mm	s_1 mm	s_2 mm	H mm	Z	F_B kN min.	F_A kN	Q kg/m
16B - Z1	318 151 705 000	25,40	17,02	15,88	36,1	21	26,5	3,5	3,0	16,0	6	60,0	8,57	2,9
16B - RDXZ	318 151 706 000	25,40	15,75	15,88	33,5	24	26,5	3,0	3,0	16,0	6	56,7	8,10	3,2
20B - Z1	318 191 081 000	31,75	19,56	19,05	41,2	26	32,0	4,5	3,5	19,0	6	95,0	13,57	4,5
24B - Z1	318 191 172 000	38,10	25,40	25,40	53,4	33	39,0	6,0	5,0	22,5	6	160,0	22,85	7,8
32B - Z1 *	318 191 211 000	50,80	30,99	29,21	65,2	/	50,9	7,0	6,0	31,1	6	250,0	35,71	11,4
T 50 *	318 651 050 336	50,00	25,40	25,40	53,0	/	50,9	5,0	5,0	31,1	6	160,0	22,85	9,7

* Všechny desky ozubené • Alle Laschen verzahnt • All plates with teeth • Все пластины зубчатые

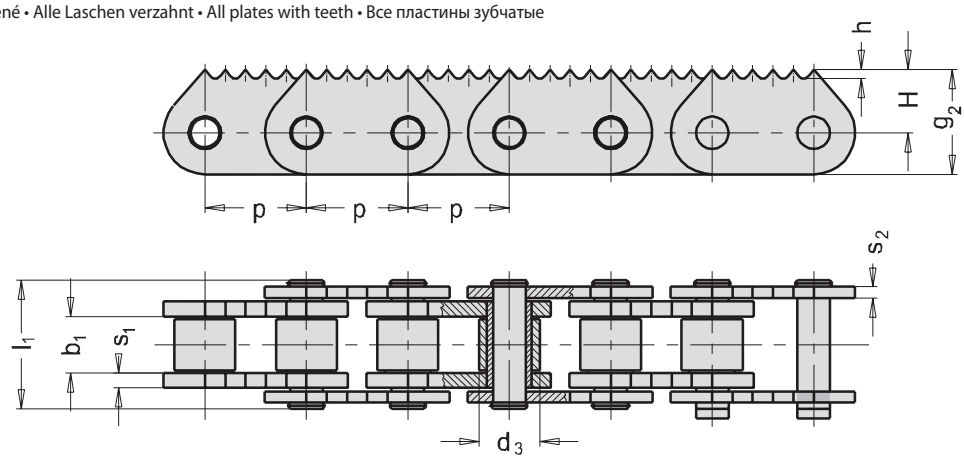

Tov. ozn. Betr. Nr. Firm no. Зав. обозн.	Obj. čís. Art. Nr. Part no. Код для заказа	p mm	b_1 mm min.	d_3 mm h10	l_1 mm	g_2 mm	s_1 mm	s_2 mm	H mm	h mm	Z	F_B kN min.	F_A kN	Q kg/m
16B - Z2	318 151 702 000	25,40	17,02	15,88	36,1	26,5	3,5	3,0	16,0	4,30	4	60,0	8,57	3,10
20B - Z2	318 191 084 000	31,75	19,56	19,05	41,2	32,8	4,5	3,5	19,8	2,85	6	95,0	13,57	4,60
24B - Z2	318 191 176 000	38,10	25,40	25,40	53,4	40,0	6,0	5,0	23,5	3,50	6	160,0	22,85	8,50
32B - Z2	318 181 384 000	50,80	30,99	29,21	65,2	50,9	7,0	6,0	30,0	8,50	4	250,0	35,71	11,16
32B - Z2	318 181 395 000	50,80	17,02	26,21	65,2	50,9	7,0	6,0	30,0	8,50	4	250,0	35,71	9,56

Na požádání:
- ve víceřadém provedení
- se zuby na každém článku

Z Počet zubů jedné desky se zuby

Auf Wunsch:
- mehrfache Ausführung
- mit Zähnen an jedem Glied

Z die Anzahl der Zähne einer verzahnten Lasche

Upon request:
- also in multiple version
- with teeth on each link

Z Number of teeth on one plate

По требованию:
- многорядное исполнение
- с зубьями на каждом звене.

Z Количество зубьев одной пластины с зубьями

www.rodasuin.com

Válečkové řetězy s ozubenými deskami
Rollenketten mit verzahnten Laschen
Sharp top chains
Роликовые цепи с зубчатыми пластинами

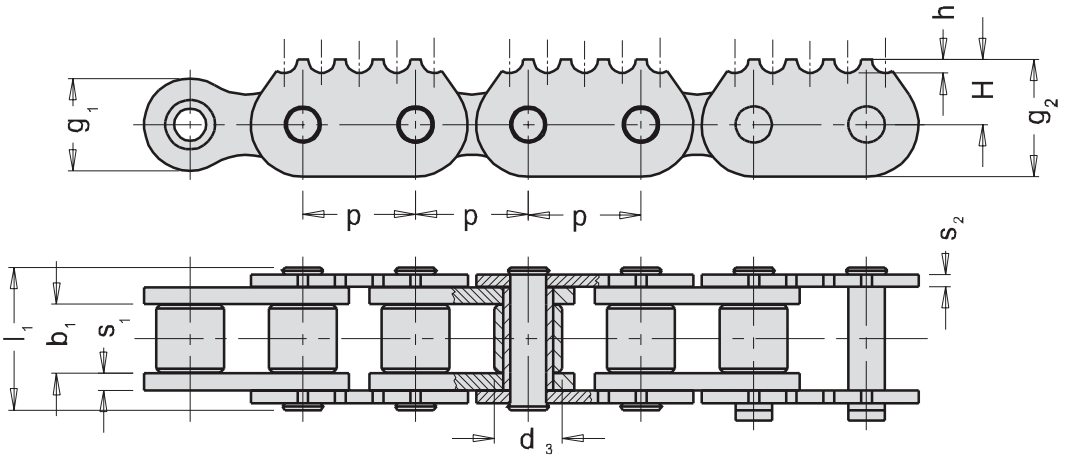

Tov. ozn. Betr. Nr. Firm no. Зав. обозн.	Obj. čís. Art. Nr. Part no. Код для заказа	p mm	b_1 mm min.	d_3 mm h10	l_1 mm	g_1 mm	g_2 mm	s_1 mm	s_2 mm	H mm	h mm	F_B kN min.	F_A kN	Q kg/m
20A - Z4	318 161 062 000	31,75	18,90	19,05	40,5	29,4	33,0	4,0	4,0	15,3	3,8	88,5	12,64	4,54
20B - Z4	318 181 012 000	31,75	19,56	19,05	41,2	26,0	33,0	4,5	3,5	18,3	3,8	95,0	13,57	4,25
24A - Z4*	318 161 200 000	38,10	25,22	22,23	50,8	/	38,4	5,0	5,0	21,0	3,8	127,0	18,14	6,69
24B - Z4*	318 181 144 000	38,10	25,40	25,40	53,4	/	35,5	6,0	5,0	19,0	4,0	160,0	22,85	7,38
32A - Z4*	318 181 393 000	50,80	31,55	28,58	65,5	/	48,2	6,5	6,5	27,2	4,0	226,8	32,40	11,40
32A - Z4*	318 181 390 000	50,80	31,55	28,58	65,5	/	51,0	6,5	6,5	30,0	4,0	226,8	32,40	11,46

* Všechny desky ozubené • Alle Laschen verzahnt • All plates with teeth • Все пластины зубчатые

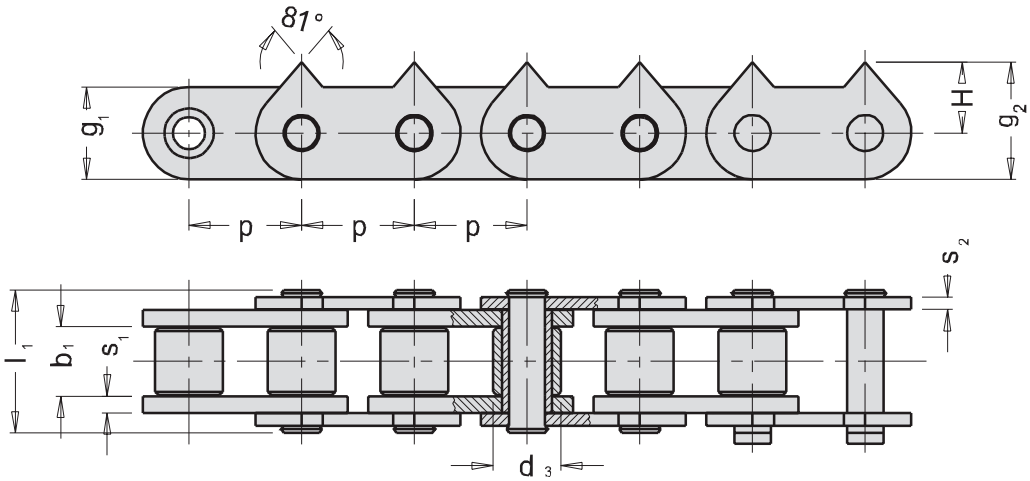

Tov. ozn. Betr. Nr. Firm no. Зав. обозн.	Obj. čís. Art. Nr. Part no. Код для заказа	p mm	b_1 mm min.	d_3 mm h10	l_1 mm	g_1 mm	g_2 mm	s_1 mm	s_2 mm	H mm	F_B kN min.	F_A kN	Q kg/m
20A - Z5	318 191 004 000	31,75	19,56	19,05	41,2	26	33	4,5	3,5	20	95	13,57	4,15
24B - Z5	318 181 176 000	38,10	25,40	25,40	53,4	32	35	6,0	5,0	19	160	22,85	7,38

Na požádání:
- ve víceřadém provedení
- se zuby na každém článku

Z Počet zubů jedné desky se zuby

Auf Wunsch:
- mehrfache Ausführung
- mit Zähnen an jedem Glied

Z die Anzahl der Zähne einer verzahnten Lasche

Upon request:
- also in multiple version
- with teeth on each link

Z Number of teeth on one plate

По требованию:
- многорядное исполнение
- с зубьями на каждом звене.

Z Количество зубьев одной пластины с зубьями

www.rodasuin.com

Válečkové řetězy s ozubenými deskami
Rollenketten mit verzahnten Laschen
Sharp top chains
Роликовые цепи с зубчатыми пластинами

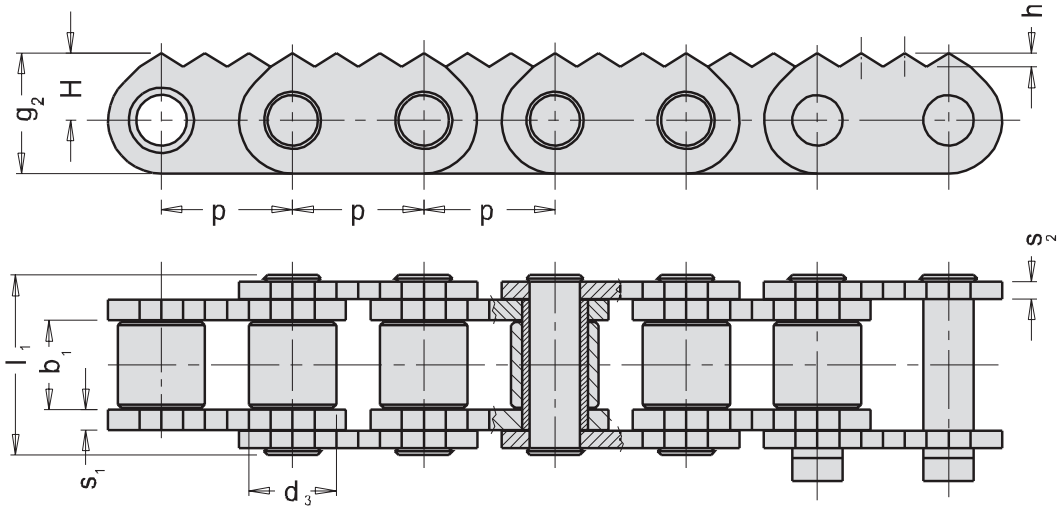

Tov. ozn. Betr. Nr. Firm no. Зав. обозн.	Obj. čís. Art. Nr. Part no. Код для заказа	p mm	b_1 mm min.	d_3 mm h10	l_1 mm	g_2 mm	s_1 mm	s_2 mm	H mm	Z	F_B kN min.	F_A kN	Q kg/m
24B - Z6	318 191 189 000	38,1	25,4	25,4	53,4	35	6	5	19,5	4	160	22,85	7,56

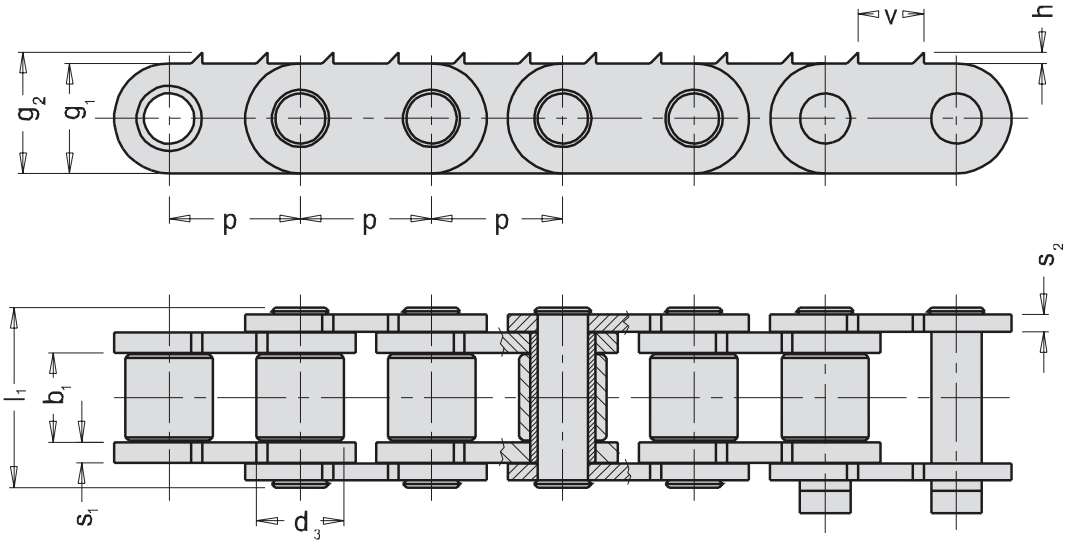

Tov. ozn. Betr. Nr. Firm no. Зав. обозн.	Obj. čís. Art. Nr. Part no. Код для заказа	p mm	b_1 mm min.	d_3 mm h10	l_1 mm	g_1 mm	g_2 mm	s_1 mm	s_2 mm	v mm	h mm	F_B kN min.	F_A kN	Q kg/m
24B - Z7	318 191 197 000	38,10	25,40	25,40	53,4	32	35,2	6,0	5,0	19	3,2	160	22,85	7,40

Na požádání:
- ve víceřadém provedení

Auf Wunsch:
- mehrfache Ausführung

Upon request:
- also in multiple version

По требованию:
- многорядное исполнение

www.rodasuin.com

Válečkové řetězy s ozubenými deskami
Rollenketten mit verzahnten Laschen
Sharp top chains
Роликовые цепи с зубчатыми пластинами

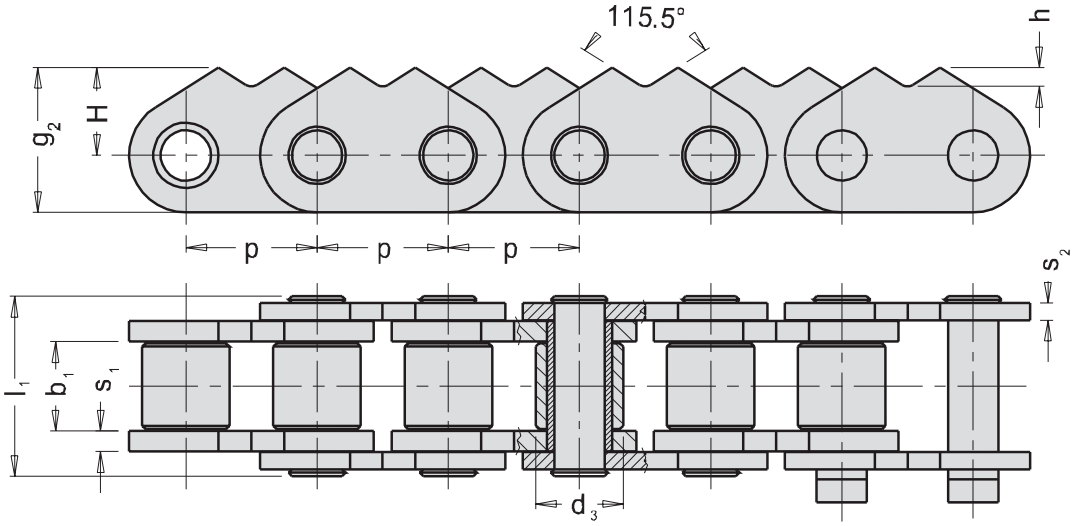

Tov. ozn. Betr. Nr. Firm no. Зав. обозн.	Obj. čís. Art. Nr. Part no. Код для заказа	p mm	b_1 mm min.	d_3 mm h10	l_1 mm	g_2 mm	s_1 mm	s_2 mm	H mm	h mm	F_B kN min.	F_A kN	Q kg/m
24B - Z8	318 181 100 000	38,1	25,4	25,4	53,4	42	6	5	25,5	5,5	160	22,85	8,25

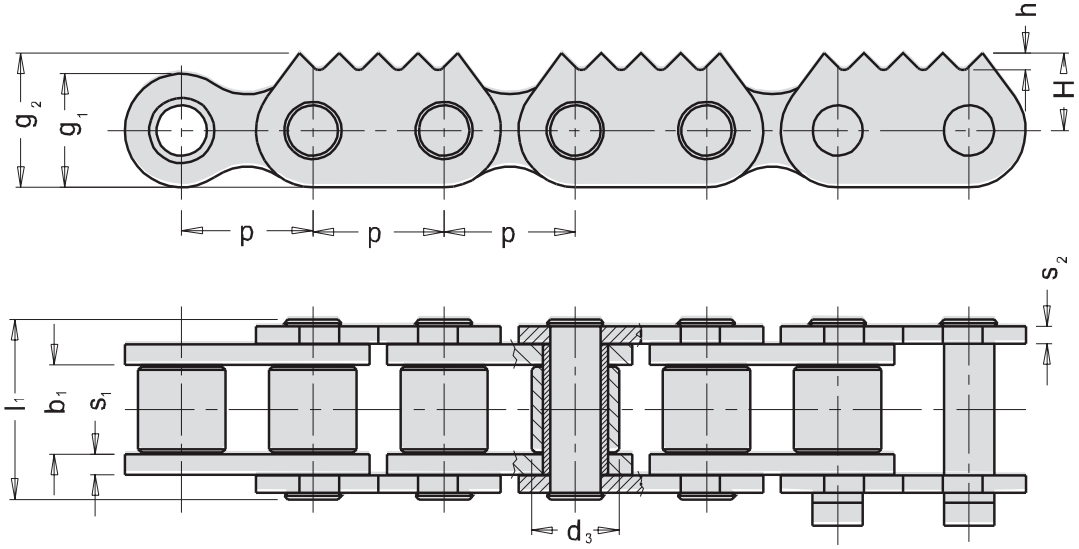

Tov. ozn. Betr. Nr. Firm no. Зав. обозн.	Obj. čís. Art. Nr. Part no. Код для заказа	p mm	b_1 mm min.	d_3 mm h10	l_1 mm	g_1 mm	g_2 mm	s_1 mm	s_2 mm	H mm	h mm	Z	F_B kN min.	F_A kN	Q kg/m
16B - Z9	318 151 707 000	25,40	17,02	15,88	36,1	21,0	24,0	4	3	13,5	4,0	5	60,0	8,57	2,93
20A - Z9	318 161 063 000	31,75	18,90	19,05	40,5	29,4	37,4	4	4	22,7	8,5	4	88,5	12,64	4,62
24B - Z9	318 191 177 000	38,10	25,40	25,40	53,4	33,4	39,0	6	5	22,5	5,0	5	160,0	22,85	7,45
32B - Z9	318 191 206 000	50,80	30,99	29,21	65,2	42,2	50,9	7	6	30,0	8,5	4	250,0	35,71	10,3

Na požádání:

- ve víceřadém provedení
- se zuby na každém článku

Z Počet zubů jedné desky se zuby

Auf Wunsch:

- mehrfache Ausführung
- mit Zähnen an jedem Glied

Z die Anzahl der Zähne einer verzahnten Lasche

Upon request:

- also in multiple version
- with teeth on each link

Z Number of teeth on one plate

По требованию:

- многорядное исполнение
- с зубьями на каждом звене.

Z Количество зубьев одной пластины с зубьями

www.rodasuin.com

Válečkové řetězy s ozubenými deskami
Rollenketten mit verzahnten Laschen
Sharp top chains
Роликовые цепи с зубчатыми пластинами

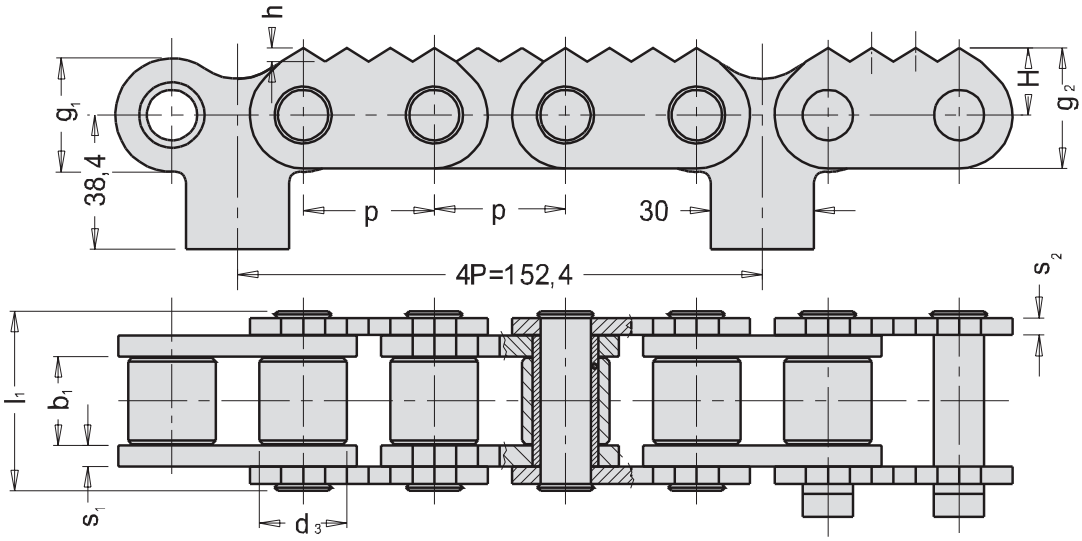

Tov. ozn. Betr. Nr. Firm no. Зав. обозн.	Obj. čís. Art. Nr. Part no. Код для заказа	p mm	b_1 mm min.	d_3 mm h10	l_1 mm	g_1 mm	g_2 mm	s_1 mm	s_2 mm	H mm	h mm	Z	F_B kN min.	F_A kN	Q kg/m
24B - 1	318 181 103 000	38,1	25,4	25,4	53,4	33	35	6	5	18,5	4	4	160	22,85	1,94

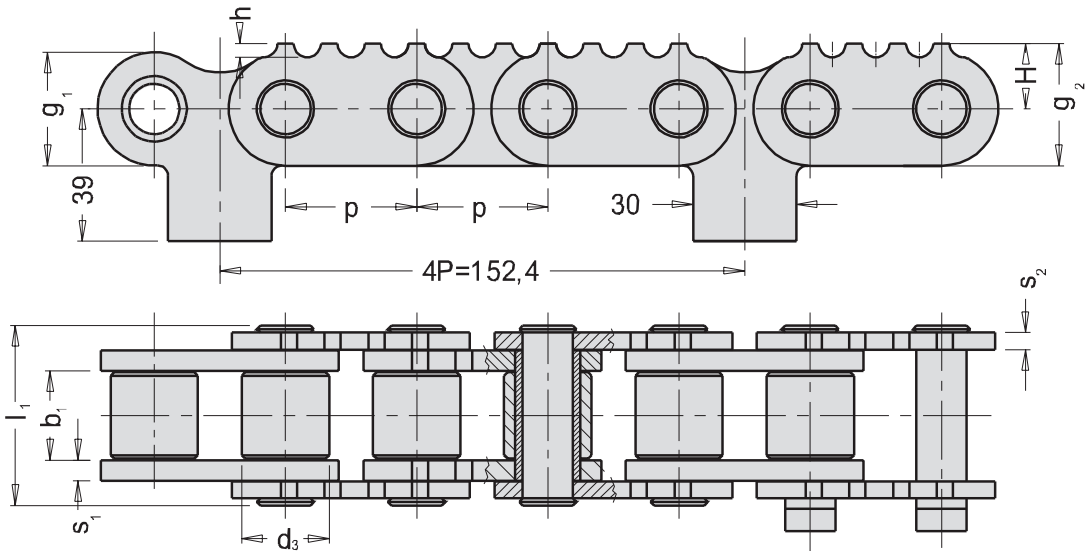

Tov. ozn. Betr. Nr. Firm no. Зав. обозн.	Obj. čís. Art. Nr. Part no. Код для заказа	p mm	b_1 mm min.	d_3 mm h10	l_1 mm	g_1 mm	g_2 mm	s_1 mm	s_2 mm	H mm	h mm	Z	F_B kN min.	F_A kN	Q kg/m
24B - 1	318 181 128 000	38,1	25,4	25,4	53,4	33	35,5	6	5	19	4	4	160	22,85	8,33

Na požádání:
- ve víceřadém provedení
- se zuby na každém článku

Z Počet zubů jedné desky se zuby

Auf Wunsch:
- mehrfache Ausführung
- mit Zähnen an jedem Glied

Z die Anzahl der Zähne einer verzahnten Lasche

Upon request:
- also in multiple version
- with teeth on each link

Z Number of teeth on one plate

По требованию:
- многорядное исполнение
- с зубьями на каждом звене.

Z Количество зубьев одной пластины с зубьями

www.rodasuin.com

Válečkové řetězy s ozubenými deskami
Rollenketten mit verzahnten Laschen
Sharp top chains
Роликовые цепи с зубчатыми пластинами

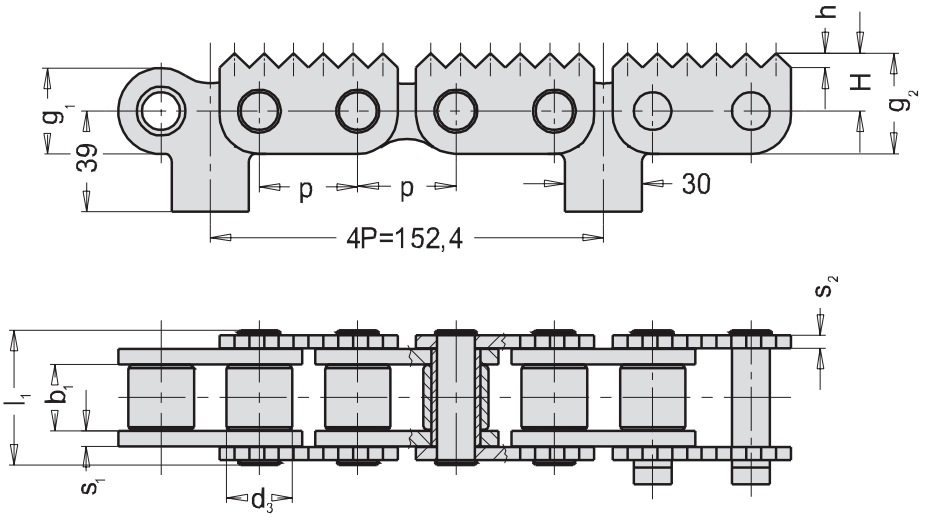

Tov. ozn. Betr. Nr. Firm no. Зав. обозн.	Obj. čís. Art. Nr. Part no. Код для заказа	p mm	b_1 mm min.	d_3 mm h10	l_1 mm	g_1 mm	g_2 mm	s_1 mm	s_2 mm	H mm	h mm	Z	F_B kN min.	F_A kN	Q kg/m
24B - 1	318 191 188 000	38,1	25,4	25,4	53,4	33,4	39	6	5	22,5	5,75	6	160	22,85	8,34

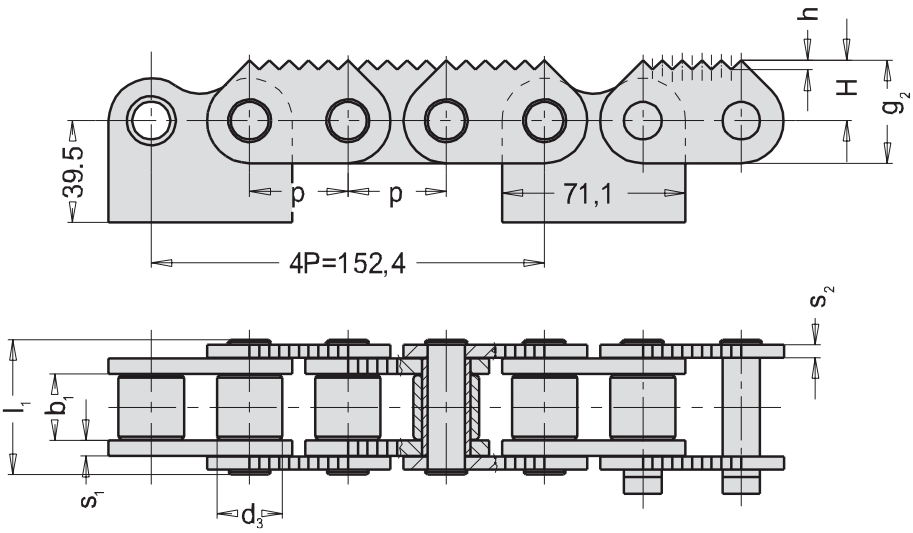

Tov. ozn. Betr. Nr. Firm no. Зав. обозн.	Obj. čís. Art. Nr. Part no. Код для заказа	p mm	b_1 mm min.	d_3 mm h10	l_1 mm	g_1 mm	g_2 mm	s_1 mm	s_2 mm	H mm	h mm	Z	F_B kN min.	F_A kN	Q kg/m
24B - 1	318 191 154 000	38,1	25,4	25,4	53,4	/	40	6	5	23,5	3,5	6	160	22,85	9,48

Na požádání:
- ve víceřadém provedení
- se zuby na každém článku

Z Počet zubů jedné desky se zuby

Auf Wunsch:
- mehrfache Ausführung
- mit Zähnen an jedem Glied

Z die Anzahl der Zähne einer verzahnten Lasche

Upon request:
- also in multiple version
- with teeth on each link

Z Number of teeth on one plate

По требованию:
- многорядное исполнение
- с зубьями на каждом звене.

Z Количество зубьев одной пластины с зубьями

www.rodasuin.com

Válečkové řetězy s ozubenými deskami
Rollenketten mit verzahnten Laschen
Sharp top chains
Роликовые цепи с зубчатыми пластинами

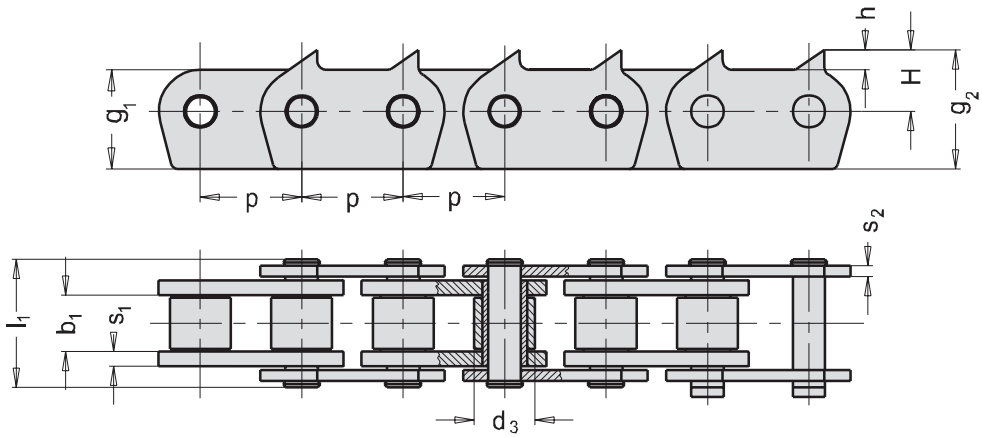

Tov. ozn. Betr. Nr. Firm no. Зав. обозн.	Obj. čís. Art. Nr. Part no. Код для заказа	p mm	b_1 mm min.	d_3 mm h10	l_1 mm	g_1 mm	g_2 mm	s_1 mm	s_2 mm	H mm	h mm	Z	F_B kN min.	F_A kN	Q kg/m
32B - 1	318 191 281 000	50,8	30,99	29,21	65,2	65,5	75,0	7	6	30,0	9,5	2	250	35,71	14,90
32B - 1	318 181 314 000	50,8	17,02	29,21	51,2	65,5	75,0	7	6	30,0	9,5	2	250	35,71	11,86
32B - 1	318 181 328 000	50,8	30,99	29,21	65,2	65,5	/	7	6	20,5	/	0	250	35,71	13,50
32B - 1	318 181 366 000	50,8	30,99	29,21	65,2	42,2	50,9	7	6	30,0	9,5	2	250	35,71	10,74
32B - 1	318 181 382 000	50,8	17,02	29,21	51,2	/	75,0	7	6	20,5	9,2	4	250	35,71	13,30

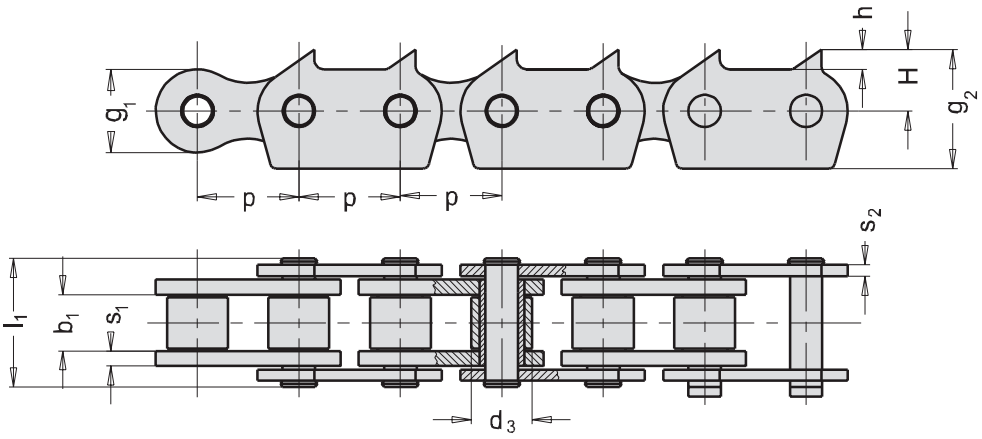

Tov. ozn. Betr. Nr. Firm no. Зав. обозн.	Obj. čís. Art. Nr. Part no. Код для заказа	p mm	b_1 mm min.	d_3 mm h10	l_1 mm	g_1 mm	g_2 mm	s_1 mm	s_2 mm	H mm	h mm	Z	F_B kN min.	F_A kN	Q kg/m
32B - 1	318 181 305 000	50,8	19,56	29,21	53,7	42,2	75,0	7	6	30	9,5	2	250	35,71	12,6
32B - 1	318 191 202 000	50,8	17,02	28,50	51,2	42,2	75,0	7	6	30	9,5	2	250	35,71	12,4
32B - 1	318 191 207 000	50,8	17,02	29,21	51,2	42,2	75,0	7	6	30	9,5	2	250	35,71	12,5
32B - 1	318 191 275 000	50,8	30,99	29,21	65,2	42,2	75,0	7	6	30	9,5	2	250	35,71	14,9
32B - 1	318 191 296 000	50,8	16,00	28,50	50,2	42,2	75,0	7	6	30	9,5	2	250	35,71	12,4
32B - 1	318 181 339 000	50,8	30,99	29,21	65,2	42,2	50,9	7	6	30	9,5	2	250	35,71	10,4

Na požádání:
- ve víceřadém provedení
- se zuby na každém článku

Z Počet zubů jedné desky se zuby

Auf Wunsch:
- mehrfache Ausführung
- mit Zähnen an jedem Glied

Z die Anzahl der Zähne einer verzahnten Lasche

Upon request:
- also in multiple version
- with teeth on each link

Z Number of teeth on one plate

По требованию:
- многорядное исполнение
- с зубьями на каждом звене.

Z Количество зубьев одной пластины с зубьями

www.rodasuin.com

Válečkové řetězy s ozubenými deskami
Rollenketten mit verzahnten Laschen
Sharp top chains
Роликовые цепи с зубчатыми пластинами

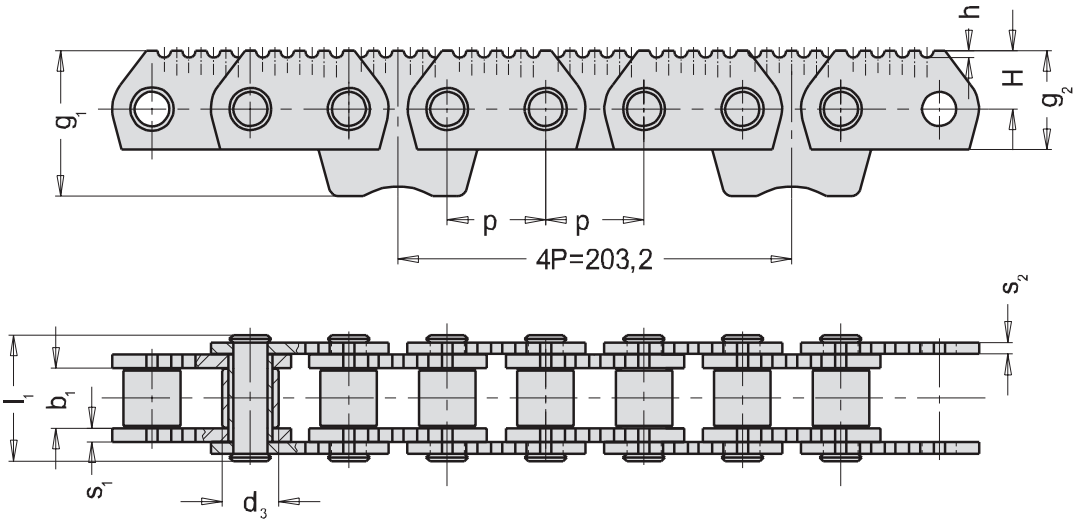

Tov. ozn. Betr. Nr. Firm no. Зав. обозн.	Obj. čís. Art. Nr. Part no. Код для заказа	p mm	b_1 mm min.	d_3 mm h10	l_1 mm	g_1 mm	g_2 mm	s_1 mm	s_2 mm	H mm	h mm	Z	F_B kN min.	F_A kN	Q kg/m
32B - 1	318 181 301 000	50,8	30,99	29,21	65,2	75	50,9	7	6	30	3,5	5	250	35,71	12,7

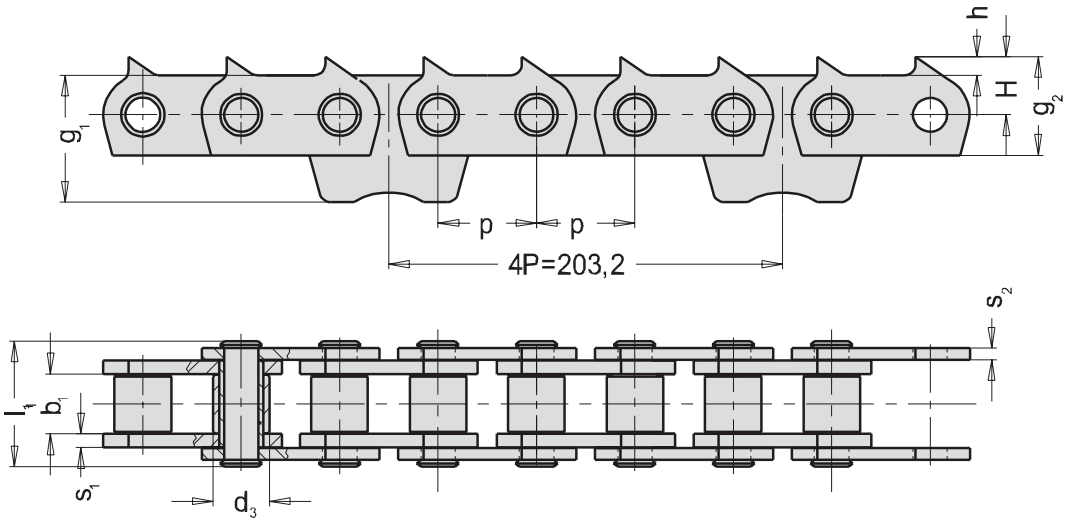

Tov. ozn. Betr. Nr. Firm no. Зав. обозн.	Obj. čís. Art. Nr. Part no. Код для заказа	p mm	b_1 mm min.	d_3 mm h10	l_1 mm	g_1 mm	g_2 mm	s_1 mm	s_2 mm	H mm	h mm	Z	F_B kN min.	F_A kN	Q kg/m
32B - 1	318 181 300 000	50,8	30,99	29,21	65,2	75	50,9	7	6	30	9,5	2	250	35,71	11,98

Na požádání:
- ve víceřadém provedení
- se zuby na každém článku

Z Počet zubů jedné desky se zuby

Auf Wunsch:
- mehrfache Ausführung
- mit Zähnen an jedem Glied

Z die Anzahl der Zähne einer verzahnten Lasche

Upon request:
- also in multiple version
- with teeth on each link

Z Number of teeth on one plate

По требованию:
- многорядное исполнение
- с зубьями на каждом звене.

Z Количество зубьев одной пластины с зубьями

www.rodasuin.com

Válečkové řetězy s ozubenými deskami
Rollenketten mit verzahnten Laschen
Sharp top chains
Роликовые цепи с зубчатыми пластинами

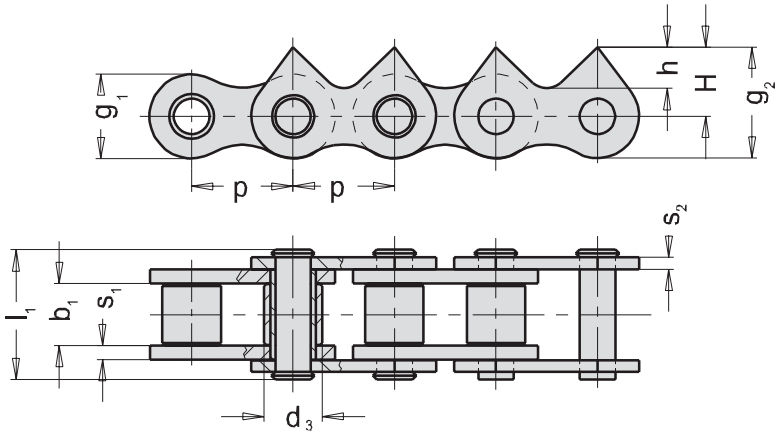

Tov. ozn. Betr. Nr. Firm no. Зав. обозн.	Obj. čís. Art. Nr. Part no. Код для заказа	p mm	b_1 mm min.	d_3 mm h10	l_1 mm	g_1 mm	g_2 mm	s_1 mm	s_2 mm	H mm	h mm	Z	F_B kN min.	F_A kN	Q kg/m
16B - 1	318 151 715 000	25,40	17,02	15,88	36,1	21,0	25,50	4	3	15,00	8,00	2	60	8,57	2,85
20B - 1	318 181 058 000	31,75	31,75	19,05	41,2	26,0	34,00	4,5	3,5	19,30	6,80	2	95	13,57	4,14
32B - 1	318 191 286 000	50,80	30,99	29,21	65,2	42,2	55,55	7	6	34,65	20,65	2	250	35,71	11,07

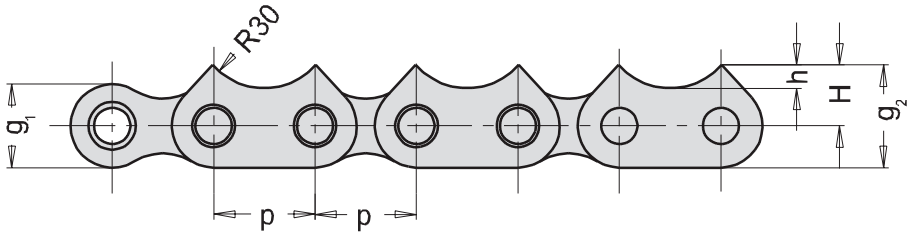

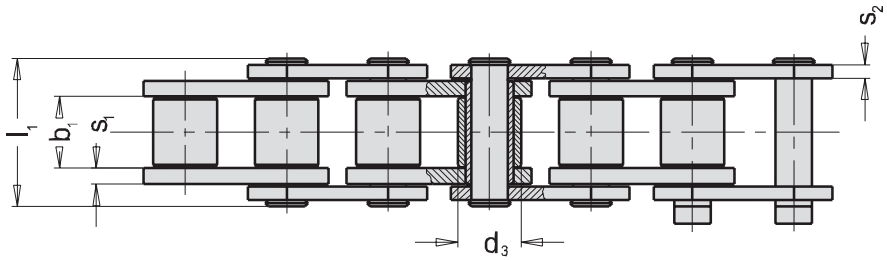

Tov. ozn. Betr. Nr. Firm no. Зав. обозн.	Obj. čís. Art. Nr. Part no. Код для заказа	p mm	b_1 mm min.	d_3 mm h10	l_1 mm	g_1 mm	g_2 mm	s_1 mm	s_2 mm	H mm	h mm	Z	F_B kN min.	F_A kN	Q kg/m
28B - 1	318 181 200 000	44,45	30,99	27,94	65	36,6	45	7	6	26,7	10,21	2	200	28,57	9,49

Na požádání:

- ve víceřadém provedení
- se zuby na každém článku

Z Počet zubů jedné desky se zuby

Auf Wunsch:

- mehrfache Ausführung
- mit Zähnen an jedem Glied

Z die Anzahl der Zähne einer verzahnten Lasche

Upon request:

- also in multiple version
- with teeth on each link

Z Number of teeth on one plate

По требованию:

- многорядное исполнение
- с зубьями на каждом звене.

Z Количество зубьев одной пластины с зубьями

www.rodasuin.com

Válečkové řetězy s ozubenými deskami
Rollenketten mit verzahnten Laschen
Sharp top chains
Роликовые цепи с зубчатыми пластинами

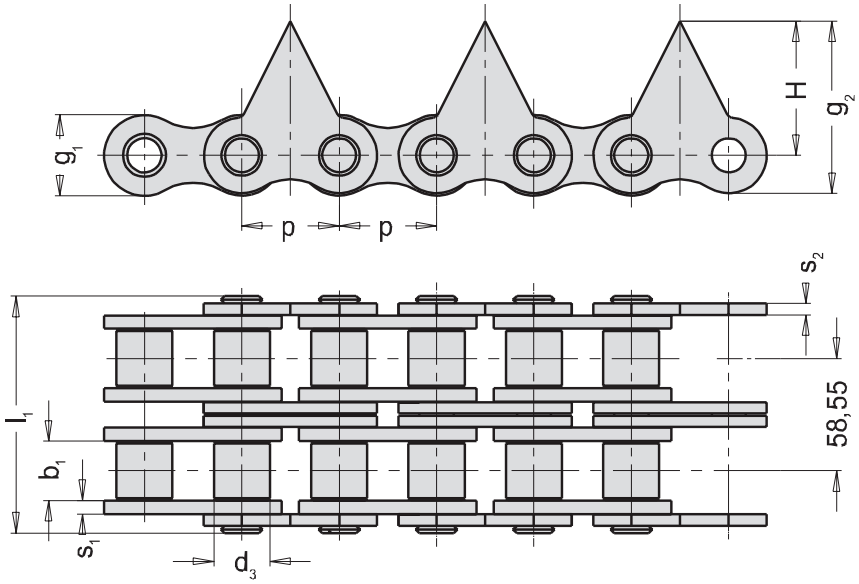

Tov. ozn. Betr. Nr. Firm no. Зав. обозн.	Obj. čís. Art. Nr. Part no. Код для заказа	p mm	b_1 mm min.	d_3 mm h10	l_1 mm	g_1 mm	g_2 mm	s_1 mm	s_2 mm	H mm	Z	F_B kN min.	F_A kN	Q kg/m
32B - 2	318 192 278 000	50,8	30,99	29,21	123,8	42,2	89,8	7	6	70	1	450	64,28	20,42

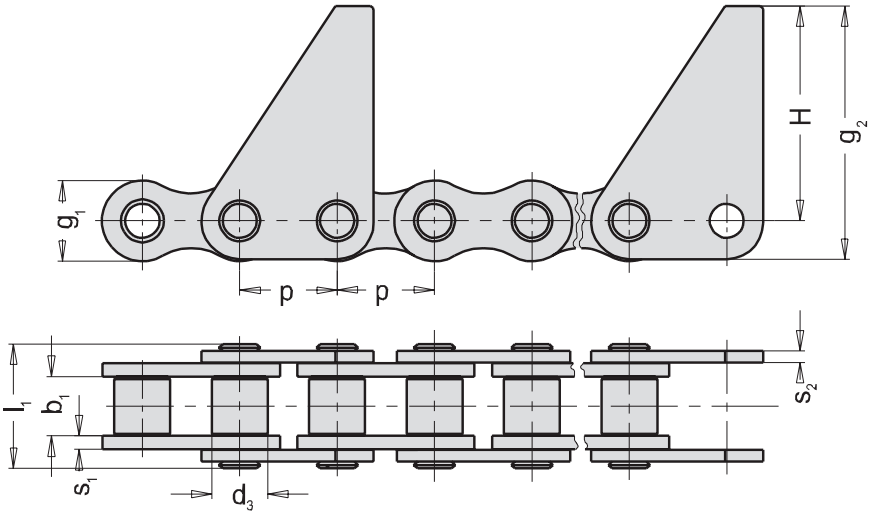

Tov. ozn. Betr. Nr. Firm no. Зав. обозн.	Obj. čís. Art. Nr. Part no. Код для заказа	p mm	b_1 mm min.	d_3 mm h10	l_1 mm	g_1 mm	g_2 mm	s_1 mm	s_2 mm	H mm	Z	F_B kN min.	F_A kN	Q kg/m
16B -1	318 151 243 000	25,4	17,02	15,88	36,1	21,0	71,5	4	3	61,0	1	60	8,57	3,11
32B -1	318 191 283 000	50,8	30,99	29,21	65,2	42,2	132,0	7	6	110,9	1	250	35,71	11,98

Na požádání:

- ve víceřadém provedení
- se zuby na každém článku

Z Počet zubů jedné desky se zuby

Auf Wunsch:

- mehrfache Ausführung
- mit Zähnen an jedem Glied

Z die Anzahl der Zähne einer verzahnten Lasche

Upon request:

- also in multiple version
- with teeth on each link

Z Number of teeth on one plate

По требованию:

- многорядное исполнение
- с зубьями на каждом звене.

Z Количество зубьев одной пластины с зубьями

www.rodasuin.com

Válečkové řetězy s ozubenými deskami
Rollenketten mit verzahnten Laschen
Sharp top chains
Роликовые цепи с зубчатыми пластинами

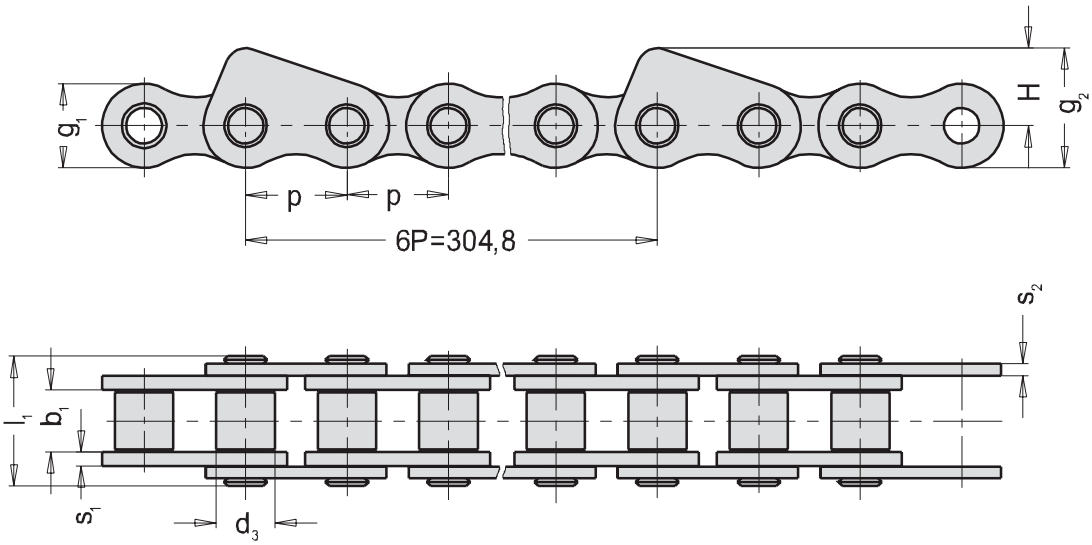

Tov. ozn. Betr. Nr. Firm no. Зав. обозн.	Obj. čís. Art. Nr. Part no. Код для заказа	p mm	b_1 mm min.	d_3 mm h10	l_1 mm	g_1 mm	g_2 mm	s_1 mm	s_2 mm	H mm	Z	F_B kN min.	F_A kN	Q kg/m
32B -1	318 181 316 000	50,8	30,99	29,21	65,2	42,2	60	7	6	38,9	1	250	35,71	10,24
32B -1	318 181 349 000	50,8	30,99	29,21	65,2	42,2	63	7	6	41,9	1	250	35,71	10,26

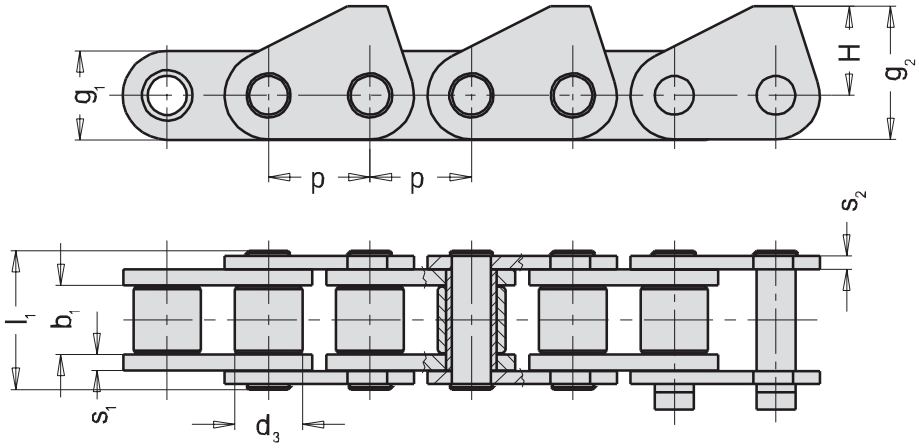

Tov. ozn. Betr. Nr. Firm no. Зав. обозн.	Obj. čís. Art. Nr. Part no. Код для заказа	p mm	b_1 mm min.	d_3 mm h10	l_1 mm	g_1 mm	g_2 mm	s_1 mm	s_2 mm	H mm	Z	F_B kN min.	F_A kN	Q kg/m
24B -1	318 191 190 000	38,1	25,4	25,4	53,4	33,4	50	6	5	33,4	1	160	22,85	8,12

Na požádání:
- ve víceřadém provedení
- se zuby na každém článku

Z Počet zubů jedné desky se zuby

Auf Wunsch:
- mehrfache Ausführung
- mit Zähnen an jedem Glied

Z die Anzahl der Zähne einer verzahnten Lasche

Upon request:
- also in multiple version
- with teeth on each link

Z Number of teeth on one plate

По требованию:
- многорядное исполнение
- с зубьями на каждом звене.

Z Количество зубьев одной пластины с зубьями

www.rodasuin.com

Válečkové řetězy s ozubenými deskami
Rollenketten mit verzahnten Laschen
Sharp top chains
Роликовые цепи с зубчатыми пластинами

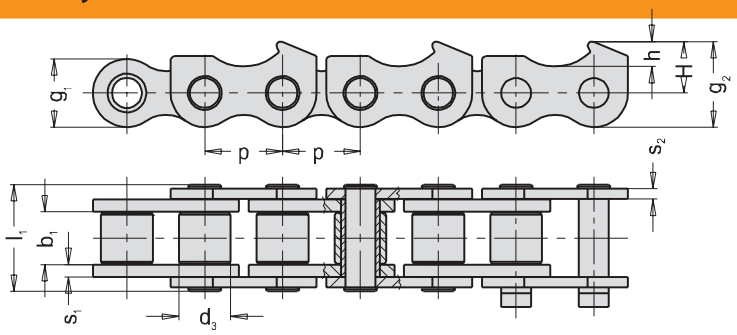

Tov. ozn. Betr. Nr. Firm no. Зав. обозн.	Obj. čís. Art. Nr. Part no. Код для заказа	p mm	b_1 mm min.	d_3 mm h10	l_1 mm	g_1 mm	g_2 mm	s_1 mm	s_2 mm	H mm	h mm	Z	F_B kN min.	F_A kN	Q kg/m
24B -1	318 181 130 000	38,1	25,4	25,40	53,4	33,4	43,7	6	5	27	9,0	1	160	22,85	7,4
40B -1	318 191 314 000	63,5	38,1	39,37	80,4	46,0	63,0	8	8	37	19,5	1	380	54,28	15,5

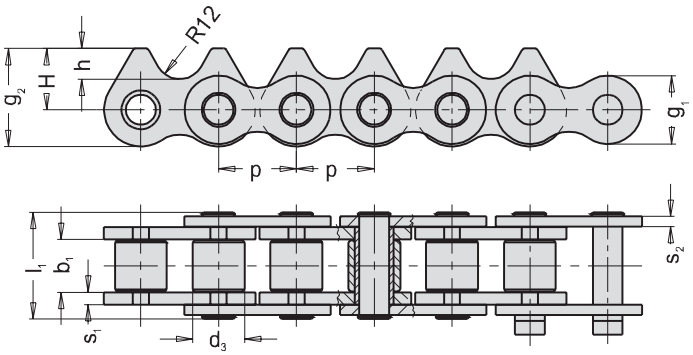

Tov. ozn. Betr. Nr. Firm no. Зав. обозн.	Obj. čís. Art. Nr. Part no. Код для заказа	p mm	b_1 mm min.	d_3 mm h10	l_1 mm	g_1 mm	g_2 mm	s_1 mm	s_2 mm	H mm	h mm	Z	F_B kN min.	F_A kN	Q kg/m
24B -1	318 181 108 000	38,1	25,4	25,4	53,4	33,4	48	6	5	30	15	2	160	22,85	7,7

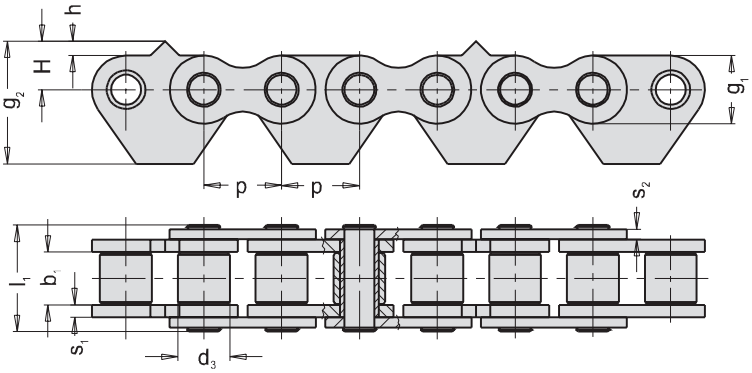

Tov. ozn. Betr. Nr. Firm no. Зав. обозн.	Obj. čís. Art. Nr. Part no. Код для заказа	p mm	b_1 mm min.	d_3 mm h10	l_1 mm	g_1 mm	g_2 mm	s_1 mm	s_2 mm	H mm	h mm	Z	F_B kN min.	F_A kN	Q kg/m
24B -1	318 181 115 000	38,1	25,4	25,4	53,4	33,4	60	6	5	23,7	7	1	160	22,85	6,95

Na požádání:

- ve víceřadém provedení
- se zuby na každém článku

Z Počet zubů jedné desky se zuby

Auf Wunsch:

- mehrfache Ausführung
- mit Zähnen an jedem Glied

Z die Anzahl der Zähne einer verzahnten Lasche

Upon request:

- also in multiple version
- with teeth on each link

Z Number of teeth on one plate

По требованию:

- многорядное исполнение
- с зубьями на каждом звене.

Z Количество зубьев одной пластины с зубьями

www.rodasuin.com

Válečkové řetězy s rovnými deskami
Rollenketten mit geraden Laschen
Roller chains with straight plates
Роликовые цепи с прямыми пластинами

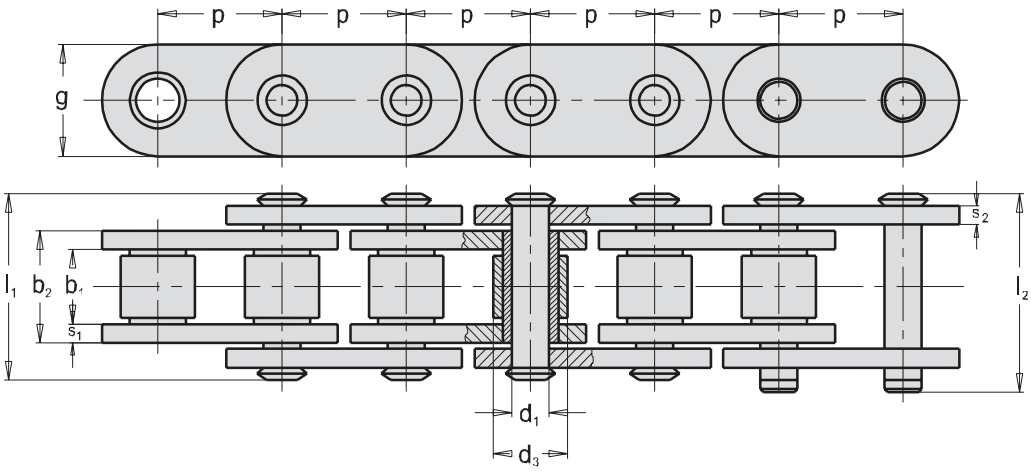

Tov. ozn. Betr. Nr. Firm no. Заб. обозн.	Obj. čís. Art. Nr. Part no. Код для заказа	p mm	b_1 mm min.	b_2 mm	d_1 mm h9	d_3 mm h10	l_1 mm	l_2 mm	g mm	s_1 mm	s_2 mm	F_B kN min.	F_A kN	Q kg/m
T40 - RD	318 651 040 101	40	20,0	28,8	11,10	21,6	43	48,0	35	4	4	65	9,28	4,80
T50 - BR [1]	318 651 050 106	50	25,4	36,0	14,63	25,4	53	57,5	40	5	5	160	22,85	7,30
T100 - BR [1]	318 651 100 111	100	25,4	36,0	14,63	25,4	53	57,5	40	5	5	160	22,85	5,23

Na požádání:

[1] provedení HEAVY - ploškované čepy + pouzdra.

Auf Wunsch:

[1] HEAVY Ausführung - Bolzen und Buchsen mit Verdrehungsschutz.

Upon request:

[1] HEAVY version - flatted pins and bushes

По требованию:

[1] исполнение HEAVY - валики + втулки с пластинами.

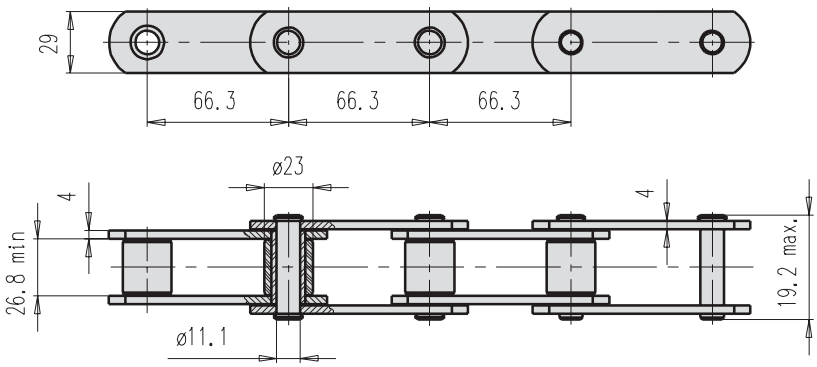

Tov. ozn. Betr. Nr. Firm no. Зав. обозн.	Obj. čís. Art. Nr. Part no. Код для заказа	Pevnost při přetržení Bruchkraft Breaking load Разрушающая нагрузка F_B (kN) min.	Maximální provozní zatížení Max. zulässige Betriebslast Max. allowable operating load Макс. рабочая нагрузка F_A (kN)	Hmotnost řetězu Kettengewicht Chain weight Вес цепи Q (kg/m)
D81X	318 651 066 101	100	14,28	4,0

Na požádání:

- ve víceřadém provedení

Auf Wunsch:

- mehrfache Ausführung

Upon request:

- also in multiple version

По требованию:

- многорядное исполнение

www.rodasuin.com

Válečkové řetězy dle tovární normy
Rollenketten nach Werksnorm
Roller chains to work´s standard
Роликовые цепи согласно заводскому стандарту

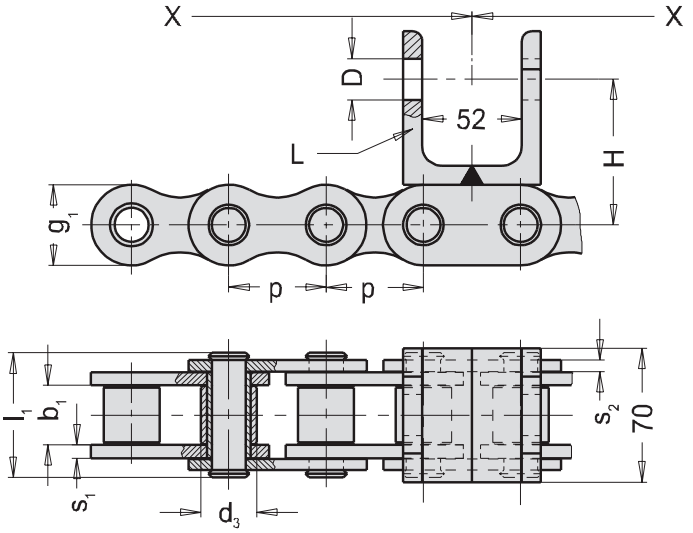

Tov. ozn. Betr. Nr. Firm no. Заб. обозн.	Obj. čís. Art. Nr. Part no. Код для заказа	p mm	b_1 mm min.	d_3 mm h10	l_1 mm	g_1 mm	g_2 mm	s_1 mm	s_2 mm	D mm	H mm	L mm	X mm	F_B kN min.	F_A kN	Q kg/m
32B - 1	318 181 303 000	50,8	30,99	29,21	65,2	42,2	/	7	6	20,5	81,1	80x36x10	508,0	250	35,71	12,70
32B - 1	318 181 314 000	50,8	30,99	29,21	65,2	42,2	/	7	6	20,5	87,5	90x36x10	508,0	250	35,71	11,86
32B - 1	318 181 328 000	50,8	30,99	29,21	65,2	42,2	/	7	6	22,0	76,1	80x36x10	406,4	250	35,71	12,78

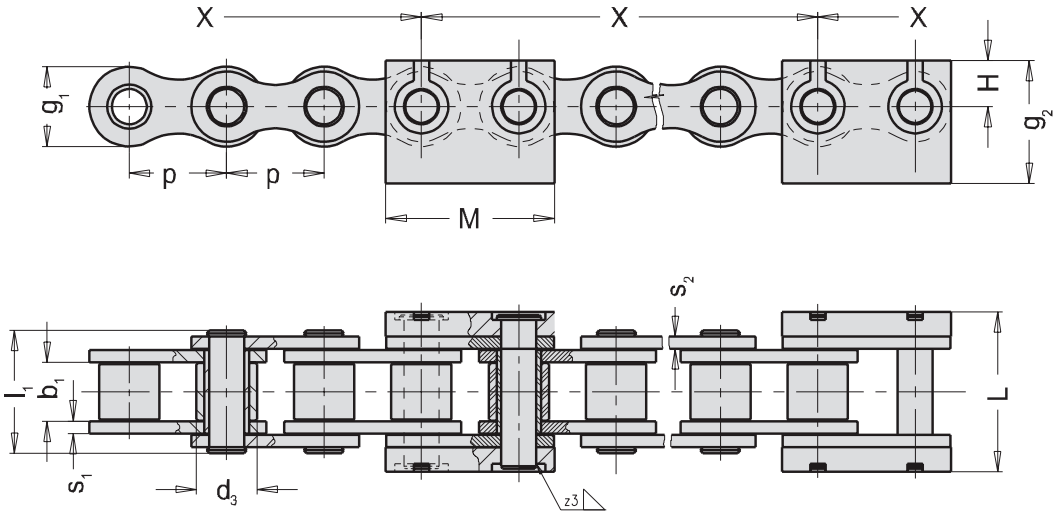

Tov. ozn. Betr. Nr. Firm no. Заб. обозн.	Obj. čís. Art. Nr. Part no. Код для заказа	p mm	b_1 mm min.	d_3 mm h10	l_1 mm	g_1 mm	g_2 mm	s_1 mm	s_2 mm	H mm	M mm	L mm	X mm	F_B kN min.	F_A kN	Q kg/m
32B - 1	318 181 321 000	50,8	30,99	29,21	65,2	42,2	75	7	6	25	100	93,5	609,6	250	35,71	13,10
32B - 1	318 181 361 000	50,8	30,99	29,21	65,2	42,2	80	7	6	20	100	89,5	609,6	250	35,71	12,73
32B - 1	318 181 377 000	50,8	30,99	29,21	65,2	42,2	50	7	6	20	100	89,5	508,0	250	35,71	12,44
32B - 1	318 181 378 000	50,8	30,99	29,21	65,2	42,2	50	7	6	20	100	89,5	609,6	250	35,71	12,01
40B - 1	318 191 309 000	63,5	38,10	39,37	80,4	52,0	80	8	8	40	110	104,0	635,0	380	54,28	16,44
40B - 1	318 191 310 000	63,5	38,10	39,37	80,4	52,0	80	8	8	30	110	104,0	635,0	380	54,28	16,44
40B - 1	318 191 315 000	63,5	38,10	39,37	80,4	52,0	80	8	8	40	110	104,0	381,0	380	54,28	20,77

Na požádání:
- ve víceřadém provedení

Auf Wunsch:
- mehrfache Ausführung

Upon request:
- also in multiple version

По требованию:
- многорядное исполнение

www.rodasuin.com

Válečkové řetězy dle tovární normy
Rollenketten nach Werksnorm
Roller chains to work´s standard
Роликовые цепи согласно заводскому стандарту

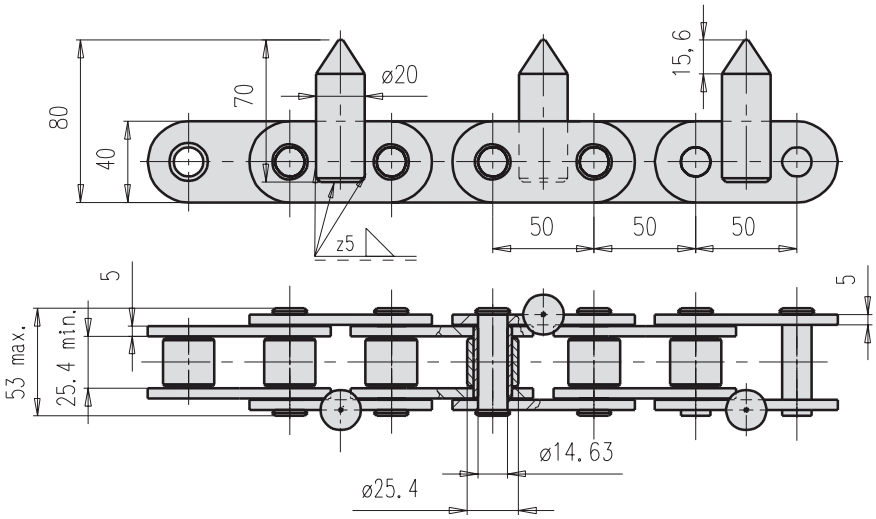

Tov. ozn. Betr. Nr. Firm no. Зав. обозн.	Obj. čís. Art. Nr. Part no. Код для заказа	Pevnost při přetržení Bruchkraft Breaking load Разрушающая нагрузка F_B (kN) min.	Maximální provozní zatížení Max. zulässige Betriebslast Max. allowable operating load Макс. рабочая нагрузка F_A (kN)	Hmotnost řetězu Kettengewicht Chain weight Вес цепи Q (kg/m)
T50	318 651 050 330	115	16,42	13,8

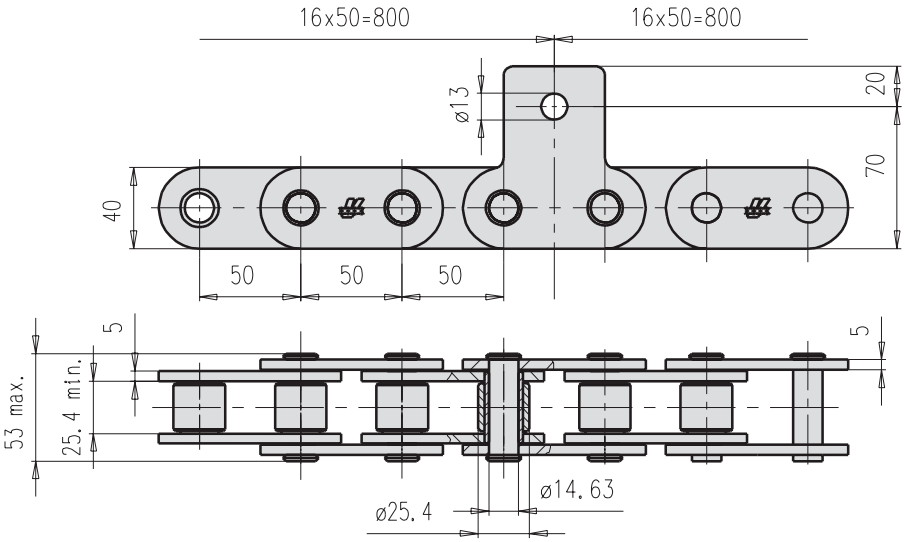

Tov. ozn. Betr. Nr. Firm no. Зав. обозн.	Obj. čís. Art. Nr. Part no. Код для заказа	Pevnost při přetržení Bruchkraft Breaking load Разрушающая нагрузка F_B (kN) min.	Maximální provozní zatížení Max. zulässige Betriebslast Max. allowable operating load Макс. рабочая нагрузка F_A (kN)	Hmotnost řetězu Kettengewicht Chain weight Вес цепи Q (kg/m)
T50	318 651 050 331	160	22,85	7,6

Válečkové řetězy dle tovární normy
Rollenketten nach Werksnorm
Roller chains to work´s standard
Роликовые цепи согласно заводскому стандарту

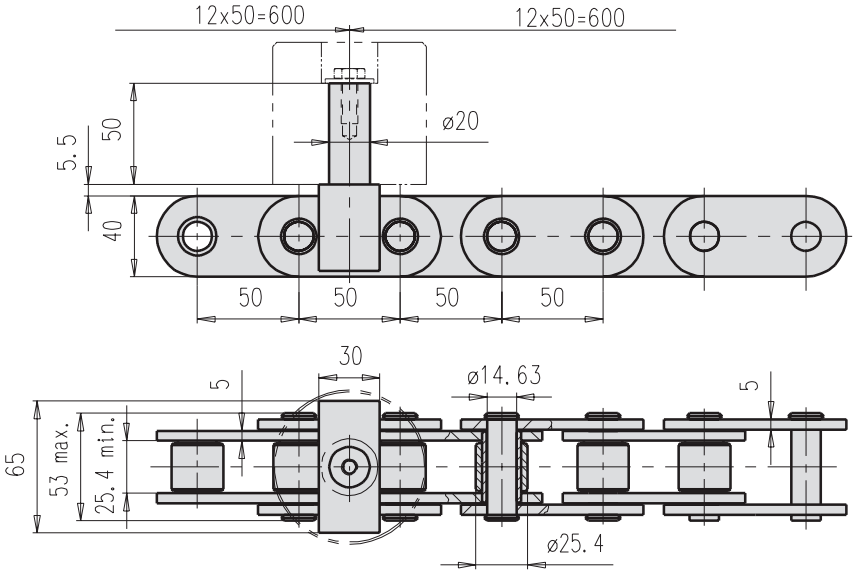

Tov. ozn. Betr. Nr. Firm no. Зав. обозн.	Obj. čís. Art. Nr. Part no. Код для заказа	Pevnost při přetržení Bruchkraft Breaking load Разрушающая нагрузка F_B (kN) min.	Maximální provozní zatížení Max. zulässige Betriebslast Max. allowable operating load Макс. рабочая нагрузка F_A (kN)	Hmotnost řetězu Kettengewicht Chain weight Вес цепи Q (kg/m)
T50	318 651 050 504	160	22,85	7,8

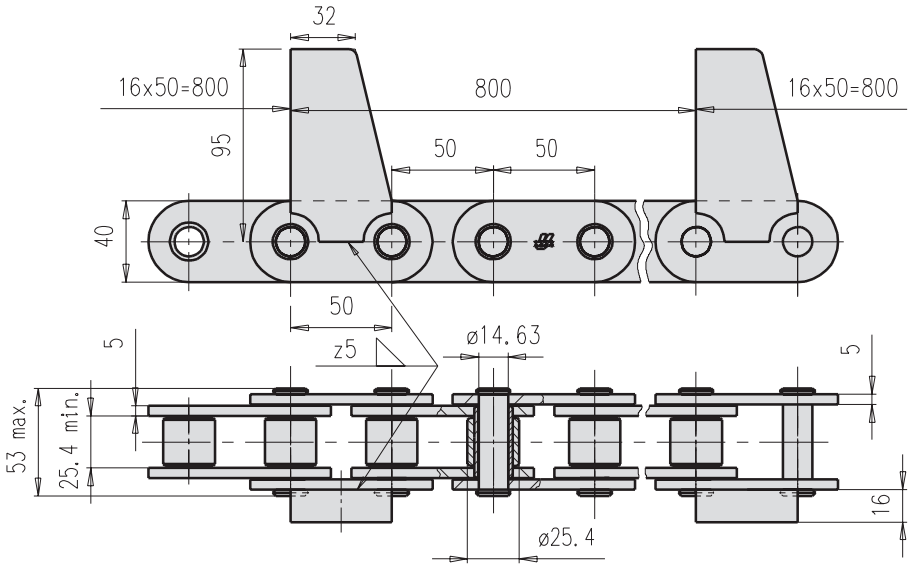

Tov. ozn. Betr. Nr. Firm no. Зав. обозн.	Obj. čís. Art. Nr. Part no. Код для заказа	Pevnost při přetržení Bruchkraft Breaking load Разрушающая нагрузка F_B (kN) min.	Maximální provozní zatížení Max. zulässige Betriebslast Max. allowable operating load Макс. рабочая нагрузка F_A (kN)	Hmotnost řetězu Kettengewicht Chain weight Вес цепи Q (kg/m)
T50	318 651 050 506	115	16,42	8,0

www.rodasuin.com

Dopravní řetězy dle tovární normy
Förderketten nach Werksnorm
Conveyor chains to work´s standard
Конвейерные цепи согласно заводскому стандарту

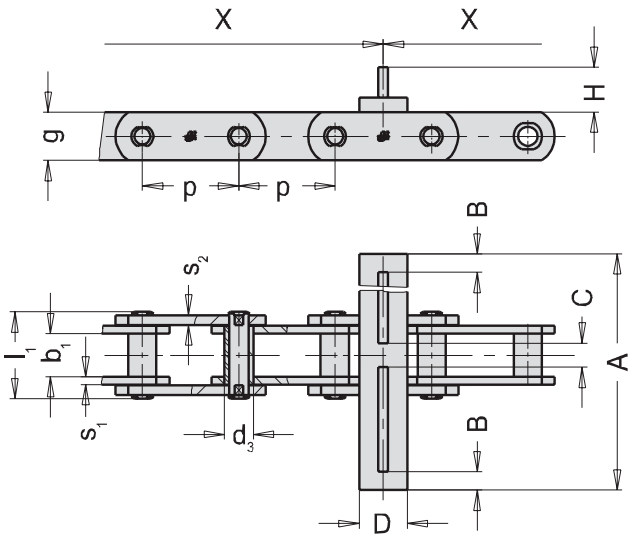

ISO Nor. ISO Nr. ISO St. CT. ISO	Obj. čís. Art. Nr. Part no. Код для заказа	p mm	b_1 mm min.	d_2 mm h10	l_1 mm	g mm	s_1 mm	s_2 mm	A mm	B mm	C mm	D mm	H mm	X mm	F_B kN min	F_A kN	Q kg/m
B-M 112	318 671 161 542	160	32	21	64,6	40	6	6	305	37,5	6	60	65	960	112	16,00	8,3
B-FV 180	318 631 102 006	100	45	30	90,0	50	8	10	350	54,0	25	50	90	900	180	25,71	17,3
B-M 224	318 671 162 141	160	43	30	85,0	60	8	8	420	57,0	26	60	70	960	224	32,00	17,3
B-M 224	318 671 162 151	160	43	30	85,0	60	8	8	350	55,0	20	50	70	960	224	32,00	13,6

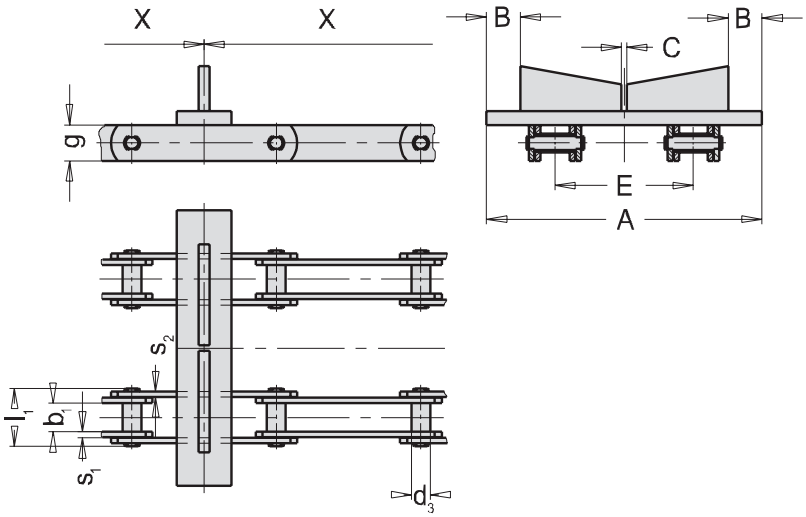

ISO Nor. ISO Nr. ISO St. CT. ISO	Obj. čís. Art. Nr. Part no. Код для заказа	p mm	b_1 mm min.	d_2 mm h10	l_1 mm	g mm	s_1 mm	s_2 mm	A mm	B mm	C mm	D mm	E mm	H mm	X mm	F_B kN min	F_A kN	Q kg/m
B-M 112	318 671 161 539	160	32	21	64,6	40	6	6	305	37,5	6	60	153	65	960	112	16,00	9,7
B-M 112	318 671 161 546	160	32	21	64,6	40	6	6	315	41,0	/	60	150	63	960	112	16,00	13,9
B-M 112	318 671 161 550	160	32	21	64,6	40	6	6	300	35,0	/	60	150	60	960	112	16,00	13,8

www.rodasuin.com

Dopravní řetězy dle tovární normy
Förderketten nach Werksnorm
Conveyor chains to work´s standard
Конвейерные цепи согласно заводскому стандарту

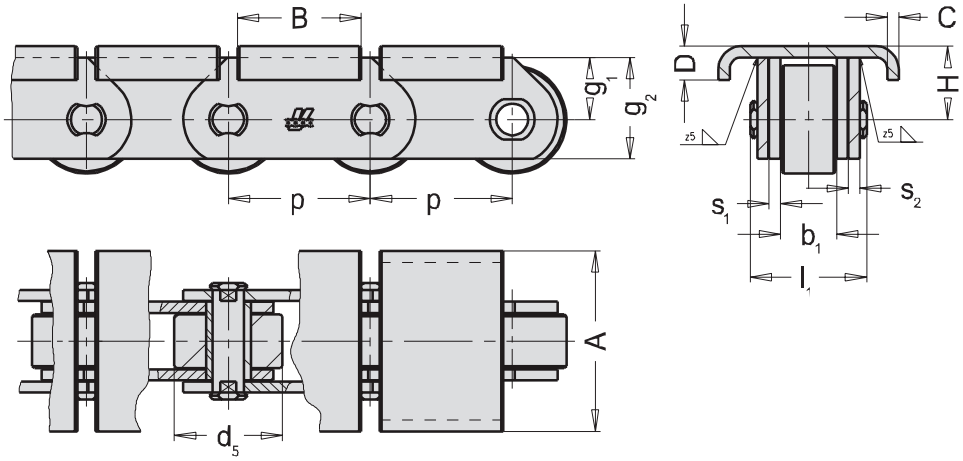

ISO Nor. ISO Nr. ISO St CT. ISO	Obj. čís. Art. Nr. Part no. Код для заказа	p mm	b_1 mm min.	d_5 mm h10	l_1 mm	g_1 mm	g_2 mm	s_1 mm	s_2 mm	A mm	B mm	C mm	D mm	H mm	F_B kN min	F_A kN	Q kg/m
P-FVT40	318 641 041 037	40	18	32	37,5	22,0	35	3	3	59,5	32	4	15	26,0	54	7,71	7,4
P-FVT40	318 631 041 002	40	18	32	40,7	22,0	35	4	4	59,5	32	4	15	26,0	40	5,71	8,4
P-FVT90	318 641 061 434	63	25	48	51,9	27,5	45	5	5	80,0	55	5	15	32,5	107	15,28	14,5

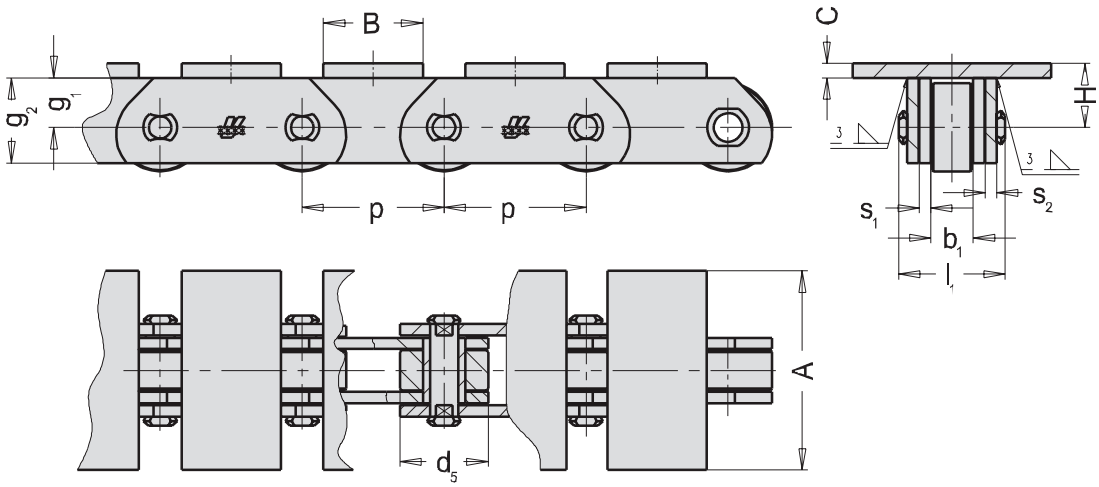

ISO Nor. ISO Nr. ISO St. CT. ISO	Obj. čís. Art. Nr. Part no. Код для заказа	p mm	b_1 mm min.	d_5 mm h10	l_1 mm	g_1 mm	g_2 mm	s_1 mm	s_2 mm	A mm	B mm	C mm	H mm	F_B kN min	F_A kN	Q kg/m
P-MT 28	318 661 050 702	50	18	30	39,3	20,0	30	4	4	100	47	5	25,0	28	4,00	2,6
FV 40	318 631 051 008	50	15	31	38,0	17,5	30	4	4	70	35	5	22,5	40	5,71	6,7
S-FV 63	318 631 081 208	80	22	26	46,0	30,0	45	4	4	60	78	5	35,0	63	9,00	7,9

www.rodasuin.com

Dopravní řetězy dle tovární normy
Förderketten nach Werksnorm
Conveyor chains to work´s standard
Конвейерные цепи согласно заводскому стандарту

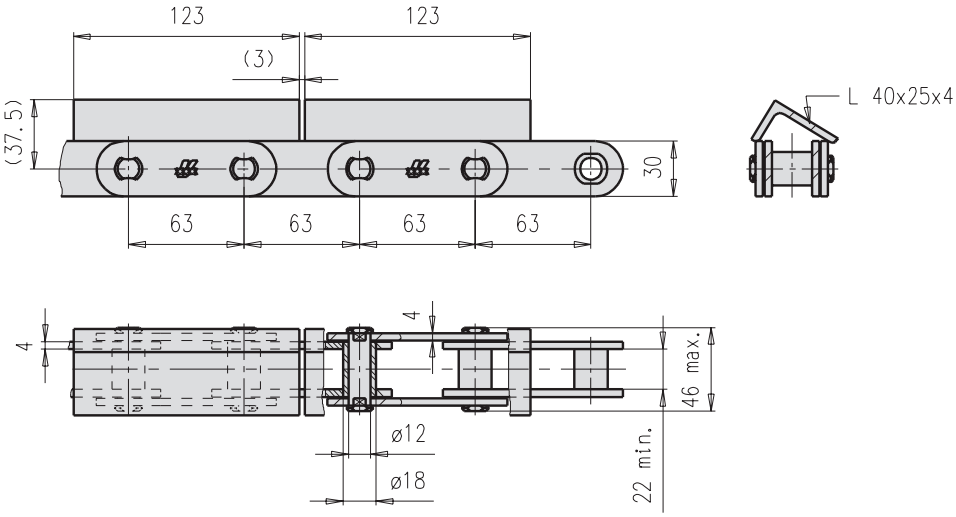

Tov. ozn. Betr. Nr. Firm no. Зав. обозн.	Obj. čís. Art. Nr. Part no. Код для заказа	Pevnost při přetržení Bruchkraft Breaking load Разрушающая нагрузка F_B (kN) min.	Maximální provozní zatížení Max. zulässige Betriebslast Max. allowable operating load Макс. рабочая нагрузка F_A (kN)	Hmotnost řetězu Kettengewicht Chain weight Вес цепи Q (kg/m)
B-FV63x63	318 641 061 233	63	9,0	75,71

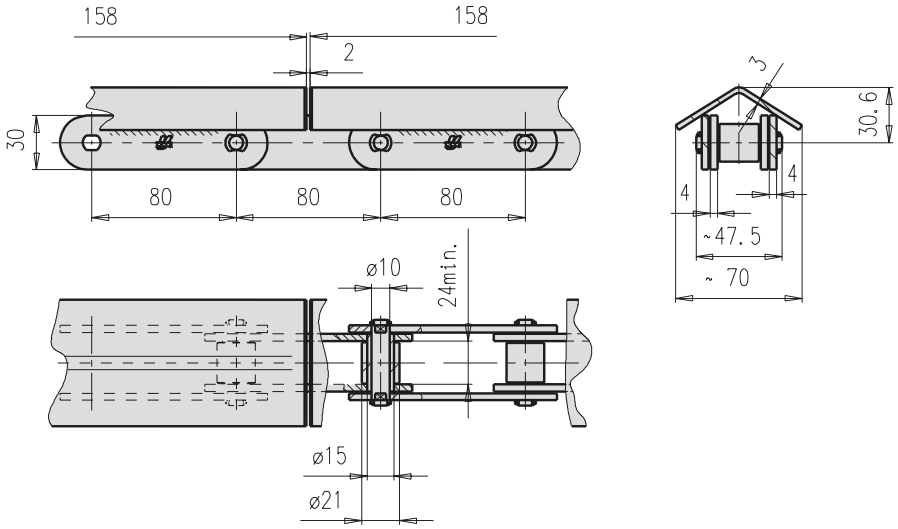

Tov. ozn. Betr. Nr. Firm no. Зав. обозн.	Obj. čís. Art. Nr. Part no. Код для заказа	Pevnost při přetržení Bruchkraft Breaking load Разрушающая нагрузка F_B (kN) min.	Maximální provozní zatížení Max. zulässige Betriebslast Max. allowable operating load Макс. рабочая нагрузка F_A (kN)	Hmotnost řetězu Kettengewicht Chain weight Вес цепи Q (kg/m)
S-M56x80	318 671 081 043	56	8,0	5,07

www.rodasuin.com

Dopravní řetězy dle tovární normy
Förderketten nach Werksnorm
Conveyor chains to work´s standard
Конвейерные цепи согласно заводскому стандарту

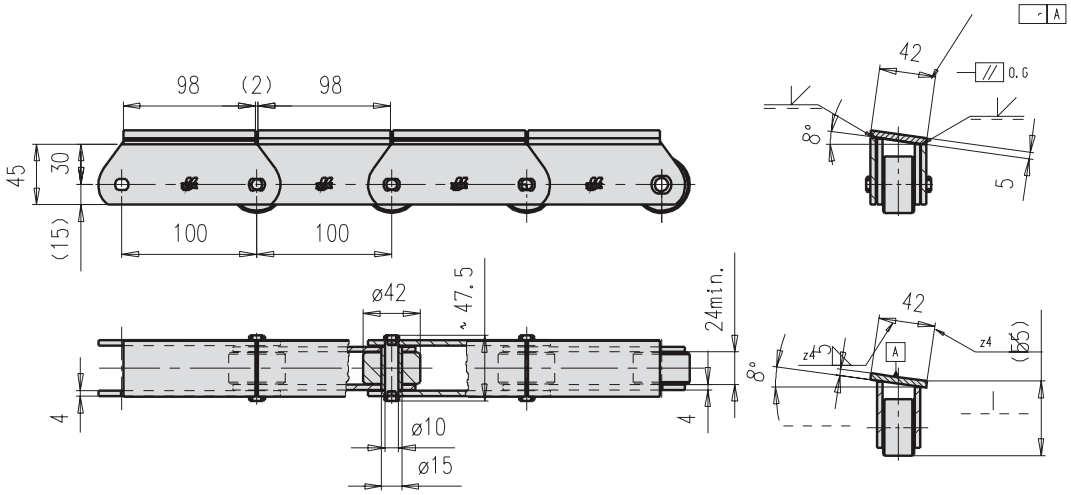

Tov. ozn. Betr. Nr. Firm no. Зав. обозн.	Obj. čís. Art. Nr. Part no. Код для заказа	Pevnost při přetržení Bruchkraft Breaking load Разрушающая нагрузка F_B (kN) min.	Maximální provozní zatížení Max. zulässige Betriebslast Max. allowable operating load Макс. рабочая нагрузка F_A (kN)	Hmotnost řetězu Kettengewicht Chain weight Вес цепи Q (kg/m)
P-MT56x100	318 671 101 081	56	8,0	8,05

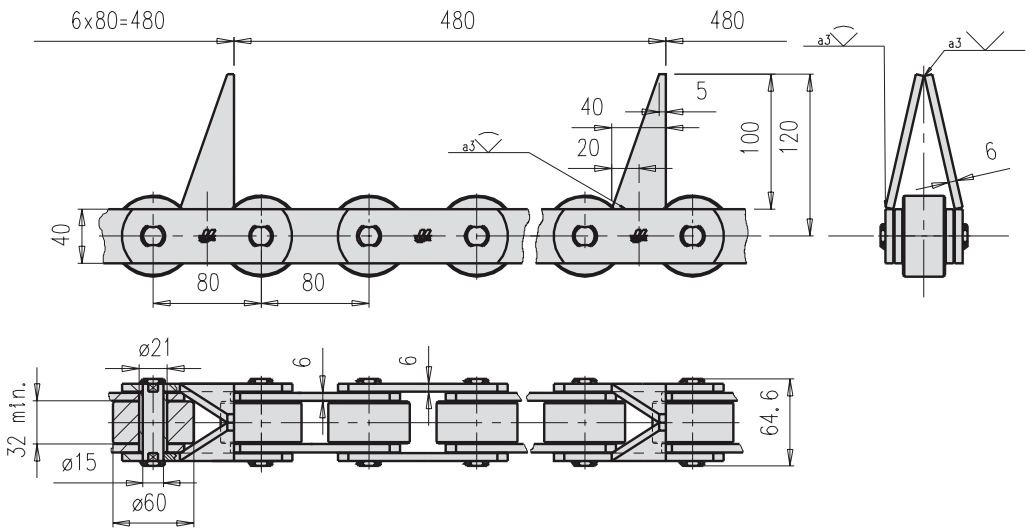

Tov. ozn. Betr. Nr. Firm no. Зав. обозн.	Obj. čís. Art. Nr. Part no. Код для заказа	Pevnost při přetržení Bruchkraft Breaking load Разрушающая нагрузка F_B (kN) min.	Maximální provozní zatížení Max. zulässige Betriebslast Max. allowable operating load Макс. рабочая нагрузка F_A (kN)	Hmotnost řetězu Kettengewicht Chain weight Вес цепи Q (kg/m)
P-M112x80	318 671 081 542	112	16,0	13,40

www.rodasuin.com

Dopravní řetězy dle tovární normy
Förderketten nach Werksnorm
Conveyor chains to work´s standard
Конвейерные цепи согласно заводскому стандарту

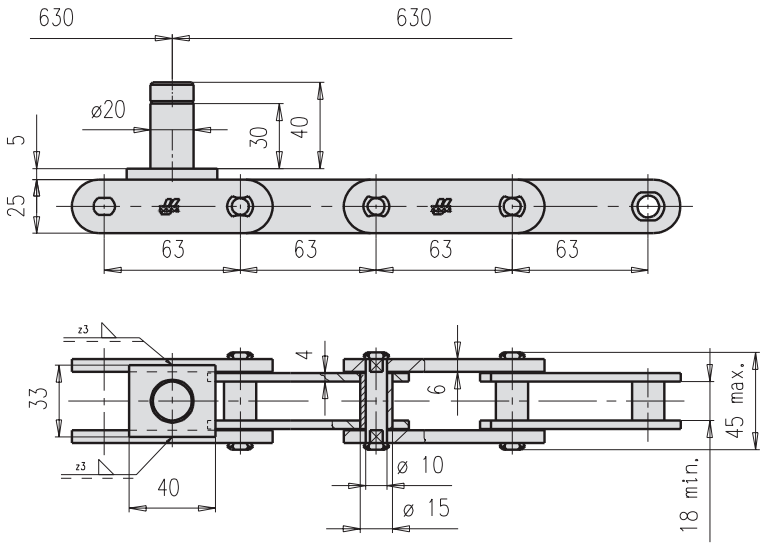

Tov. ozn. Betr. Nr. Firm no. Зав. обозн.	Obj. čís. Art. Nr. Part no. Код для заказа	Pevnost při přetržení Bruchkraft Breaking load Разрушающая нагрузка F_B (kN) min.	Maximální provozní zatížení Max. zulässige Betriebslast Max. allowable operating load Макс. рабочая нагрузка F_A (kN)	Hmotnost řetězu Kettengewicht Chain weight Вес цепи Q (kg/m)
B-FV40x63	318 641 061 001	40	5,71	3,42

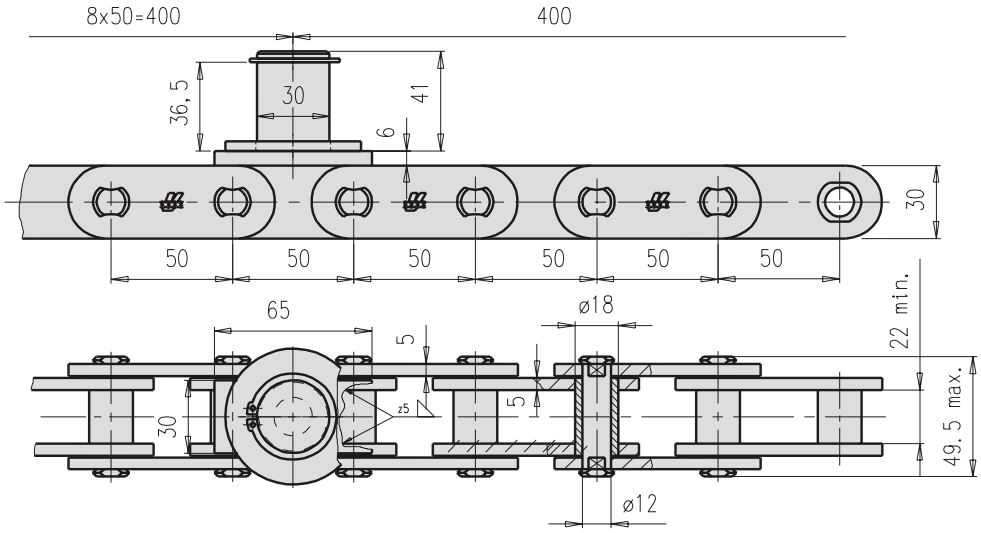

Tov. ozn. Betr. Nr. Firm no. Зав. обозн.	Obj. čís. Art. Nr. Part no. Код для заказа	Pevnost při přetržení Bruchkraft Breaking load Разрушающая нагрузка F_B (kN) min.	Maximální provozní zatížení Max. zulässige Betriebslast Max. allowable operating load Макс. рабочая нагрузка F_A (kN)	Hmotnost řetězu Kettengewicht Chain weight Вес цепи Q (kg/m)
B-FV63x50	318 631 051 208	63	9,00	5,84

www.rodasuin.com

Dopravní řetězy dle tovární normy
Förderketten nach Werksnorm
Conveyor chains to work´s standard
Конвейерные цепи согласно заводскому стандарту

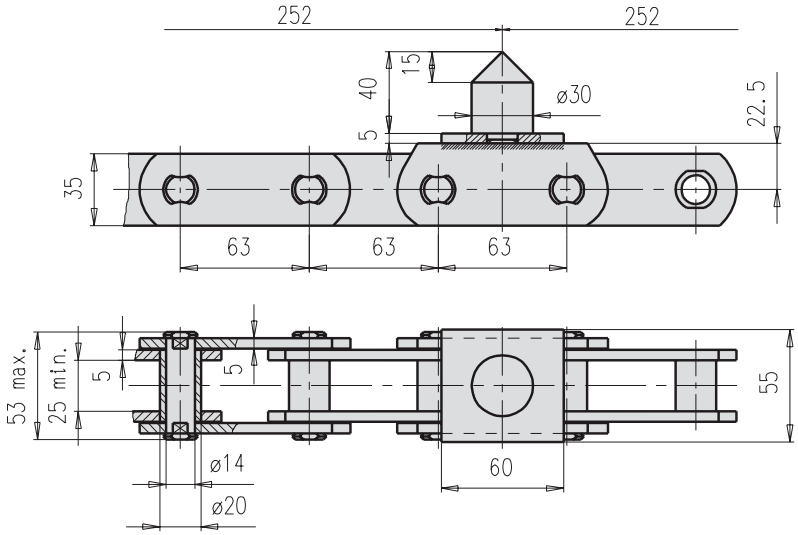

Tov. ozn. Betr. Nr. Firm no. Зав. обозн.	Obj. čís. Art. Nr. Part no. Код для заказа	Pevnost při přetržení Bruchkraft Breaking load Разрушающая нагрузка F_B (kN) min.	Maximální provozní zatížení Max. zulässige Betriebslast Max. allowable operating load Макс. рабочая нагрузка F_A (kN)	Hmotnost řetězu Kettengewicht Chain weight Вес цепи Q (kg/m)
B-FV90x63	318 641 061 431	90	12,85	5,4

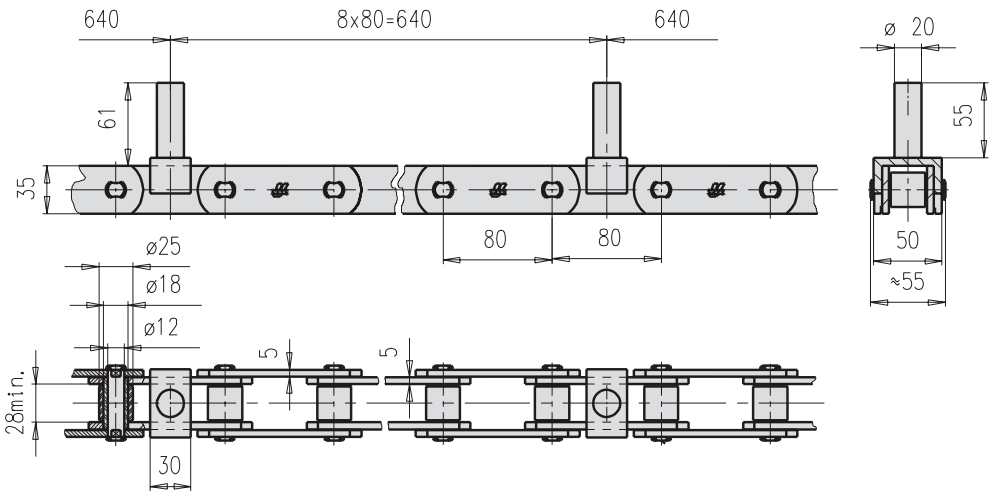

Tov. ozn. Betr. Nr. Firm no. Зав. обозн.	Obj. čís. Art. Nr. Part no. Код для заказа	Pevnost při přetržení Bruchkraft Breaking load Разрушающая нагрузка F_B (kN) min.	Maximální provozní zatížení Max. zulässige Betriebslast Max. allowable operating load Макс. рабочая нагрузка F_A (kN)	Hmotnost řetězu Kettengewicht Chain weight Вес цепи Q (kg/m)
S-M80x80	318 671 081 255	80	11,42	5,56

www.rodasuin.com

Dopravní řetězy dle tovární normy
Förderketten nach Werksnorm
Conveyor chains to work´s standard
Конвейерные цепи согласно заводскому стандарту

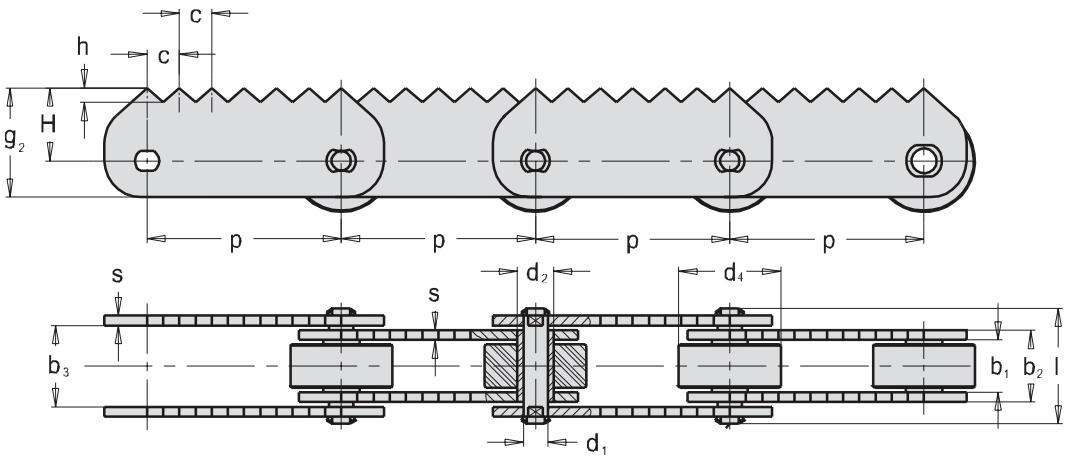

ISO Nor. ISO Nr. ISO St. CT. ISO	Obj. čís. Art. Nr. Part no. Код для заказа	p mm	b_1 mm min.	b_2 mm max.	b_3 mm min.	d_1 mm max.	d_2 mm max.	d_4 mm max.	l mm	g_2 mm	H mm	h mm	c mm	s mm	f mm^2	F_B kN min.	F_A kN	Q kg/m
M56	318 671 081 036	80	24	33	33,3	10	15	42	48	45	30	6	13,33	4	330	56	8	5,11
M80	318 671 081 246	80	28	39	39,4	12	18	/	55	45	30	6	13,33	5	468	80	8	5,22

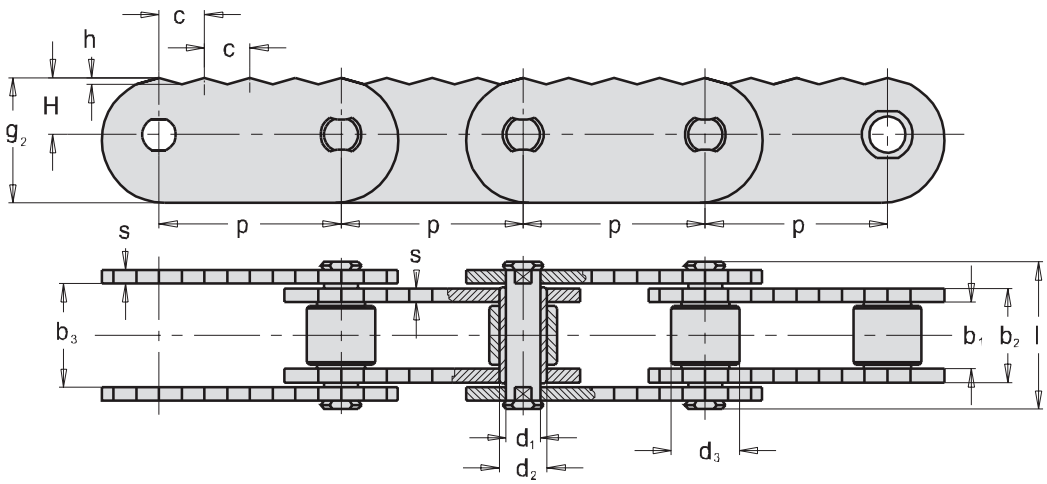

ISO Nor. ISO Nr. ISO St. CT. ISO	Obj. čís. Art. Nr. Part no. Код для заказа	p mm	b_1 mm min.	b_2 mm max.	b_3 mm min.	d_1 mm max.	d_2 mm max.	d_4 mm max.	l mm	g_2 mm	H mm	h mm	c mm	s mm	f mm^2	F_B kN min.	F_A kN	Q kg/m
M112	318 671 081 531	80	32	45	45,5	15	21	30	65	55	25	3	20	6	675	112	16	9,22

www.rodasuin.com

Dopravní řetězy dle tovární normy
Förderketten nach Werksnorm
Conveyor chains to work´s standard
Конвейерные цепи согласно заводскому стандарту

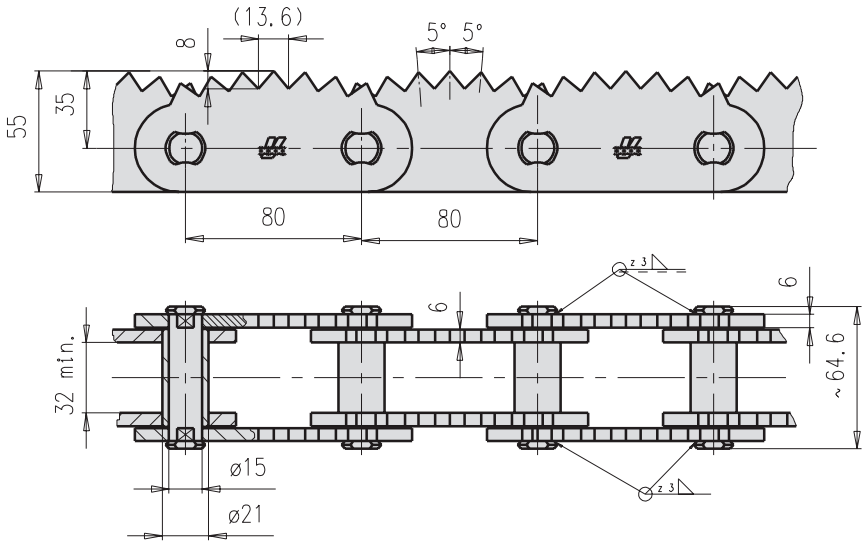

Tov. ozn. Betr. Nr. Firm no. Зав. обозн.	Obj. čís. Art. Nr. Part no. Код для заказа	Pevnost při přetržení Bruchkraft Breaking load Разрушающая нагрузка F_B (kN) min.	Maximální provozní zatížení Max. zulässige Betriebslast Max. allowable operating load Макс. рабочая нагрузка F_A (kN)	Hmotnost řetězu Kettengewicht Chain weight Вес цепи Q (kg/m)
B-M112x80	318 661 081 518	112	16,0	7,86

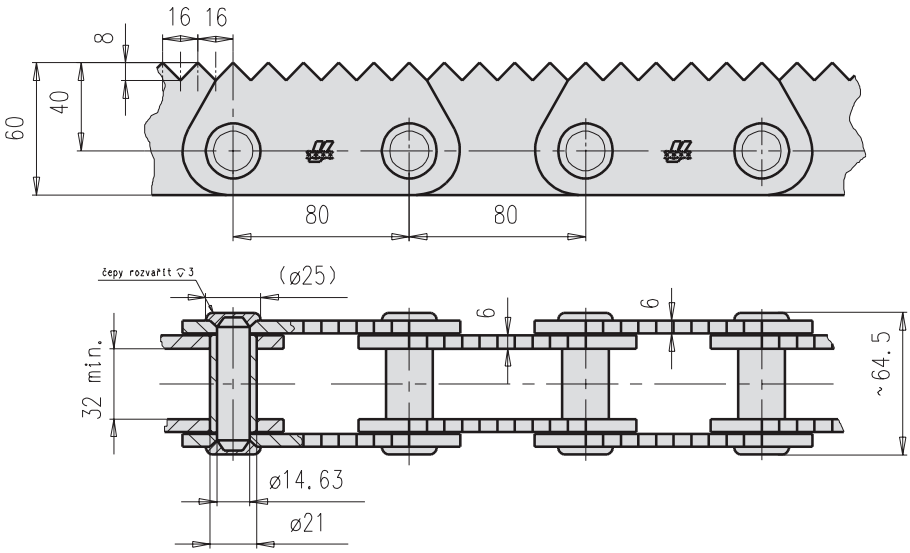

Tov. ozn. Betr. Nr. Firm no. Зав. обозн.	Obj. čís. Art. Nr. Part no. Код для заказа	Pevnost při přetržení Bruchkraft Breaking load Разрушающая нагрузка F_B (kN) min.	Maximální provozní zatížení Max. zulässige Betriebslast Max. allowable operating load Макс. рабочая нагрузка F_A (kN)	Hmotnost řetězu Kettengewicht Chain weight Вес цепи Q (kg/m)
B-M112x80	318 661 081 503	112	16,0	8,82

www.rodasuin.com

Dopravní řetězy dle tovární normy
Förderketten nach Werksnorm
Conveyor chains to work´s standard
Конвейерные цепи согласно заводскому стандарту

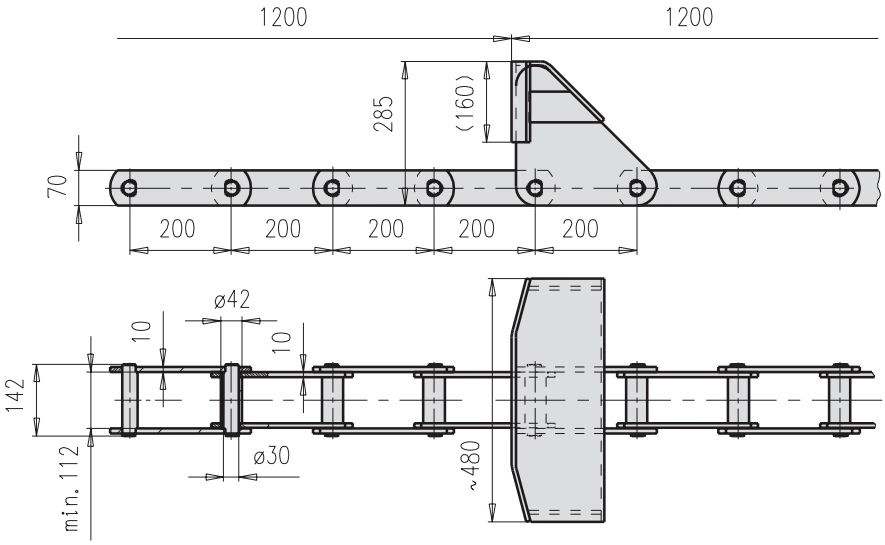

Tov. ozn. Betr. Nr. Firm no. Зав. обозн.	Obj. čís. Art. Nr. Part no. Код для заказа	Pevnost při přetržení Bruchkraft Breaking load Разрушающая нагрузка F_B (kN) min.	Maximální provozní zatížení Max. zulässige Betriebslast Max. allowable operating load Макс. рабочая нагрузка F_A (kN)	Hmotnost řetězu Kettengewicht Chain weight Вес цепи Q (kg/m)
T-200	318 651 200 410	390	55,71	32,83

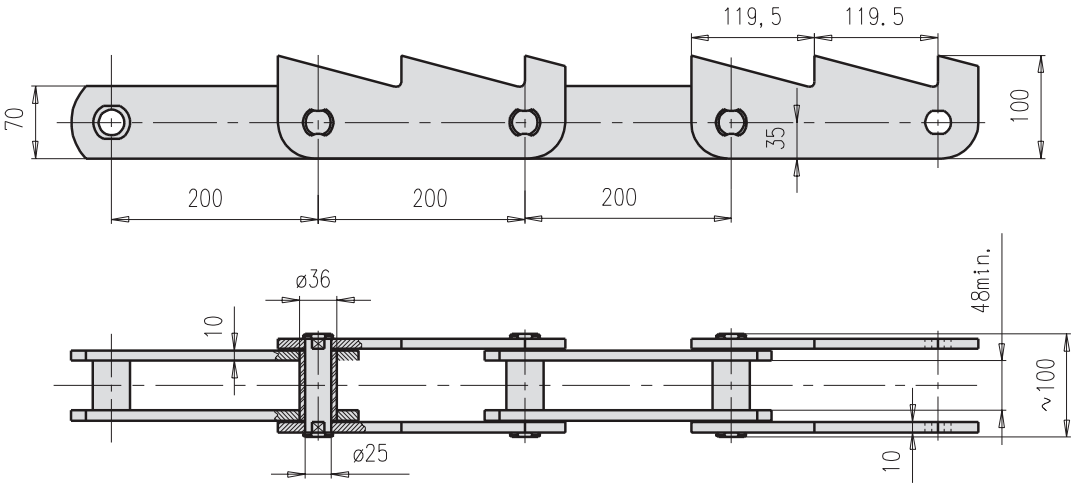

Tov. ozn. Betr. Nr. Firm no. Зав. обозн.	Obj. čís. Art. Nr. Part no. Код для заказа	Pevnost při přetržení Bruchkraft Breaking load Разрушающая нагрузка F_B (kN) min.	Maximální provozní zatížení Max. zulässige Betriebslast Max. allowable operating load Макс. рабочая нагрузка F_A (kN)	Hmotnost řetězu Kettengewicht Chain weight Вес цепи Q (kg/m)
B-M315x200	318 671 202 538	315	45,00	18,86

Dopravní řetězy dle tovární normy
Förderketten nach Werksnorm
Conveyor chains to work´s standard
Конвейерные цепи согласно заводскому стандарту

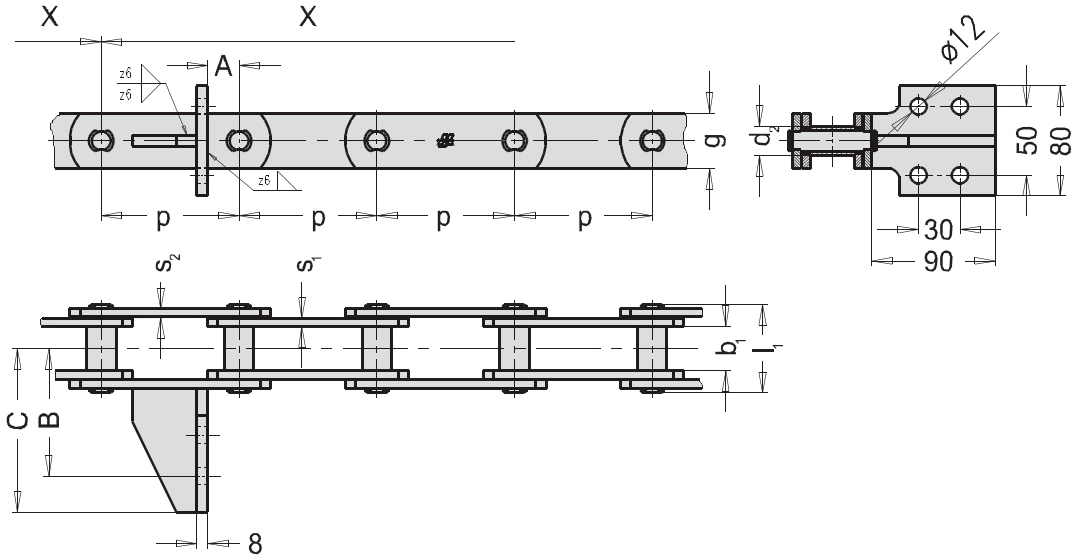

ISO Nor. ISO Nr. ISO St. CT. ISO	Obj. čís. Art. Nr. Part no. Код для заказа	p mm	b_1 mm min.	d_2 mm	l_1 mm	g mm	s_1 mm	s_2 mm	A mm	B mm	C mm	H mm	F_B kN min	F_A kN	Q kg/m
B-M 112	318 681 101 518	100	32	21	64,6	40	6	6	22,5	93	119	800	112	16,0	6,8
B-FV 140	318 641 121 835	125	35	26	68,0	45	6	6	30,0	99	120	500	140	20,0	8,5

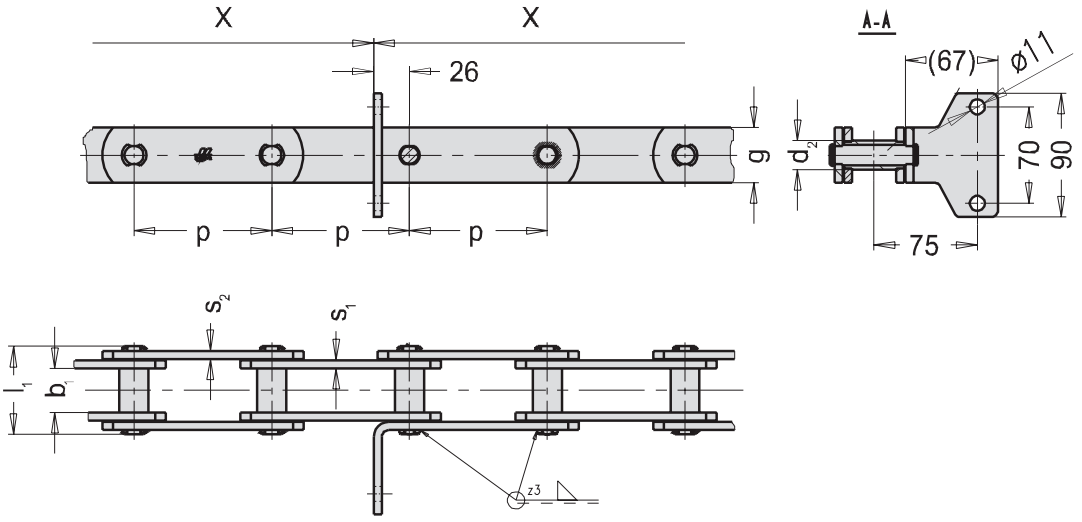

ISO Nor. ISO Nr. ISO St. CT. ISO	Obj. čís. Art. Nr. Part no. Код для заказа	p mm	b_1 mm min.	d_3 mm h10	l_1 mm	g mm	s_1 mm	s_2 mm	H mm	F_B kN min	F_A kN	Q kg/m
B-M112	318 671 101 583	100	32	21	64,6	40	6	6	600	112	16,0	6,2
B-M112	318 681 101 508	100	32	21	64,6	40	6	6	800	112	16,0	5,1

www.rodasuin.com

Dopravní řetězy dle tovární normy
Förderketten nach Werksnorm
Conveyor chains to work´s standard
Конвейерные цепи согласно заводскому стандарту

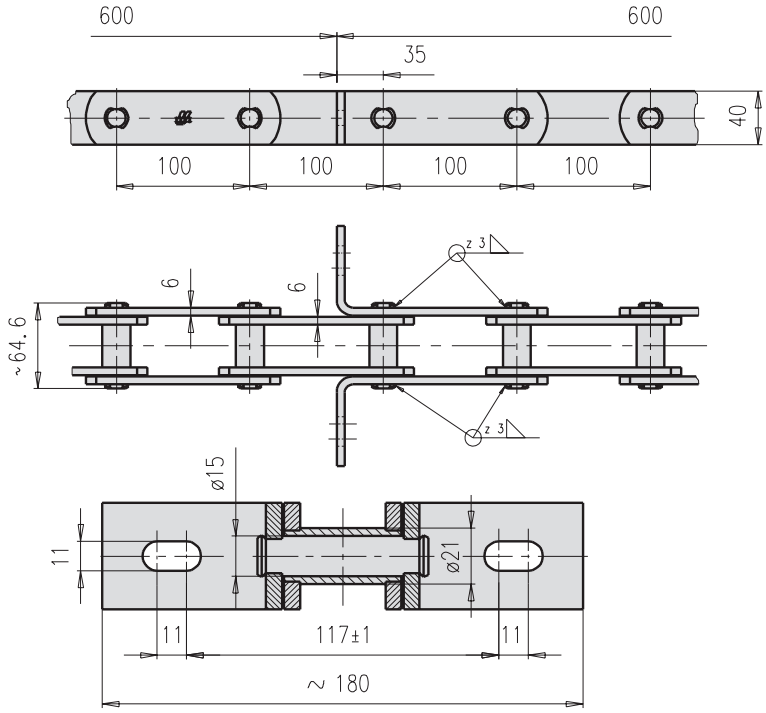

Tov. ozn. Betr. Nr. Firm no. Зав. обозн.	Obj. čís. Art. Nr. Part no. Код для заказа	Pevnost při přetržení Bruchkraft Breaking load Разрушающая нагрузка F_B (kN) min.	Maximální provozní zatížení Max. zulässige Betriebslast Max. allowable operating load Макс. рабочая нагрузка F_A (kN)	Hmotnost řetězu Kettengewicht Chain weight Вес цепи Q (kg/m)
B-M112x100	318 671 101 586	112	16,0	6,30

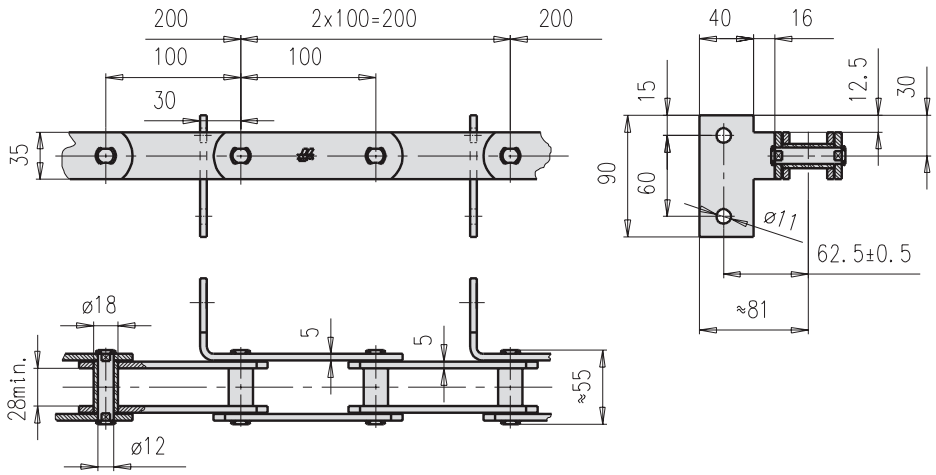

Tov. ozn. Betr. Nr. Firm no. Зав. обозн.	Obj. čís. Art. Nr. Part no. Код для заказа	Pevnost při přetržení Bruchkraft Breaking load Разрушающая нагрузка F_B (kN) min.	Maximální provozní zatížení Max. zulässige Betriebslast Max. allowable operating load Макс. рабочая нагрузка F_A (kN)	Hmotnost řetězu Kettengewicht Chain weight Вес цепи Q (kg/m)
B-M80x100-L	318 671 101 281	80	11,42	5,11
B-M80x100-P	318 671 101 280	80	11,42	5,11

www.rodasuin.com

Dopravní řetězy dle tovární normy
Förderketten nach Werksnorm
Conveyor chains to work´s standard
Конвейерные цепи согласно заводскому стандарту

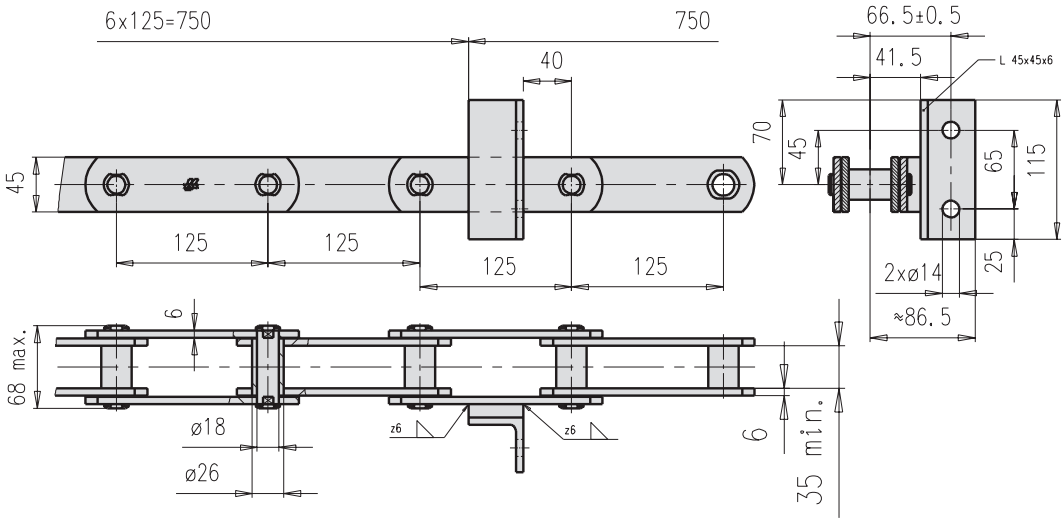

Tov. ozn. Betr. Nr. Firm no. Зав. обозн.	Obj. čís. Art. Nr. Part no. Код для заказа	Pevnost při přetržení Bruchkraft Breaking load Разрушающая нагрузка F_B (kN) min.	Maximální provozní zatížení Max. zulässige Betriebslast Max. allowable operating load Макс. рабочая нагрузка F_A (kN)	Hmotnost řetězu Kettengewicht Chain weight Вес цепи Q (kg/m)
B-FV140x125-L	318 641 121 836	140	20,0	7,76
B-FV140x125-P	318 641 121 837	140	20,0	7,76

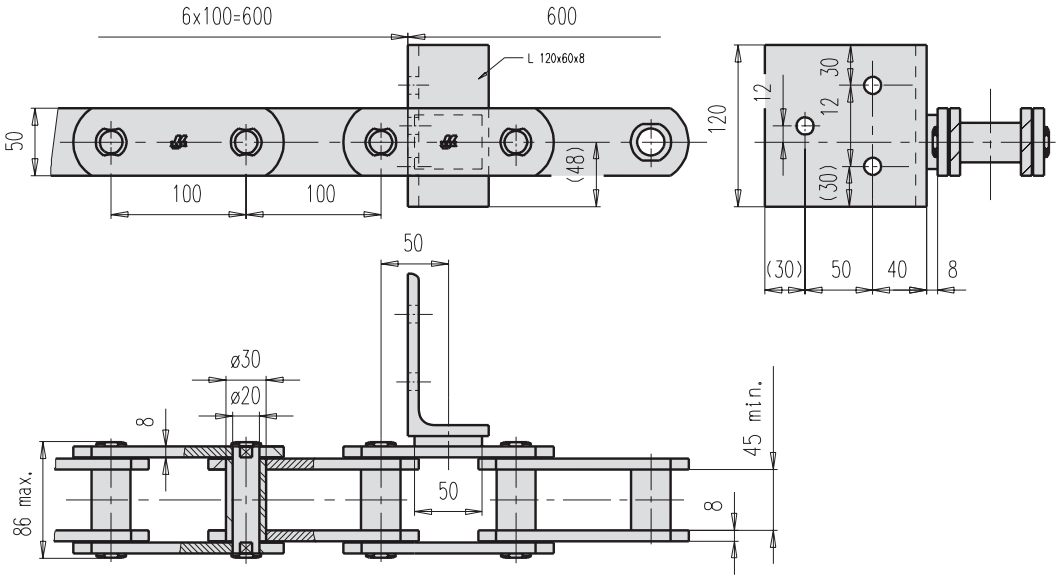

Tov. ozn. Betr. Nr. Firm no. Зав. обозн.	Obj. čís. Art. Nr. Part no. Код для заказа	Pevnost při přetržení Bruchkraft Breaking load Разрушающая нагрузка F_B (kN) min.	Maximální provozní zatížení Max. zulässige Betriebslast Max. allowable operating load Макс. рабочая нагрузка F_A (kN)	Hmotnost řetězu Kettengewicht Chain weight Вес цепи Q (kg/m)
B-FV180x100-L	318 641 102 032	180	25,71	14,26
B-FV180x100-P	318 641 102 033	180	25,71	14,26

www.rodasuin.com

Dopravní řetězy dle tovární normy
Förderketten nach Werksnorm
Conveyor chains to work´s standard
Конвейерные цепи согласно заводскому стандарту

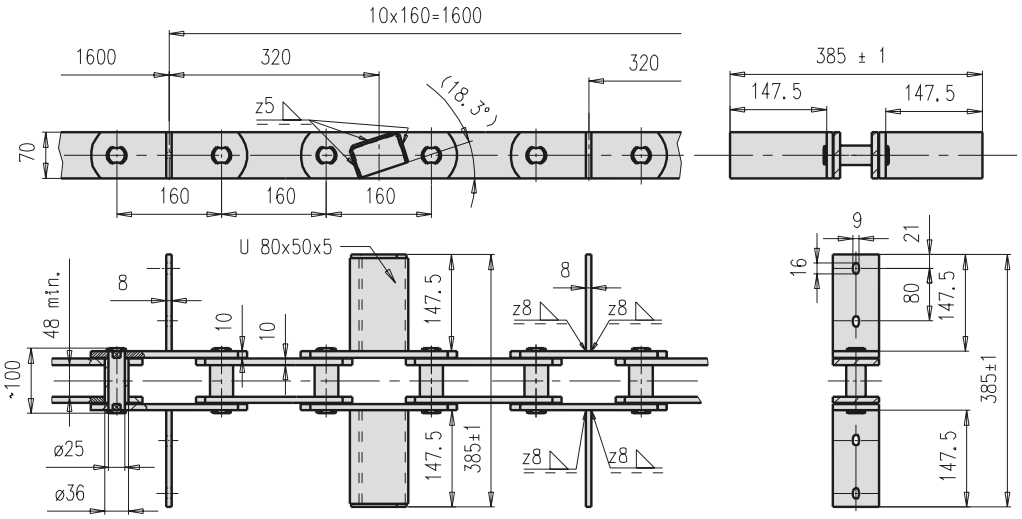

Tov. ozn. Betr. Nr. Firm no. Зав. обозн.	Obj. čís. Art. Nr. Part no. Код для заказа	Pevnost při přetržení Bruchkraft Breaking load Разрушающая нагрузка F_B (kN) min.	Maximální provozní zatížení Max. zulässige Betriebslast Max. allowable operating load Макс. рабочая нагрузка F_A (kN)	Hmotnost řetězu Kettengewicht Chain weight Вес цепи Q (kg/m)
B-M315x160	318 671 162 543	315	45,0	24,07

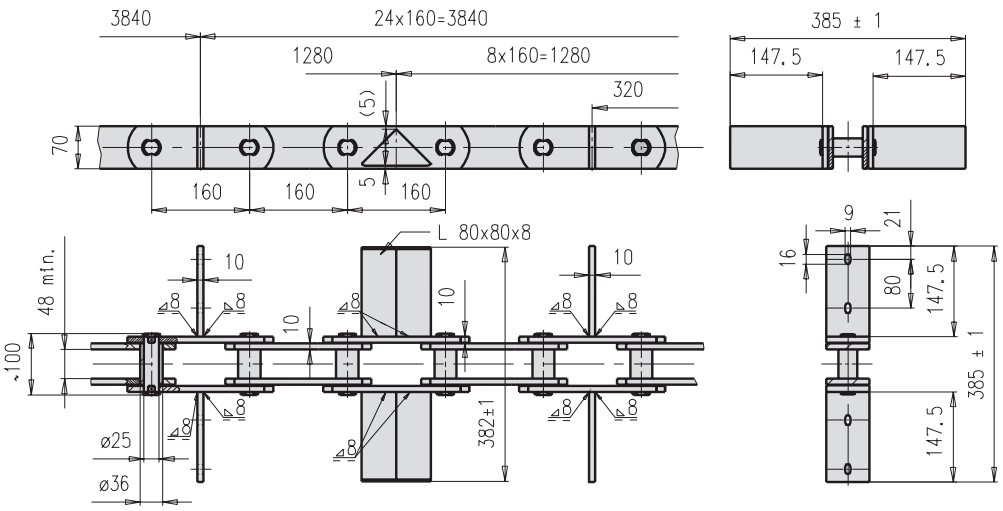

Tov. ozn. Betr. Nr. Firm no. Зав. обозн.	Obj. čís. Art. Nr. Part no. Код для заказа	Pevnost při přetržení Bruchkraft Breaking load Разрушающая нагрузка F_B (kN) min.	Maximální provozní zatížení Max. zulässige Betriebslast Max. allowable operating load Макс. рабочая нагрузка F_A (kN)	Hmotnost řetězu Kettengewicht Chain weight Вес цепи Q (kg/m)
B-M315x160	318 671 162 540	315	45,0	24,07

www.rodasuin.com

Dopravní řetězy dle tovární normy
Förderketten nach Werksnorm
Conveyor chains to work´s standard
Конвейерные цепи согласно заводскому стандарту

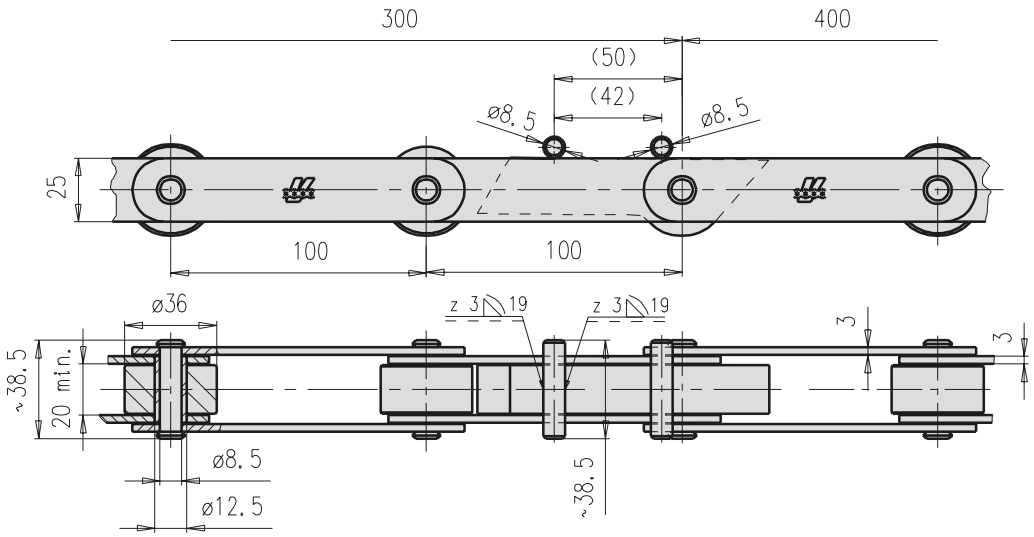

Tov. ozn. Betr. Nr. Firm no. Зав. обозн.	Obj. čís. Art. Nr. Part no. Код для заказа	Pevnost při přetržení Bruchkraft Breaking load Разрушающая нагрузка F_B (kN) min.	Maximální provozní zatížení Max. zulässige Betriebslast Max. allowable operating load Макс. рабочая нагрузка F_A (kN)	Hmotnost řetězu Kettengewicht Chain weight Вес цепи Q (kg/m)
B-M40x100	318 661 100 805	40	5,71	3,51

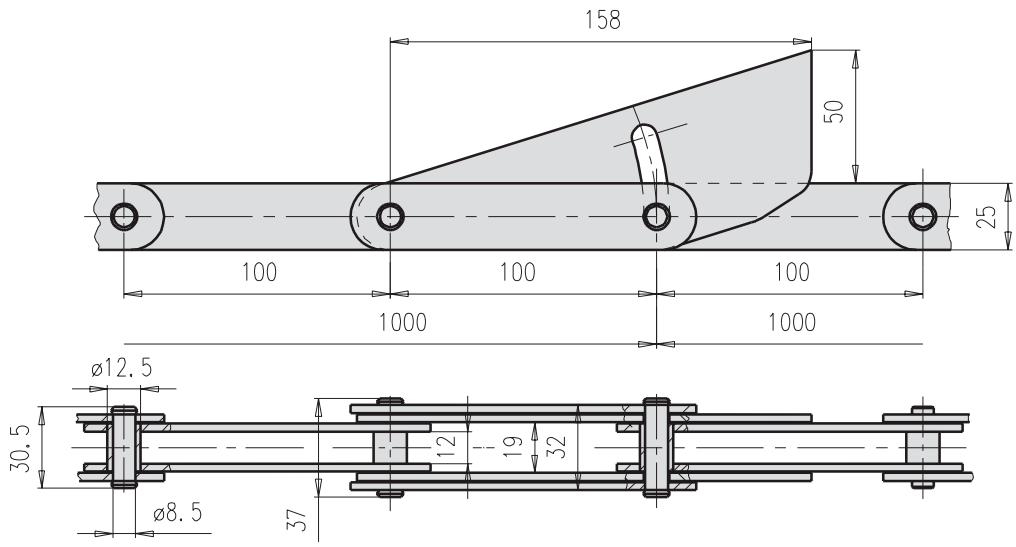

Tov. ozn. Betr. Nr. Firm no. Зав. обозн.	Obj. čís. Art. Nr. Part no. Код для заказа	Pevnost při přetržení Bruchkraft Breaking load Разрушающая нагрузка F_B (kN) min.	Maximální provozní zatížení Max. zulässige Betriebslast Max. allowable operating load Макс. рабочая нагрузка F_A (kN)	Hmotnost řetězu Kettengewicht Chain weight Вес цепи Q (kg/m)
B-M40x100	318 661 100 802	40	5,71	1,80

www.rodasuin.com

Dopravní řetězy dle tovární normy
Förderketten nach Werksnorm
Conveyor chains to work´s standard
Конвейерные цепи согласно заводскому стандарту

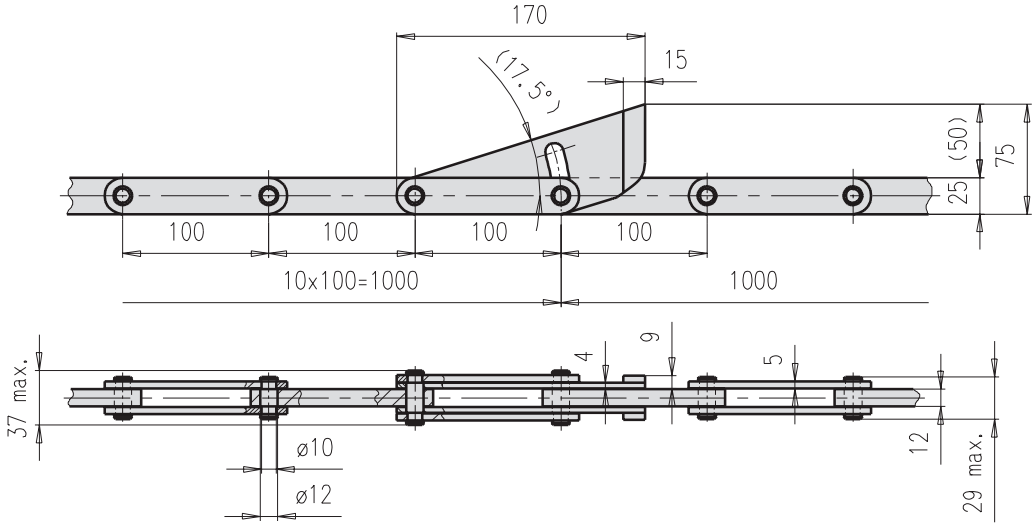

Tov. ozn. Betr. Nr. Firm no. Зав. обозн.	Obj. čís. Art. Nr. Part no. Код для заказа	Pevnost při přetržení Bruchkraft Breaking load Разрушающая нагрузка F_B (kN) min.	Maximální provozní zatížení Max. zulässige Betriebslast Max. allowable operating load Макс. рабочая нагрузка F_A (kN)	Hmotnost řetězu Kettengewicht Chain weight Вес цепи Q (kg/m)
T-100	318 651 100 521	65	9,28	3,2

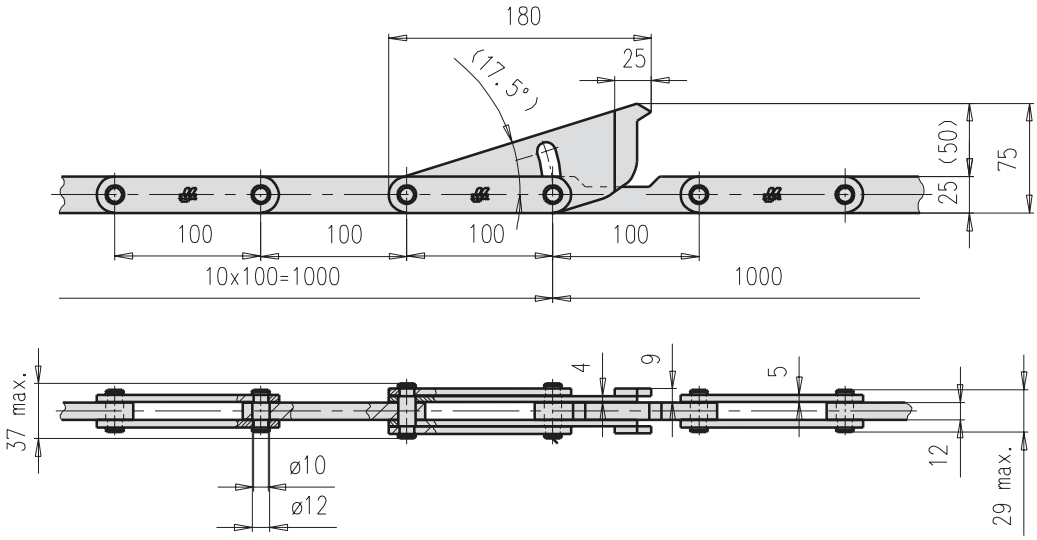

Tov. ozn. Betr. Nr. Firm no. Зав. обозн.	Obj. čís. Art. Nr. Part no. Код для заказа	Pevnost při přetržení Bruchkraft Breaking load Разрушающая нагрузка F_B (kN) min.	Maximální provozní zatížení Max. zulässige Betriebslast Max. allowable operating load Макс. рабочая нагрузка F_A (kN)	Hmotnost řetězu Kettengewicht Chain weight Вес цепи Q (kg/m)
T-100	318 651 100 522	65	9,28	2,2

www.rodasuin.com

Dopravní řetězy dle tovární normy
Förderketten nach Werksnorm
Conveyor chains to work´s standard
Конвейерные цепи согласно заводскому стандарту

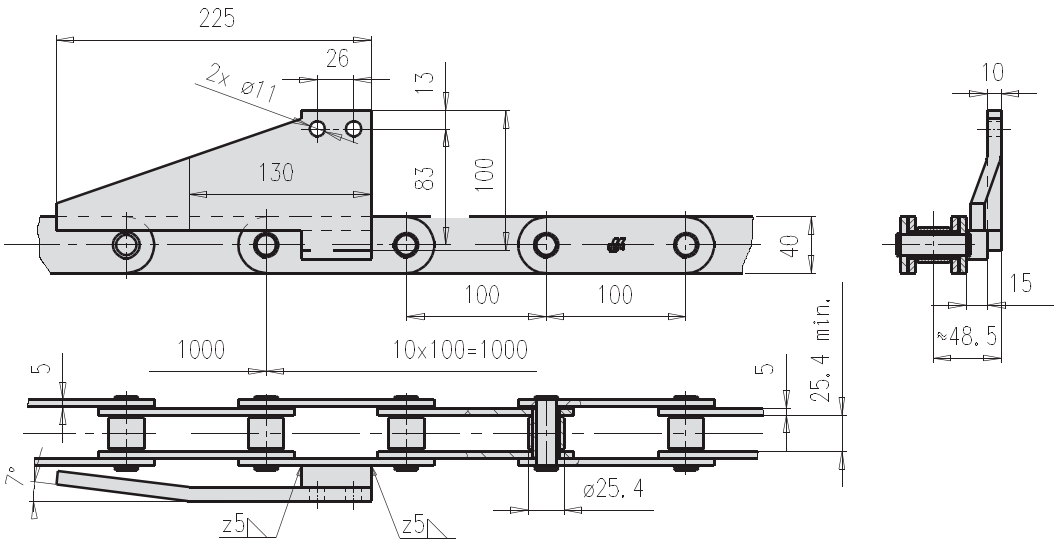

Tov. ozn. Betr. Nr. Firm no. Зав. обозн.	Obj. čís. Art. Nr. Part no. Код для заказа	Pevnost při přetržení Bruchkraft Breaking load Разрушающая нагрузка F_B (kN) min.	Maximální provozní zatížení Max. zulässige Betriebslast Max. allowable operating load Макс. рабочая нагрузка F_A (kN)	Hmotnost řetězu Kettengewicht Chain weight Вес цепи Q (kg/m)
T-100	318 651 100 302	115	16,42	5,4

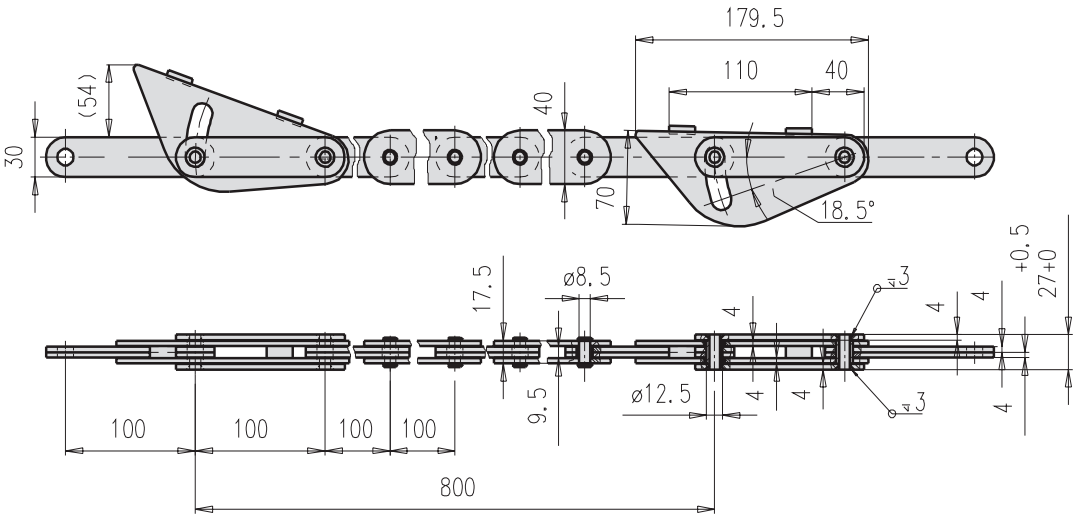

Tov. ozn. Betr. Nr. Firm no. Зав. обозн.	Obj. čís. Art. Nr. Part no. Код для заказа	Pevnost při přetržení Bruchkraft Breaking load Разрушающая нагрузка F_B (kN) min.	Maximální provozní zatížení Max. zulässige Betriebslast Max. allowable operating load Макс. рабочая нагрузка F_A (kN)	Hmotnost řetězu Kettengewicht Chain weight Вес цепи Q (kg/m)
T-100	318 651 100 402	40	5,71	3,1

www.rodasuin.com

Unašeče pro dopravní řetězy dle tovární normy - tlačný typ
Befestigunglaschen für Förderketten nach Werksnorm - Gedrückte Form
Attachment plates for conveyor chains to work´s standard - push type
Специальные звенья для конвейерных цепей согласно заводскому стандарту
- нажимной тип

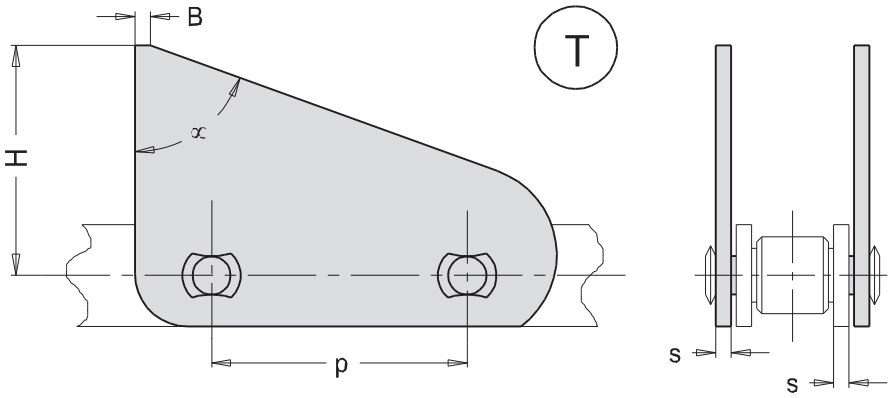

ISO Nor. ISO Nr. ISO St. Ст. ISO	P mm	F_B kN min.	F_A kN	B mm	H mm	α mm	s mm
M 56	80	56	8,00	4	60,0	73	4
M 80	80	80	11,42	8	80,0	58	6
M 80	100	80	11,42	4	76,5	73	5
M 80	125	80	11,42	5	76,5	73	5
M 112	100	112	16,00	6	90,0	70	6
FV 112	125	112	16,00	26	107,5	-	6
M 224	160	224	32,00	40	170,0	-	8

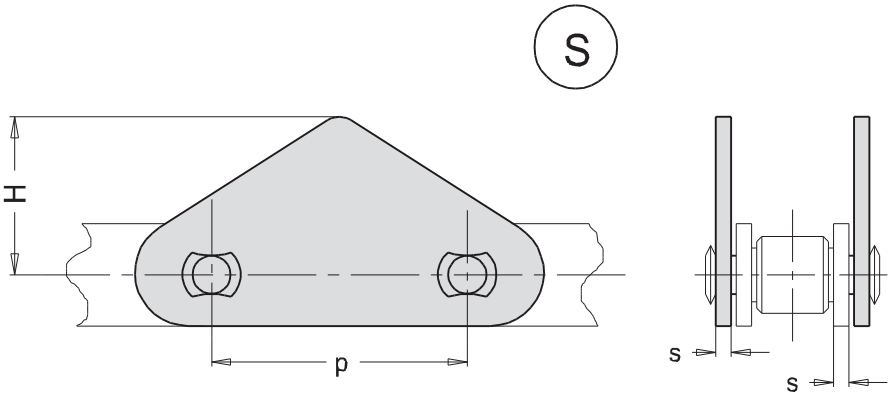

ISO Nor. ISO Nr. ISO St. Ст. ISO	P mm	F_B kN min.	F_A kN	H mm	s mm
M 80	100	80	11,42	77,5	5
M 112	100	112	16,00	60,0	6
M 112	125	112	16,00	90,0	6
FV 112	125	112	16,00	75,0	6
FV 140	125	140	20,00	137,5	8
FV 140	160	140	20,00	47,5	6
FV 140	160	140	20,00	57,5	6
M 160	100	160	22,85	95,0	7
M 160	100	160	22,85	135,0	7
M 160	160	160	22,85	75,0	7

ISO Nor. ISO Nr. ISO St. Ст. ISO	P mm	F_B kN min.	F_A kN	H mm	s mm
M 160	160	160	22,85	35	7
M 160	125	160	22,85	55	7
FV 180	100	180	25,71	55	10
FV 180	125	180	25,71	55	8
FV 180	125	180	25,71	60	10
FV 180	160	180	25,71	55	8
FV 180	125	180	25,71	50	8
M 224	125	224	32,00	80	8
M 315	160	315	45,00	65	10
M 315	200	315	45,00	65	10

Unašeče pro dopravní řetězy dle tovární normy - tlačný typ
Befestigunglaschen für Förderketten nach Werksnorm - Gedrückte Form
Attachment plates for conveyor chains to work´s standard - push type
Специальные звенья для конвейерных цепей согласно заводскому стандарту - нажимной тип

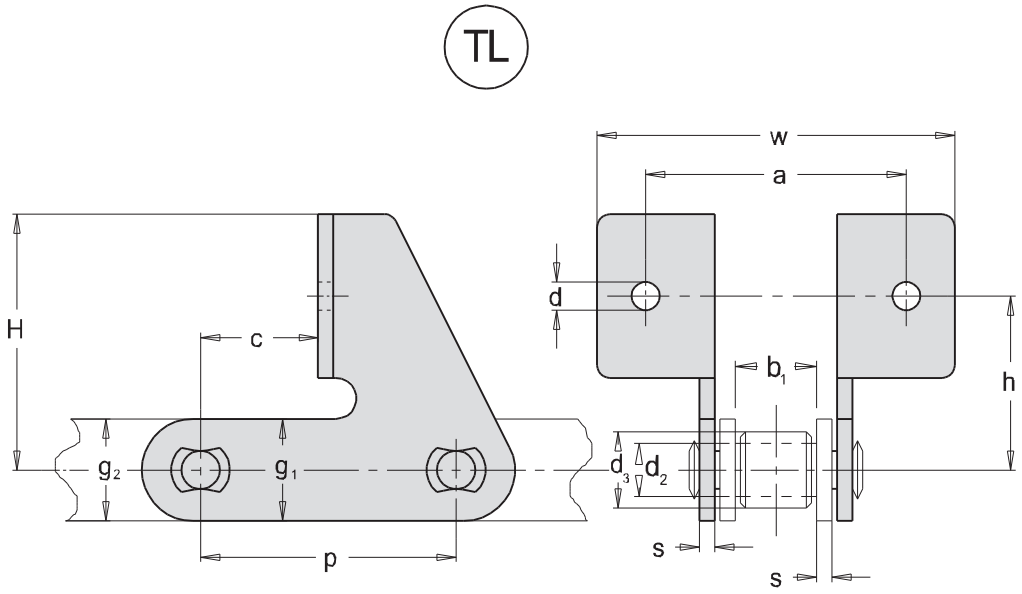

ISO Nor. ISO Nr. ISO St. Ст. ISO	p mm	b_1 mm	d_2 mm	d_3 mm	F_B kN min.	F_A kN	a mm	w mm	h mm	H mm	c mm	d mm	s mm	g_1 mm	g_2 mm
M 80	100	28	18	25	80	11,42	94	132,0	68	100	46	11	5	40	35
M 112	100	32	21	30	112	16,00	100	138,0	68	100	45	11	6	40	40
M 112	100	32	21	-	112	16,00	100	138,0	80	100	45	11	6	40	40
M 112	100	32	21	-	112	16,00	91	138,0	78	100	45	11	6	40	40
M 112	100	32	21	-	112	16,00	97	138,0	78	100	45	11	6	40	40
M 112	100	32	21	-	112	16,00	120	165,0	70	100	50	12	6	40	40
FV 90	100	26,5	20	-	90	12,85	94,5	132,5	68	100	45	11	6	40	40
FV 90	100	26,5	20	-	90	12,85	90	132,5	78	100	45	11	6	40	40
FV 90	100	25	20	-	90	12,85	90	130,5	78	100	45	11	6	40	40

www.rodasuin.com

Dopravní řetězy pro papírenský průmysl
Förderketten für Papierindustrie
Conveyor chains for paper industry
Конвейерные цепи для бумажной промышленности

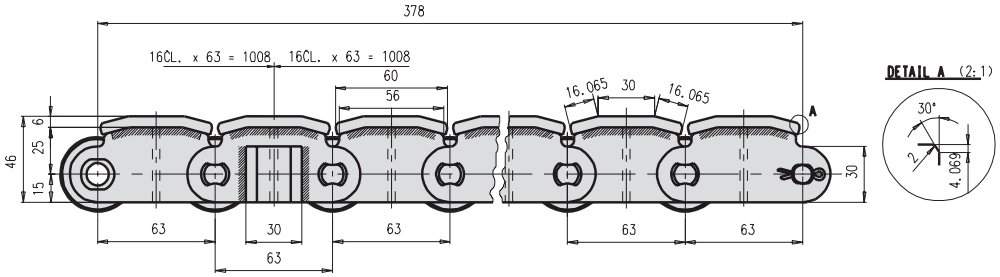

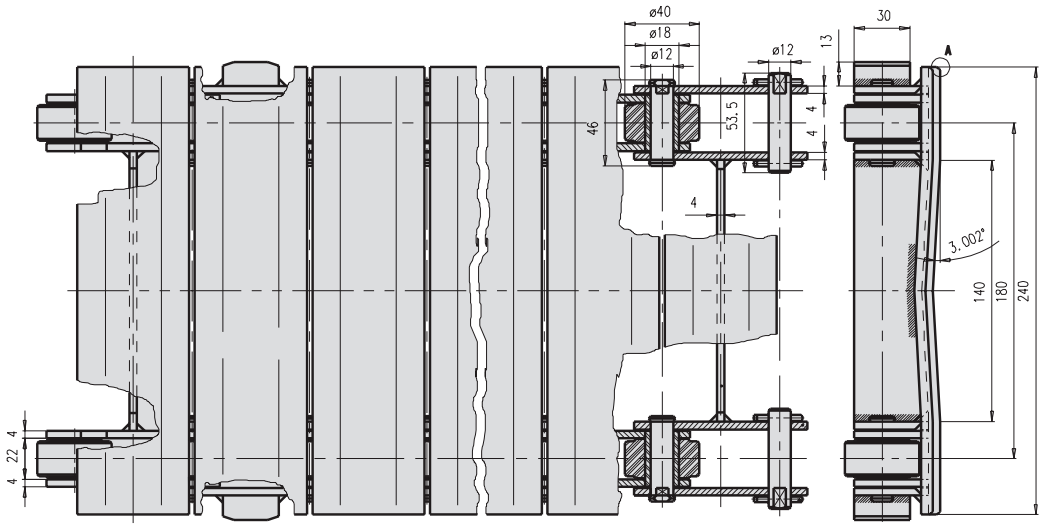

Tov. ozn. Betr. Nr. Firm no. Зав. обозн.	Obj. čís. Art. Nr. Part no. Код для заказа	Pevnost při přetržení Bruchkraft Breaking load Разрушающая нагрузка F_B (kN) min.	Maximální provozní zatížení Max. zulässige Betriebslast Max. allowable operating load Макс. рабочая нагрузка F_A (kN)	Hmotnost řetězu Kettengewicht Chain weight Вес цепи Q (kg/m)
P-FV63x63	318 641 061 231	63	9,00	27,33

www.rodasuin.com

Dopravní řetězy pro papírenský průmysl
Förderketten für Papierindustrie
Conveyor chains for paper industry
Конвейерные цепи для бумажной промышленности

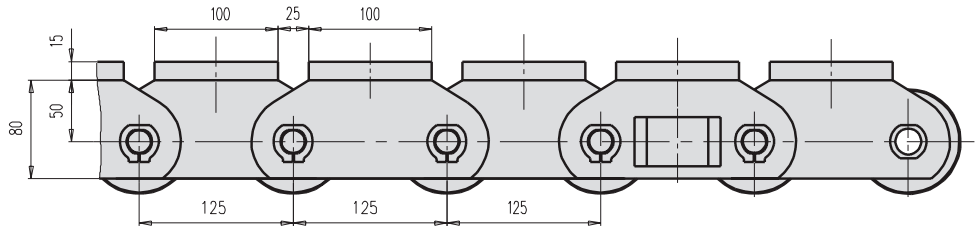

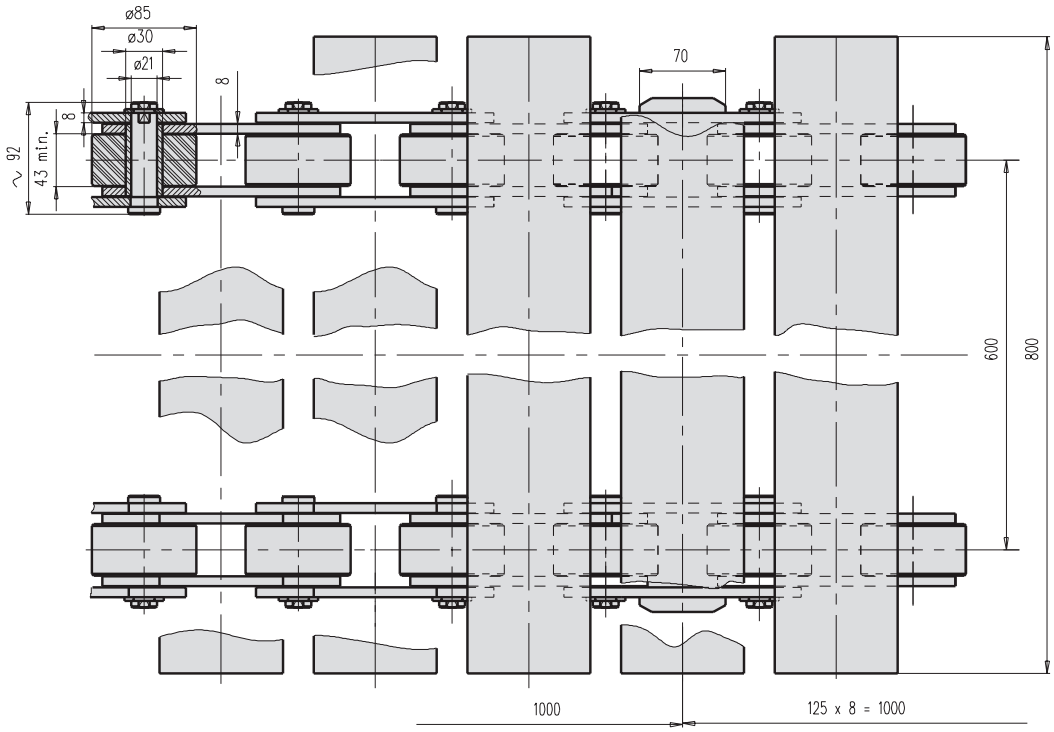

Tov. ozn. Betr. Nr. Firm no. Зав. обозн.	Obj. čís. Art. Nr. Part no. Код для заказа	Pevnost při přetržení Bruchkraft Breaking load Разрушающая нагрузка F_B (kN) min.	Maximální provozní zatížení Max. zulässige Betriebslast Max. allowable operating load Макс. рабочая нагрузка F_A (kN)	Hmotnost řetězu Kettengewicht Chain weight Вес цепи Q (kg/m)
P-M224x125	318 671 122 138	224	32,00	134,9

www.rodasuin.com

- Speciální řetězy
- Sonderketten
- Special chains
- Специальные цепи

Speciální řetězy
Sonderketten
Special chains
Специальные цепи

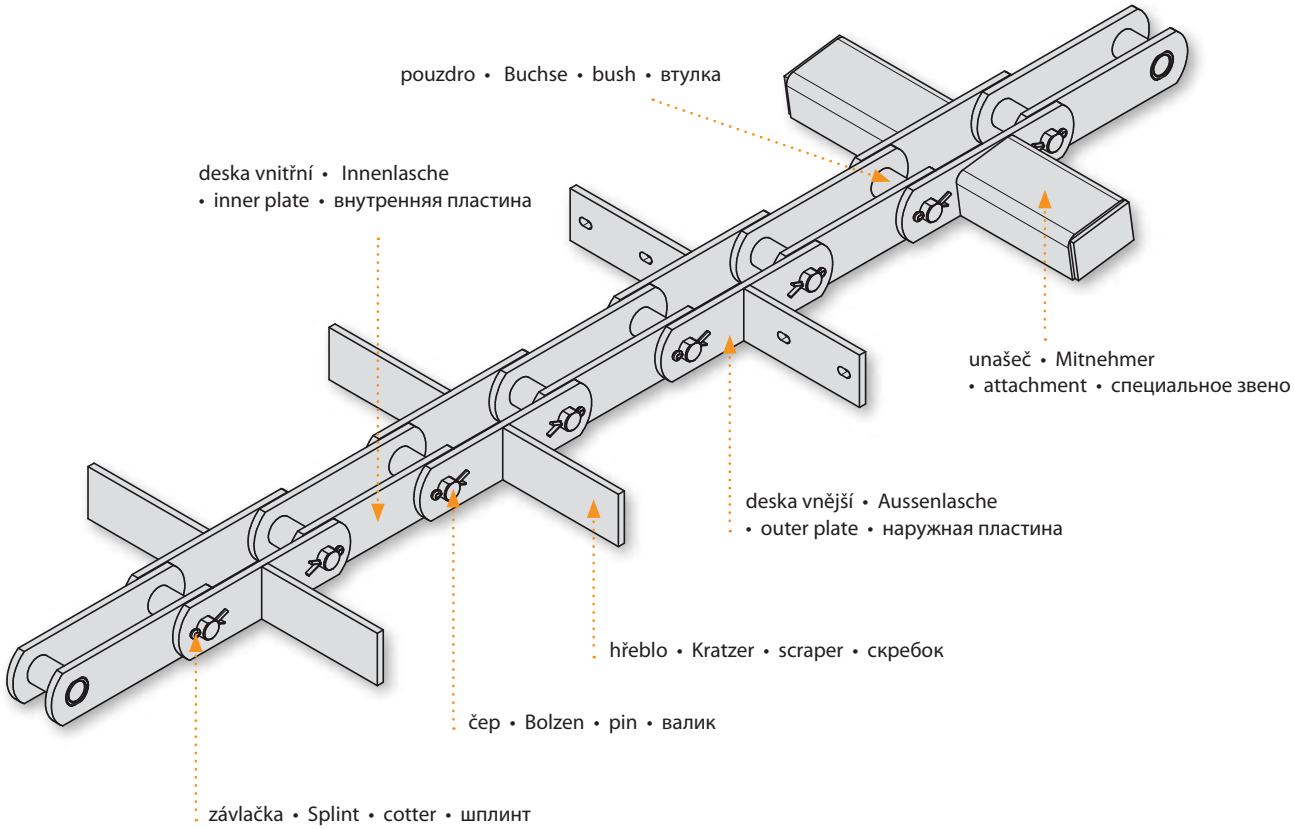

Naše společnost, jako konstruktér a výrobce speciálních řetězů a řetězových kol, řeší specifické požadavky zákazníků a vždy se snaží nabídnout nejlepší individuální řešení.

Unsere Firma löst als Konstrukteur und Hersteller von Sonder-Ketten und Kettenrädern spezifische Kundenbedürfnisse und ist immer bestrebt, die individuell beste Lösung anzubieten.

As a designer and manufacturer of special chains and sprockets, our company meets the specific customer requirements and always seeks to propose the best individual solution.

Наша компания в качестве конструктора и производителя специальных цепей и цепных колес решает специфические требования заказчиков, и она старается предложить лучшие индивидуальные решения.

Rádi vyhovíme Vašim požadavkům na konstrukci, rozměry, materiály, mazání, tepelné a povrchové zpracování řetězů a řetězových kol.

Ihren Wünschen an Konstruktion, Dimensionen, Materialien, Wärmebehandlung oder Oberflächenbearbeitung der Ketten und Kettenräder werden wir gern entsprechen.

We shall gladly meet any customer requirements for design, dimensions, raw material, lubrication, heat and surface treatment of chains and sprockets.

Рады удовлетворим Ваши требования относительно конструкции, размеров, материалов, смазки, термической отделки и отделки поверхности цепей и цепных колес.

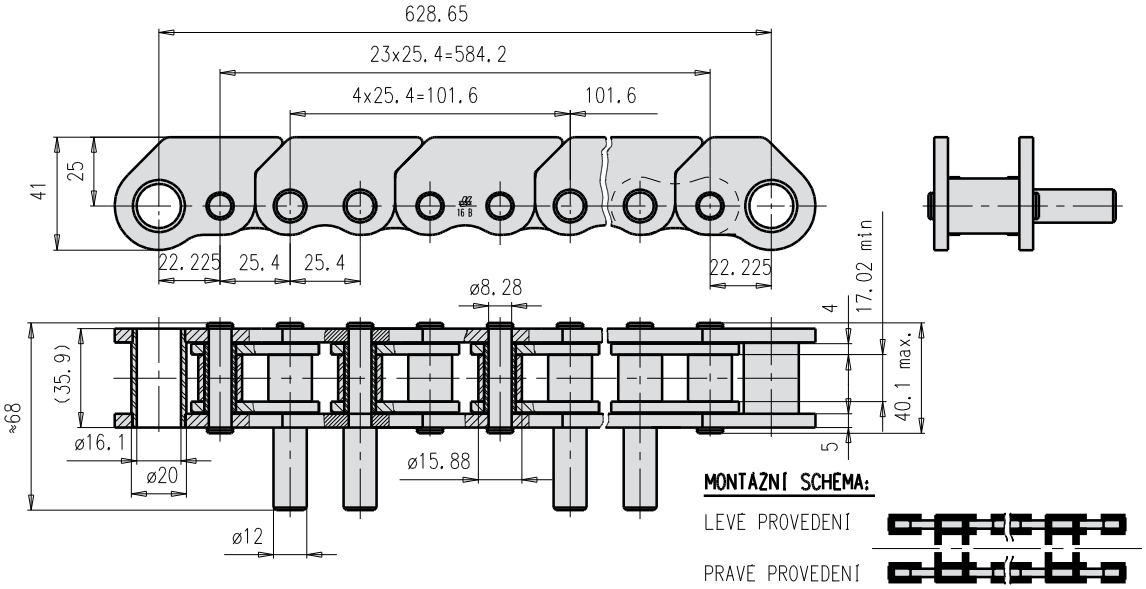

Tov. ozn. Betr. Nr. Firm no. Зав. обозн.	Obj. čís. Art. Nr. Part no. Код для заказа	Pevnost při přetržení Bruchkraft Breaking load Разрушающая нагрузка F_B (kN) min.	Maximální provozní zatížení Max. zulässige Betriebslast Max. allowable operating load Макс. рабочая нагрузка F_A (kN)	Hmotnost řetězu Kettengewicht Chain weight Вес цепи Q (kg/m)
16B-1	318 151 246 000	60	8,57	5,09

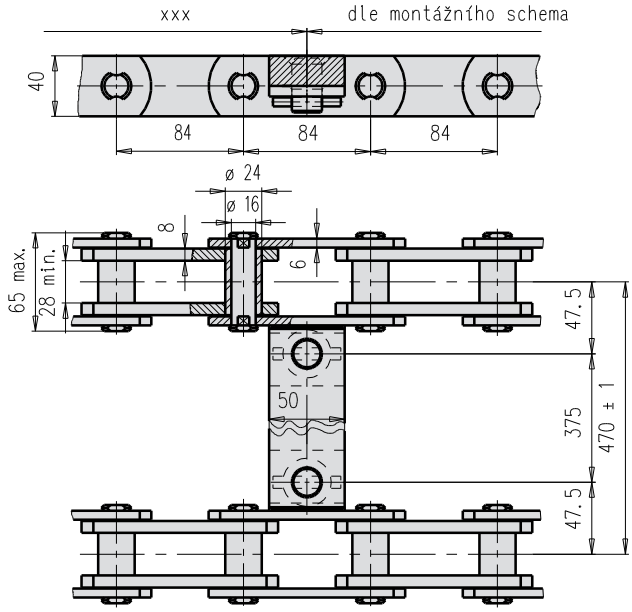

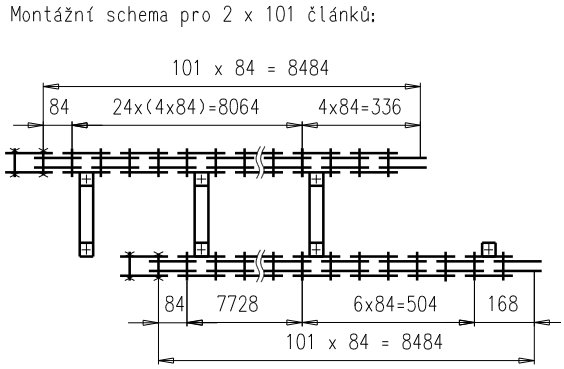

Tov. ozn. Betr. Nr. Firm no. Зав. обозн.	Obj. čís. Art. Nr. Part no. Код для заказа	Pevnost při přetržení Bruchkraft Breaking load Разрушающая нагрузка F_B (kN) min.	Maximální provozní zatížení Max. zulässige Betriebslast Max. allowable operating load Макс. рабочая нагрузка F_A (kN)	Hmotnost řetězu Kettengewicht Chain weight Вес цепи Q (kg/ks)
Podávací pás	BBB68000	224	32,00	223,37

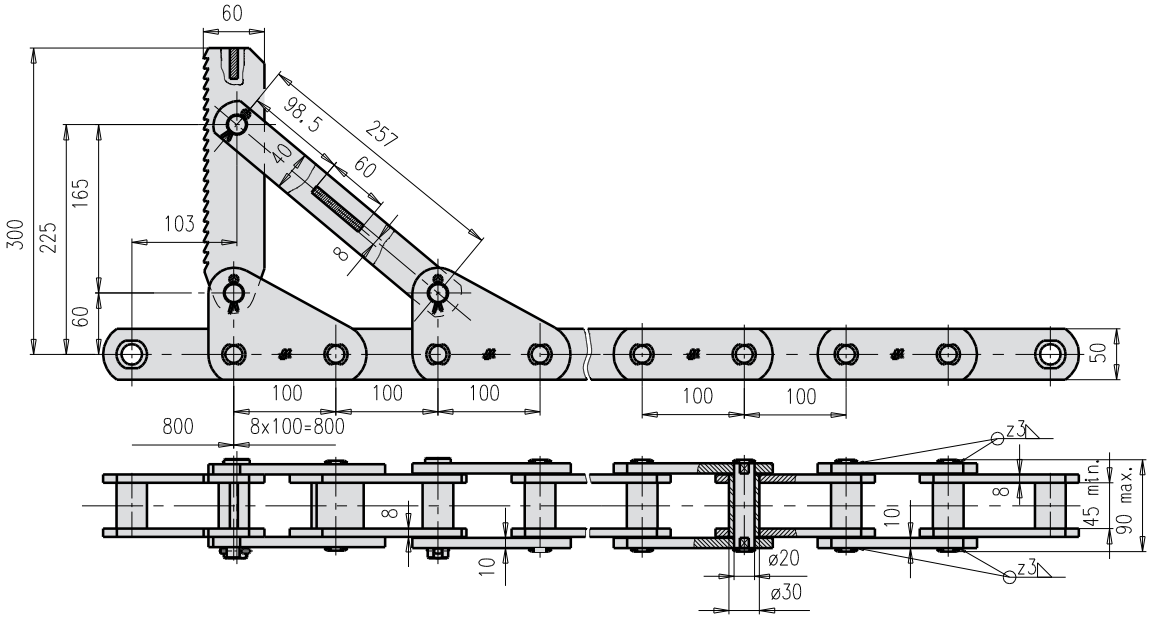

Tov. ozn. Betr. Nr. Firm no. Зав. обозн.	Obj. čís. Art. Nr. Part no. Код для заказа	Pevnost při přetržení Bruchkraft Breaking load Разрушающая нагрузка F_B (kN) min.	Maximální provozní zatížení Max. zulässige Betriebslast Max. allowable operating load Макс. рабочая нагрузка F_A (kN)	Hmotnost řetězu Kettengewicht Chain weight Вес цепи Q (kg/m)
B-FV180x100	318 631 102 014	180	25,71	21,79

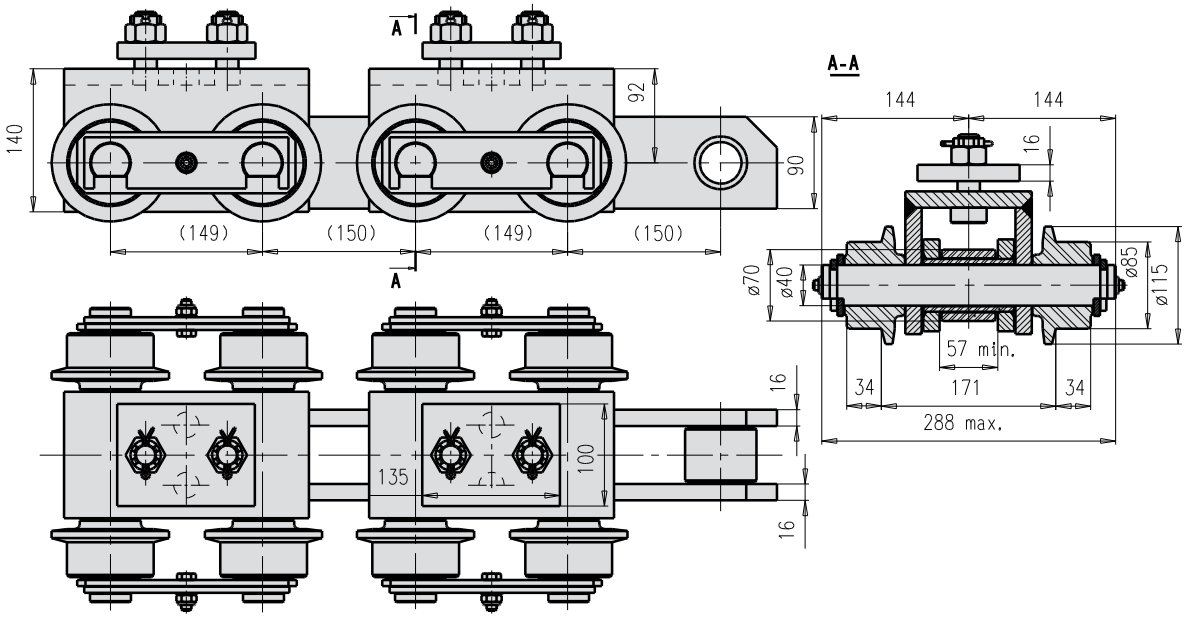

Tov. ozn. Betr. Nr. Firm no. Зав. обозн.	Obj. čís. Art. Nr. Part no. Код для заказа	Pevnost při přetržení Bruchkraft Breaking load Разрушающая нагрузка F_B (kN) min.	Maximální provozní zatížení Max. zulässige Betriebslast Max. allowable operating load Макс. рабочая нагрузка F_A (kN)	Hmotnost řetězu Kettengewicht Chain weight Вес цепи Q (kg/m)
T - 150	318 651 150 107	725	103,57	116,45

Speciální řetězy dle tovární normy
Sonderketten nach Werksnorm
Special chains to work's standard
Специальные цепи согласно заводскому стандарту

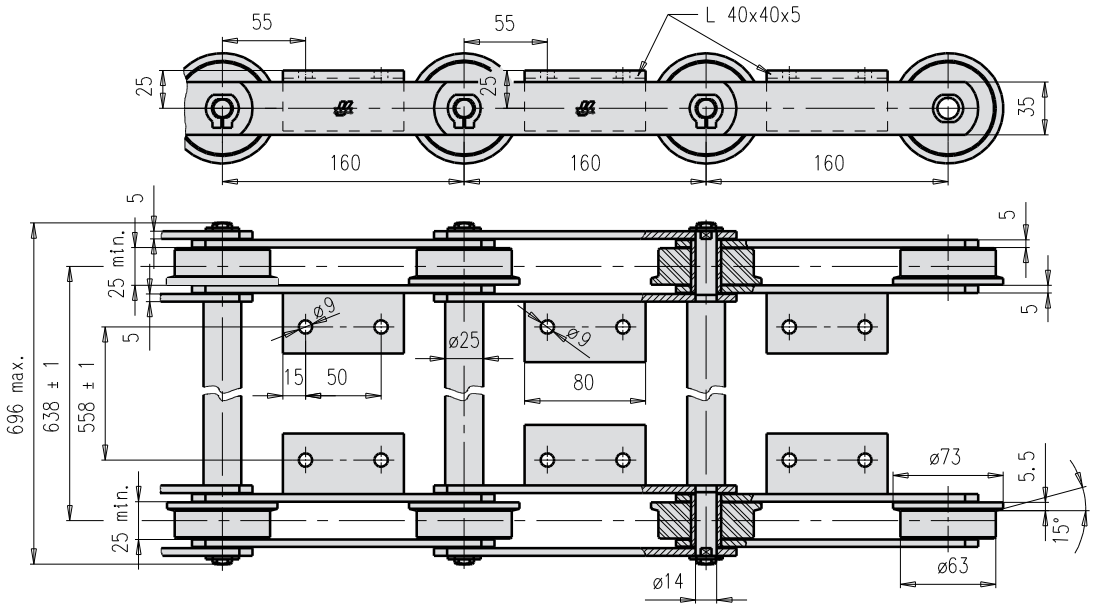

Tov. ozn. Betr. Nr. Firm no. Зав. обозн.	Obj. čís. Art. Nr. Part no. Код для заказа	Pevnost při přetržení Bruchkraft Breaking load Разрушающая нагрузка F_B (kN) min.	Maximální provozní zatížení Max. zulässige Betriebslast Max. allowable operating load Макс. рабочая нагрузка F_A (kN)	Hmotnost řetězu Kettengewicht Chain weight Вес цепи Q (kg/m)
F-FV90x160	318 641 161 433	180	25,71	31,10

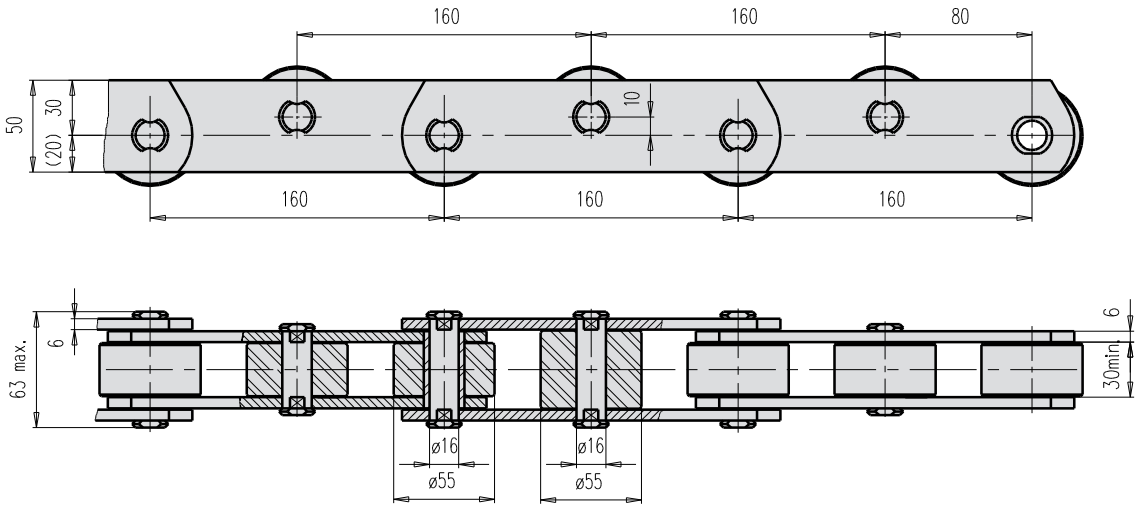

Tov. ozn. Betr. Nr. Firm no. Зав. обозн.	Obj. čís. Art. Nr. Part no. Код для заказа	Pevnost při přetržení Bruchkraft Breaking load Разрушающая нагрузка F_B (kN) min.	Maximální provozní zatížení Max. zulässige Betriebslast Max. allowable operating load Макс. рабочая нагрузка F_A (kN)	Hmotnost řetězu Kettengewicht Chain weight Вес цепи Q (kg/m)
P-FV112x160	318 641 161 631	112	16,00	13,12

www.rodasuin.com

Speciální řetězy dle tovární normy
Sonderketten nach Werksnorm
Special chains to work's standard
Специальные цепи согласно заводскому стандарту

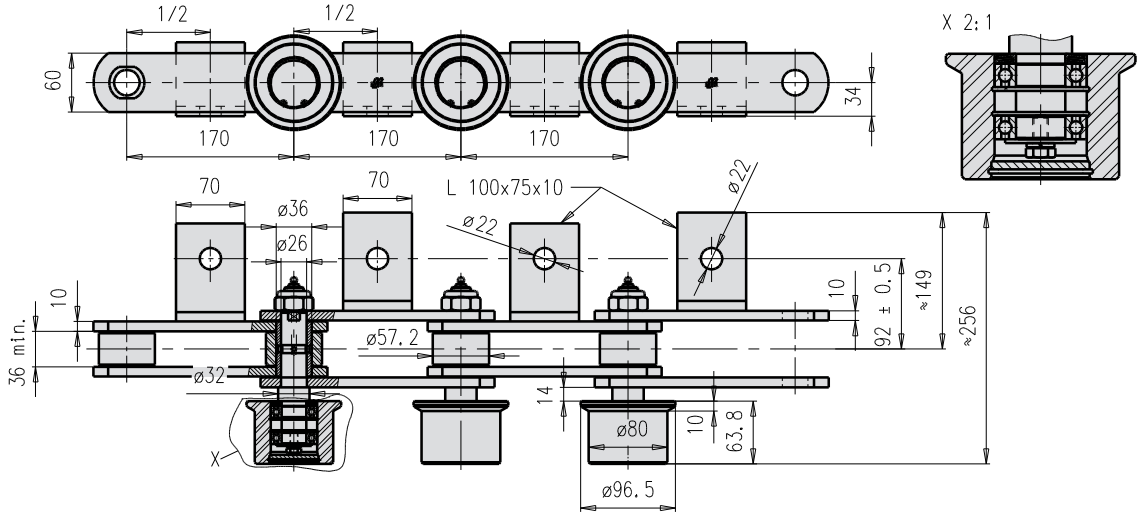

Tov. ozn. Betr. Nr. Firm no. Зав. обозн.	Obj. čís. Art. Nr. Part no. Код для заказа	Pevnost při přetržení Bruchkraft Breaking load Разрушающая нагрузка F_B (kN) min.	Maximální provozní zatížení Max. zulässige Betriebslast Max. allowable operating load Макс. рабочая нагрузка F_A (kN)	Hmotnost řetězu Kettengewicht Chain weight Вес цепи Q (kg/m)
FV250x170	318 631 172 602	336	48,00	35,79

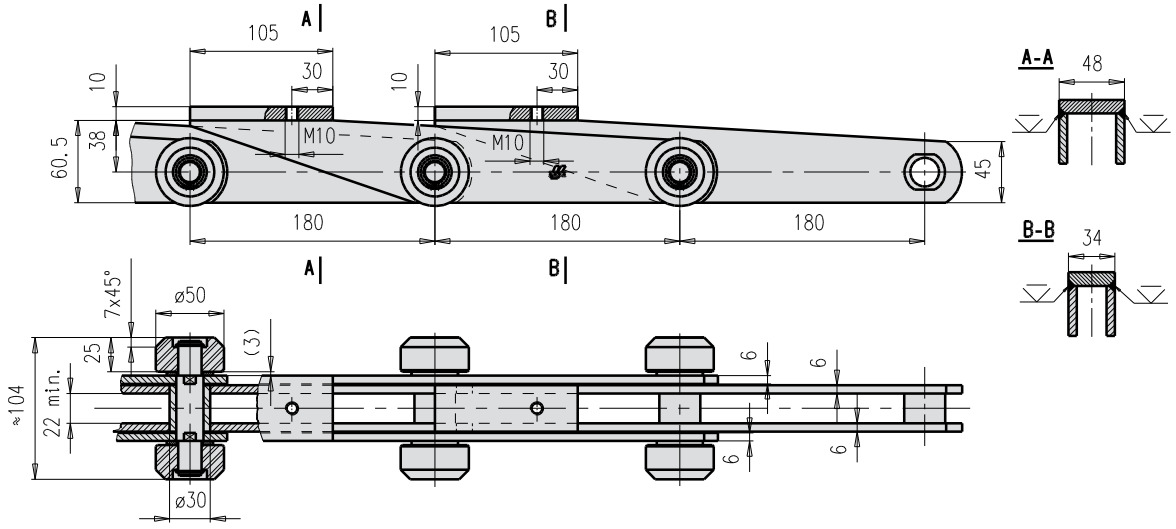

Tov. ozn. Betr. Nr. Firm no. Зав. обозн.	Obj. čís. Art. Nr. Part no. Код для заказа	Pevnost při přetržení Bruchkraft Breaking load Разрушающая нагрузка F_B (kN) min.	Maximální provozní zatížení Max. zulässige Betriebslast Max. allowable operating load Макс. рабочая нагрузка F_A (kN)	Hmotnost řetězu Kettengewicht Chain weight Вес цепи Q (kg/m)
FV180x180	318 631 182 001	130	18,57	14,69

www.rodasuin.com

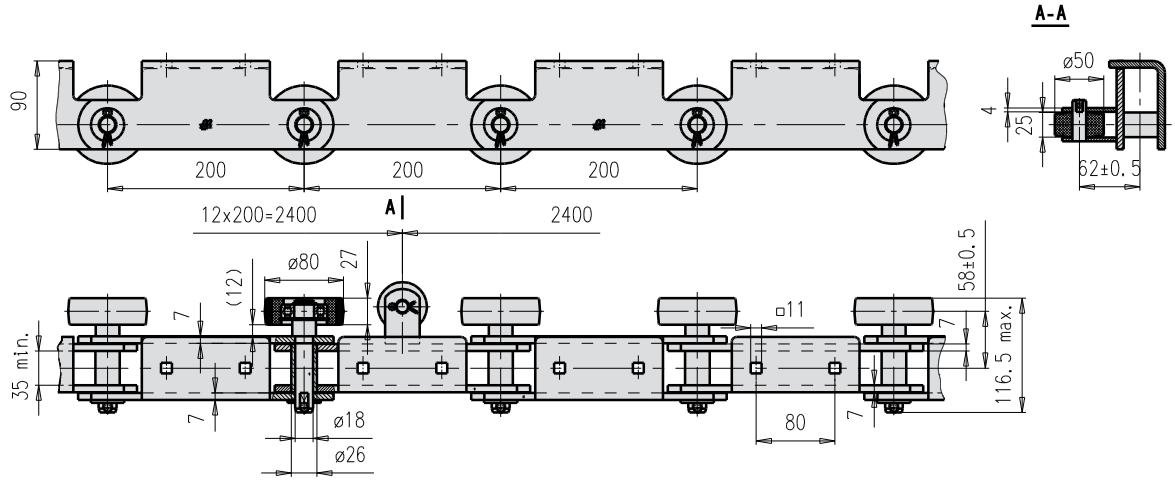

Tov. ozn. Betr. Nr. Firm no. Зав. обозн.	Obj. čís. Art. Nr. Part no. Код для заказа	Pevnost při přetržení Bruchkraft Breaking load Разрушающая нагрузка F_B (kN) min.	Maximální provozní zatížení Max. zulässige Betriebslast Max. allowable operating load Макс. рабочая нагрузка F_A (kN)	Hmotnost řetězu Kettengewicht Chain weight Вес цепи Q (kg/m)
FV140x200	318 631 201 807	210	30,00	31,18

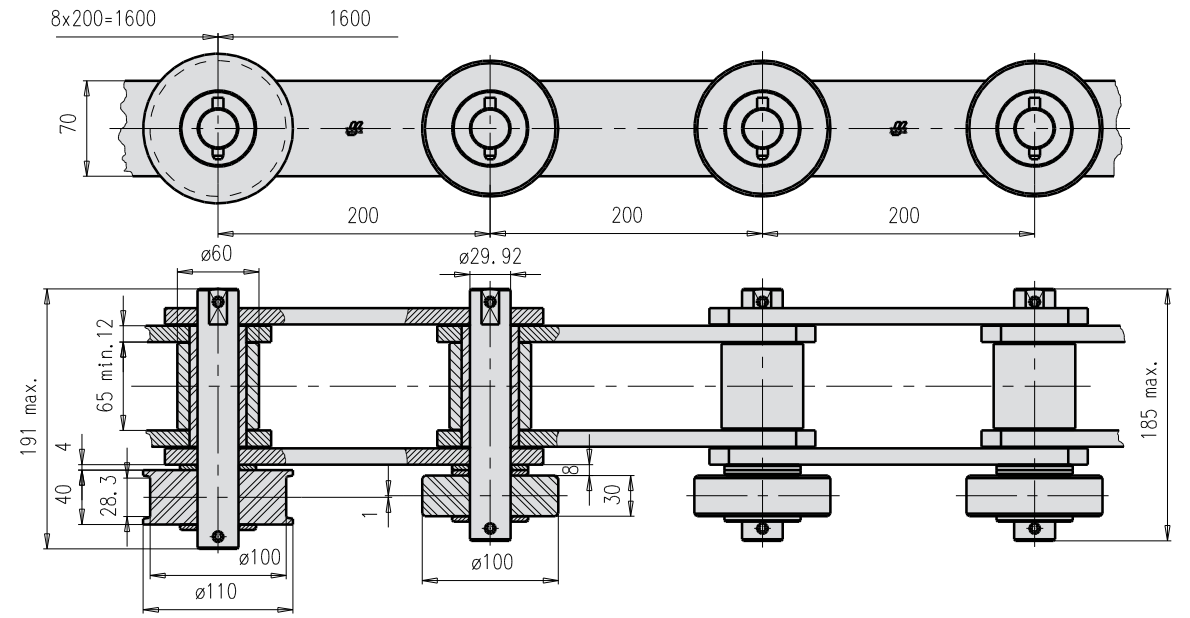

Tov. ozn. Betr. Nr. Firm no. Зав. обозн.	Obj. čís. Art. Nr. Part no. Код для заказа	Pevnost při přetržení Bruchkraft Breaking load Разрушающая нагрузка F_B (kN) min.	Maximální provozní zatížení Max. zulässige Betriebslast Max. allowable operating load Макс. рабочая нагрузка F_A (kN)	Hmotnost řetězu Kettengewicht Chain weight Вес цепи Q (kg/m)
S-FV315x200	318 631 203 005	460	65,71	36,26

Speciální řetězy dle tovární normy
Sonderketten nach Werksnorm
Special chains to work's standard
Специальные цепи согласно заводскому стандарту

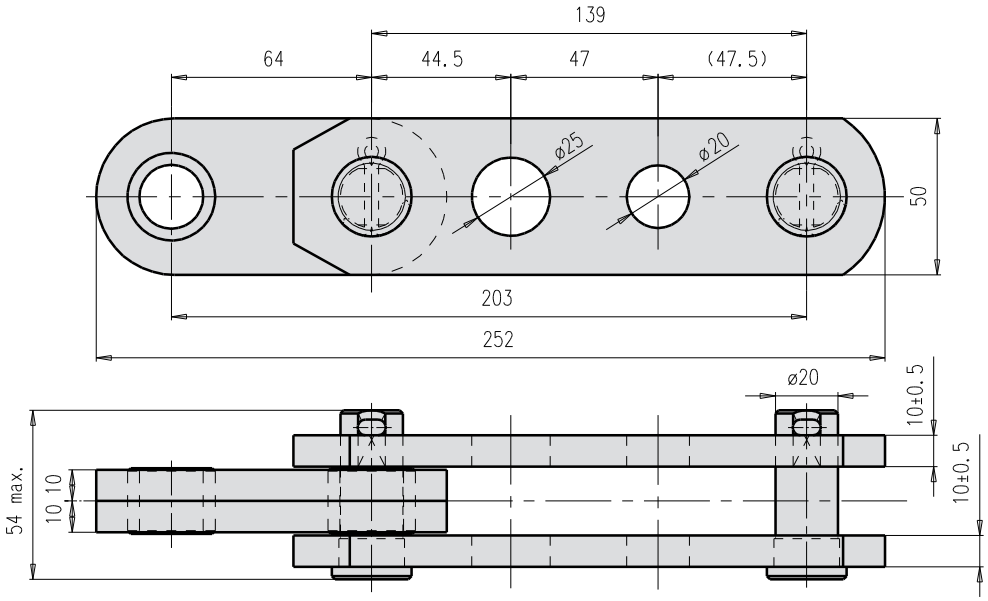

Tov. ozn. Betr. Nr. Firm no. Зав. обозн.	Obj. čís. Art. Nr. Part no. Код для заказа	Pevnost při přetržení Bruchkraft Breaking load Разрушающая нагрузка F_B (kN) min.	Maximální provozní zatížení Max. zulässige Betriebslast Max. allowable operating load Макс. рабочая нагрузка F_A (kN)	Hmotnost řetězu Kettengewicht Chain weight Вес цепи Q (kg/m)
T-203	318 651 203 103	410	58,57	10,8

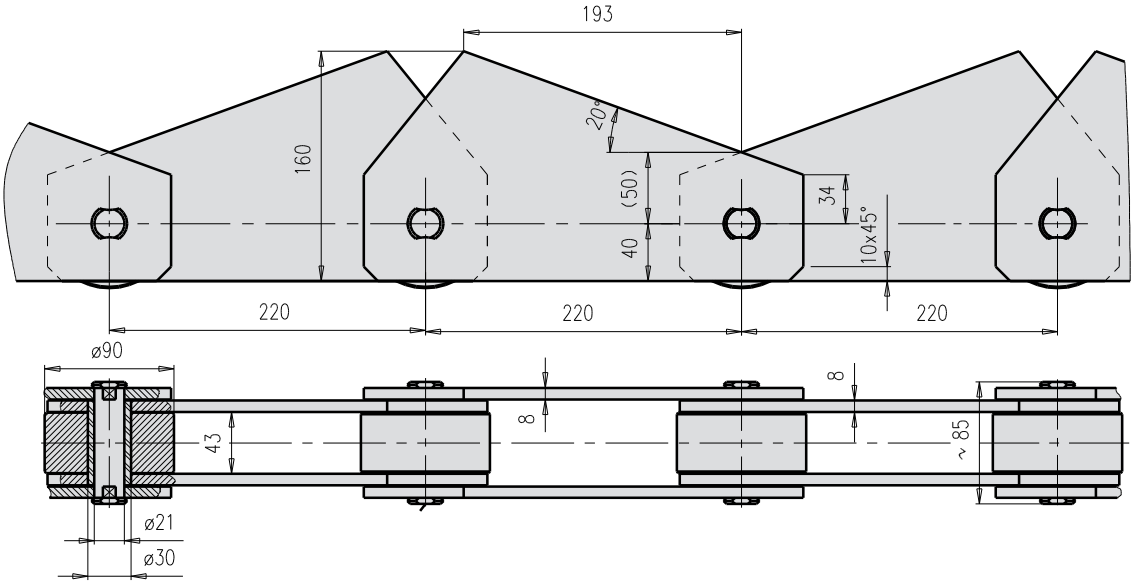

Tov. ozn. Betr. Nr. Firm no. Зав. обозн.	Obj. čís. Art. Nr. Part no. Код для заказа	Pevnost při přetržení Bruchkraft Breaking load Разрушающая нагрузка F_B (kN) min.	Maximální provozní zatížení Max. zulässige Betriebslast Max. allowable operating load Макс. рабочая нагрузка F_A (kN)	Hmotnost řetězu Kettengewicht Chain weight Вес цепи Q (kg/m)
T-220	318 651 220 401	550	78,57	20,12

www.rodasuin.com

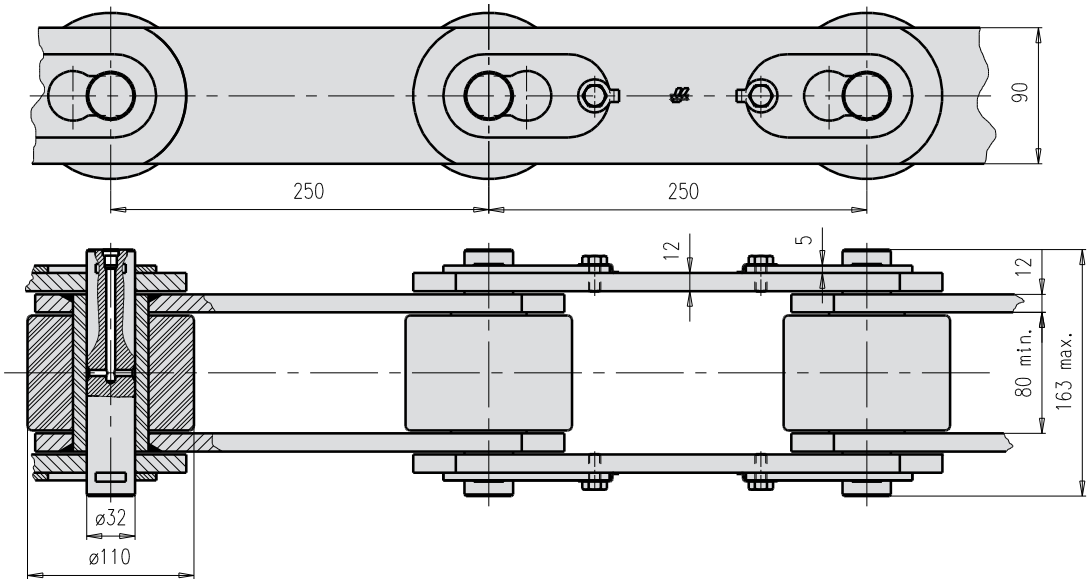

Tov. ozn. Betr. Nr. Firm no. Зав. обозн.	Obj. čís. Art. Nr. Part no. Код для заказа	Pevnost při přetržení Bruchkraft Breaking load Разрушающая нагрузка F_B (kN) min.	Maximální provozní zatížení Max. zulässige Betriebslast Max. allowable operating load Макс. рабочая нагрузка F_A (kN)	Hmotnost řetězu Kettengewicht Chain weight Вес цепи Q (kg/m)
T-250	318 651 250 109	650	92,85	47,42

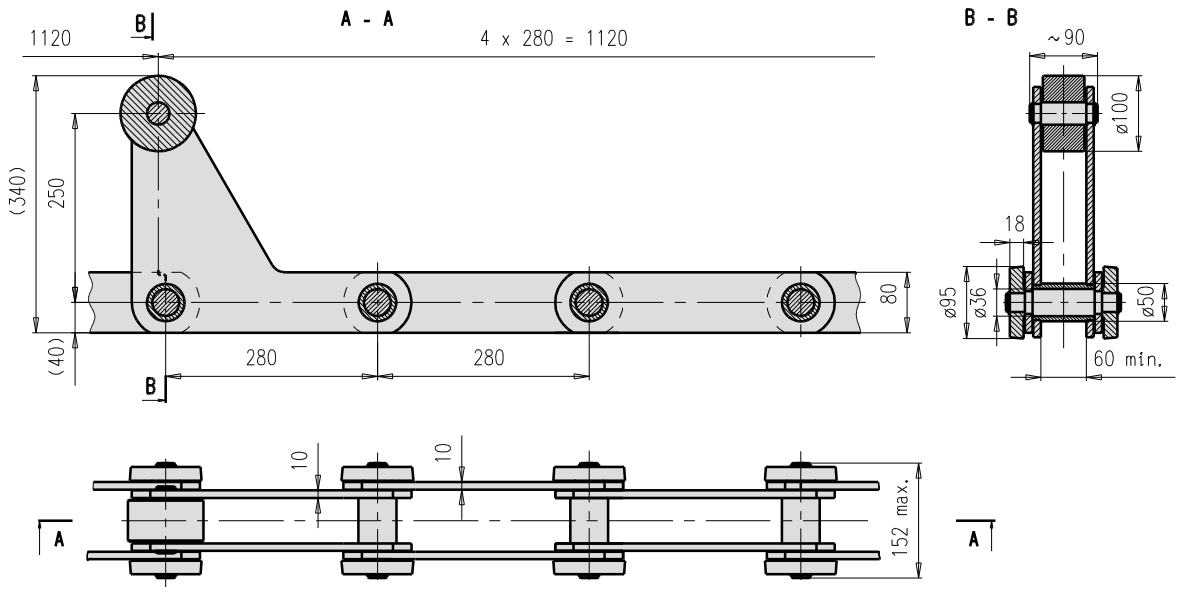

Tov. ozn. Betr. Nr. Firm no. Зав. обозн.	Obj. čís. Art. Nr. Part no. Код для заказа	Pevnost při přetržení Bruchkraft Breaking load Разрушающая нагрузка F_B (kN) min.	Maximální provozní zatížení Max. zulässige Betriebslast Max. allowable operating load Макс. рабочая нагрузка F_A (kN)	Hmotnost řetězu Kettengewicht Chain weight Вес цепи Q (kg/m)
T-280	318 651 280 301	410	58,57	31,26

Speciální řetězy dle tovární normy
Sonderketten nach Werksnorm
Special chains to work's standard
Специальные цепи согласно заводскому стандарту

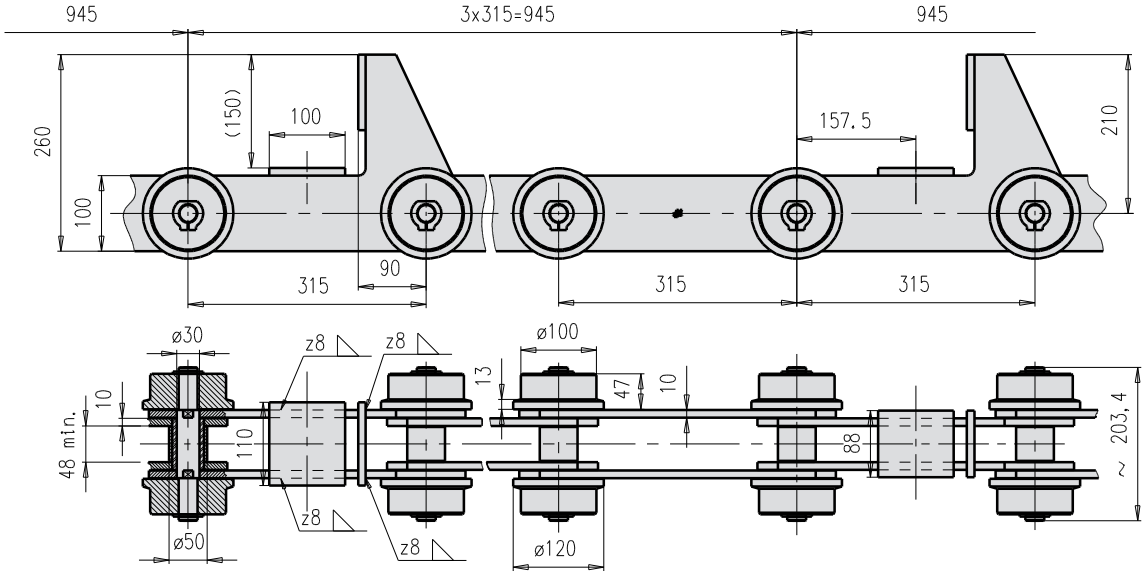

Tov. ozn. Betr. Nr. Firm no. Зав. обозн.	Obj. čís. Art. Nr. Part no. Код для заказа	Pevnost při přetržení Bruchkraft Breaking load Разрушающая нагрузка F_B (kN) min.	Maximální provozní zatížení Max. zulässige Betriebslast Max. allowable operating load Макс. рабочая нагрузка F_A (kN)	Hmotnost řetězu Kettengewicht Chain weight Вес цепи Q (kg/m)
FV315x315	318 631 313 001	730	104,28	29,48

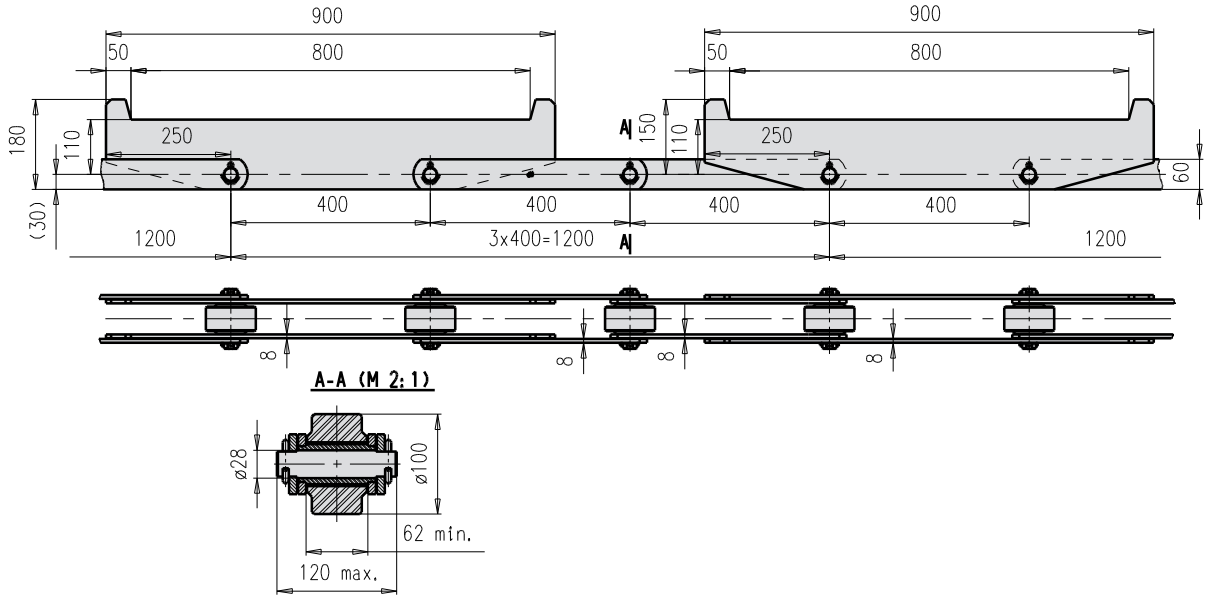

Tov. ozn. Betr. Nr. Firm no. Зав. обозн.	Obj. čís. Art. Nr. Part no. Код для заказа	Pevnost při přetržení Bruchkraft Breaking load Разрушающая нагрузка F_B (kN) min.	Maximální provozní zatížení Max. zulässige Betriebslast Max. allowable operating load Макс. рабочая нагрузка F_A (kN)	Hmotnost řetězu Kettengewicht Chain weight Вес цепи Q (kg/m)
T-400	318 651 400 302	230	32,85	27,41

www.rodasuin.com

- Řetězová kola
- Kettenräder
- Sprockets
- Цепные колеса

Řetězová kola
Kettenräder
Sprockets
Цепные колеса

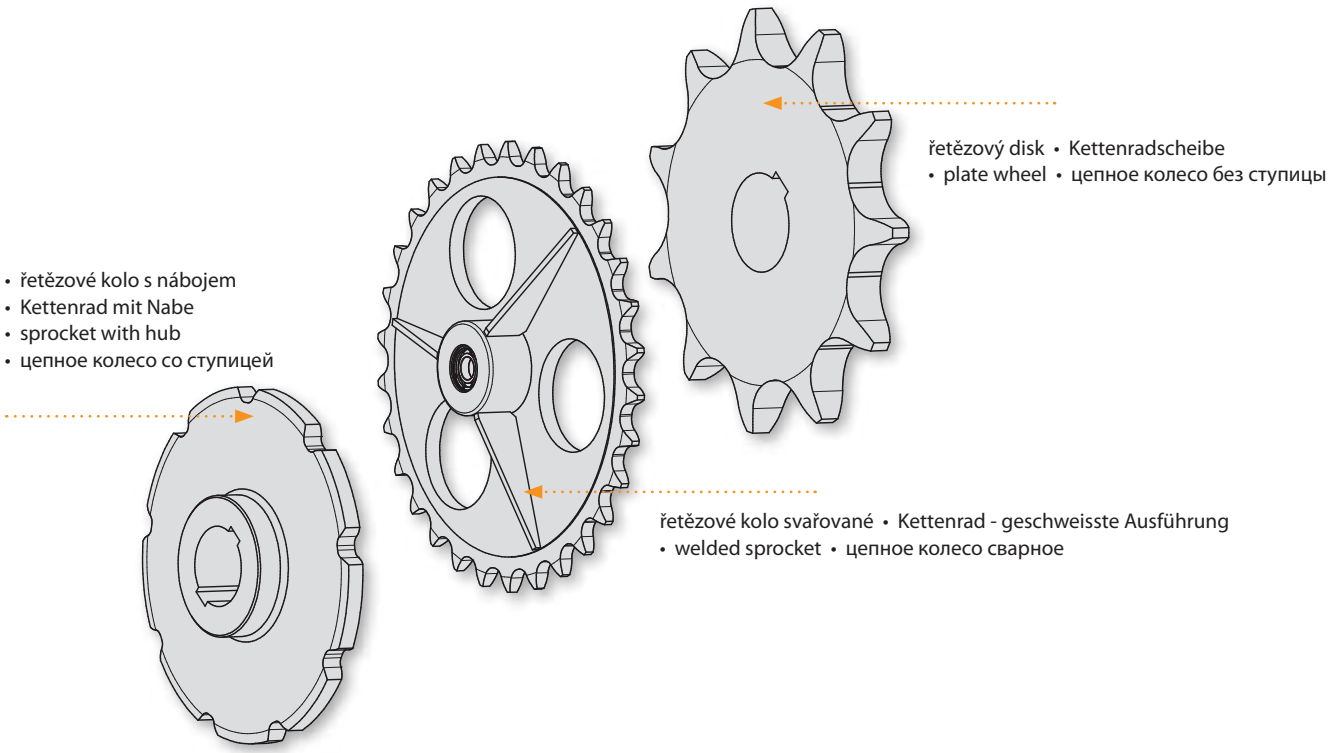

Řetězová kola jsou nedílnou součástí řetězového převodu a proto jsou jedním z nejdůležitějších faktorů pro jeho správnou funkčnost a dlouhou životnost.

ŘETĚZY VAMBERK dodávají ke všem svým řetězům také řetězová kola. Nabízíme řetězová kola s ozubením dle ČSN / DIN / ISO / ANSI ale také ozubená kola s optimalizovanými tvary ozubení. Kola se vyrábí z vysoce jakostních materiálů, dle přání přírodní, zušlechtěná nebo s indukčně zakalenými zuby.

Sprockets / wheels are an integral part of the chain transmission and are therefore one of the most important factors related to its proper function and long life time.

ŘETĚZY VAMBERK delivers sprockets / wheels with all its chains. We offer sprockets / wheels with teeth in accordance with ČSN / DIN / ISO / ANSI and also sprockets with optimized teeth shapes. The sprockets / wheels are produced from high quality materials and can be supplied without heat treatment, heat treated or with induction hardened teeth upon request.

Kettenräder sind ein integraler Bestandteil des Kettegetriebes und sind somit einer der wichtigsten Faktoren für die einwandfreie Funktion und Lebensdauer.

ŘETĚZY VAMBERK liefert zu allen Ketten auch die Kettenräder. Wir bieten Kettenräder mit Zähnen nach ČSN / DIN / ISO / ANSI, aber auch Zahnräder mit optimierten Zahnformen. Die Räder sind aus hochwertigen Materialien hergestellt, je nach Wunsch: Naturmaterial, vergütet oder mit induktiv gehärteten Zähnen.

Цепные колеса являются неотъемлемой составной частью цепной передачи, и поэтому они являются одним из важнейших факторов для ее правильной работоспособности и продолжительного срока службы.

Компания «ŘETĚZY VAMBERK» поставляет ко всем своим цепям так же и цепные колеса. Предлагаем цепные колеса с зубчатым сцеплением согласно ČSN / DIN / ISO / ANSI, но также зубчатые колеса с оптимизированными формами зубчатого сцепления. Колеса производятся из высококачественных материалов, согласно желанию натуральные, улучшенные или с индуктивно закаленными зубьями.

Rádi vyhovíme Vašim požadavkům na konstrukci, rozměry, materiály, mazání, tepelné a povrchové zpracování řetězů a řetězových kol.

Ihren Wünschen an Konstruktion, Dimensionen, Materialien, Wärmebehandlung oder Oberflächenbearbeitung der Ketten und Kettenräder werden wir gern entsprechen.

We shall gladly meet any customer requirements for design, dimensions, raw material, lubrication, heat and surface treatment of chains and sprockets.

Рады удовлетворим Ваши требования относительно конструкции, размеров, материалов, смазки, термической отделки и отделки поверхности цепей и цепных колес.

Typy řetězových kol
Typen der Kettenräder
Sprocket types
Типы цепных колес

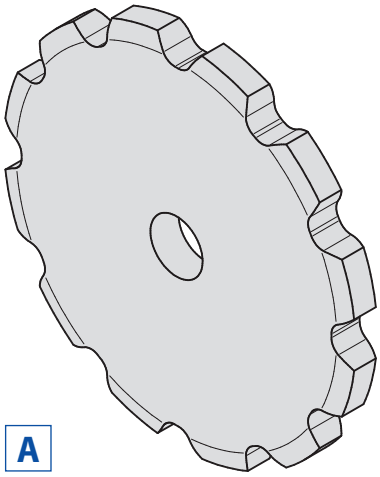

A

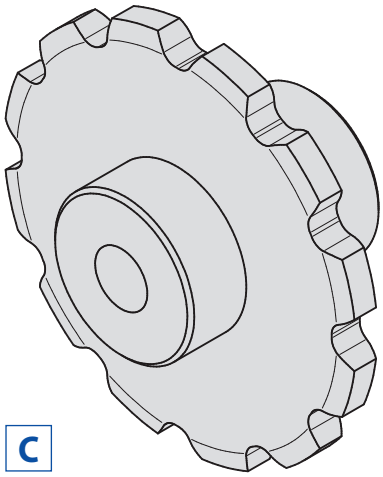

C

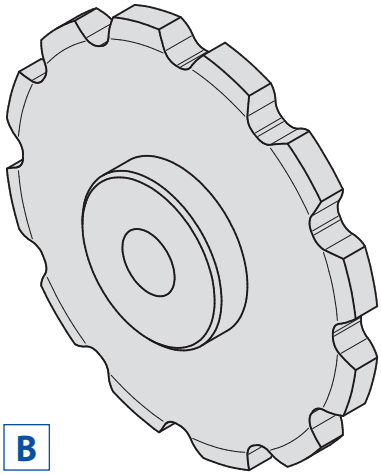

B

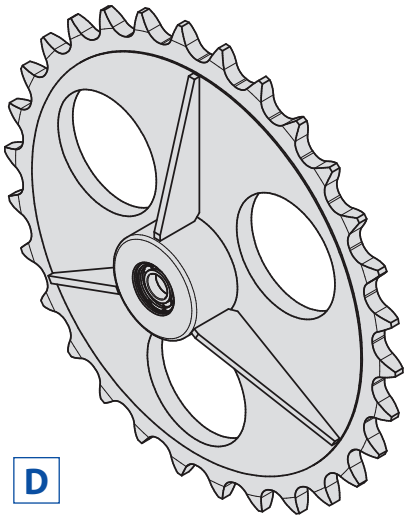

D

Typ • Typ • Type • Тип				
A	disk	Kettenradscheibe	plate wheel	цепное колесо без ступицы
B	kolo s nábojem po jedné straně	Kettenrad mit einseitiger Nabe	sprocket with hub on one side	цепное колесо со ступицей с одной стороны
C	kolo s nábojem po obou stranách	Kettenrad mit beiderseitiger Nabe	sprocket with hub on both sides	цепное колесо со ступицей с двух сторон
D	speciální kolo	Sonderrad	special sprocket	специальное цепное колесо

Rozměry řetězových kol
Kettenradabmessungen
Sprocket dimensions
Размеры цепных колес

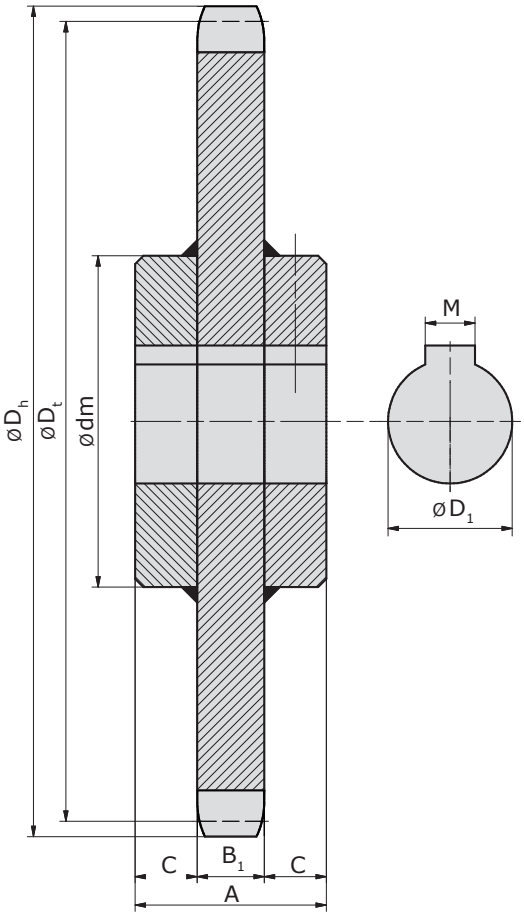

	ROZMĚRY KOLA • KETTENRADABMESSUNGEN SPROCKET DIMENSIONS • РАЗМЕРЫ ЦЕПНОГО КОЛЕСА
z	
D_h	
D_t	
dm	
D_1	
B_1	
A	
C	
M	

	ROZMĚRY KOLA	KETTENRADABMESSUNGEN	SPROCKET DIMENSIONS	РАЗМЕРЫ ЦЕПНОГО КОЛЕСА
z	Počet zubů	Gliederzahl	Teeth number	Число зубьев
D_h	Průměr hlavové kružnice	Kopfkreisdurchmesser	External diameter	Окружность выступов
D_t	Průměr roztečné kružnice	Teilkreisdurchmesser	Pitch circle diameter	Делительная окружность
dm	Průměr náboje	Nabendurchmesser	Hub diameter	Диаметр ступицы
D_1	Otvor kola (startovací nebo přesný)	Radbohrung (Vor- oder Präzisionsbohrung)	Sprocket bore (pilot or exact)	Отверстие колеса (стартовое или точное)
B_1	Šířka zubu	Zahnbreite	Tooth width	Ширина зуба
A	Celková šířka kola	Gesamtbreite des Rades	Sprocket width	Общая ширина колеса
C	Šířka náboje	Nabenbreite	Hub width	Ширина ступицы
M	Šířka drážky	Nutbreite	Keyway width	Ширина замка

Provedení kol:
- z jakýchkoliv materiálů
- v jakýchkoliv rozměrech
- možnost tepelného zpracování zubů

Ausführung der Kettenräder:
- aus jeglichen Materialien
- mit jeglichen Abmessungen
- Wärmebehandlung der Zähne möglich

Sprocket design:
- available in any material
- available in any dimension
- teeth heat treatment upon request

Исполнение цепных колес:
- из любых материалов
- в произвольных размерах
- возможность тепловой обработки зубьев

www.rodasuin.com

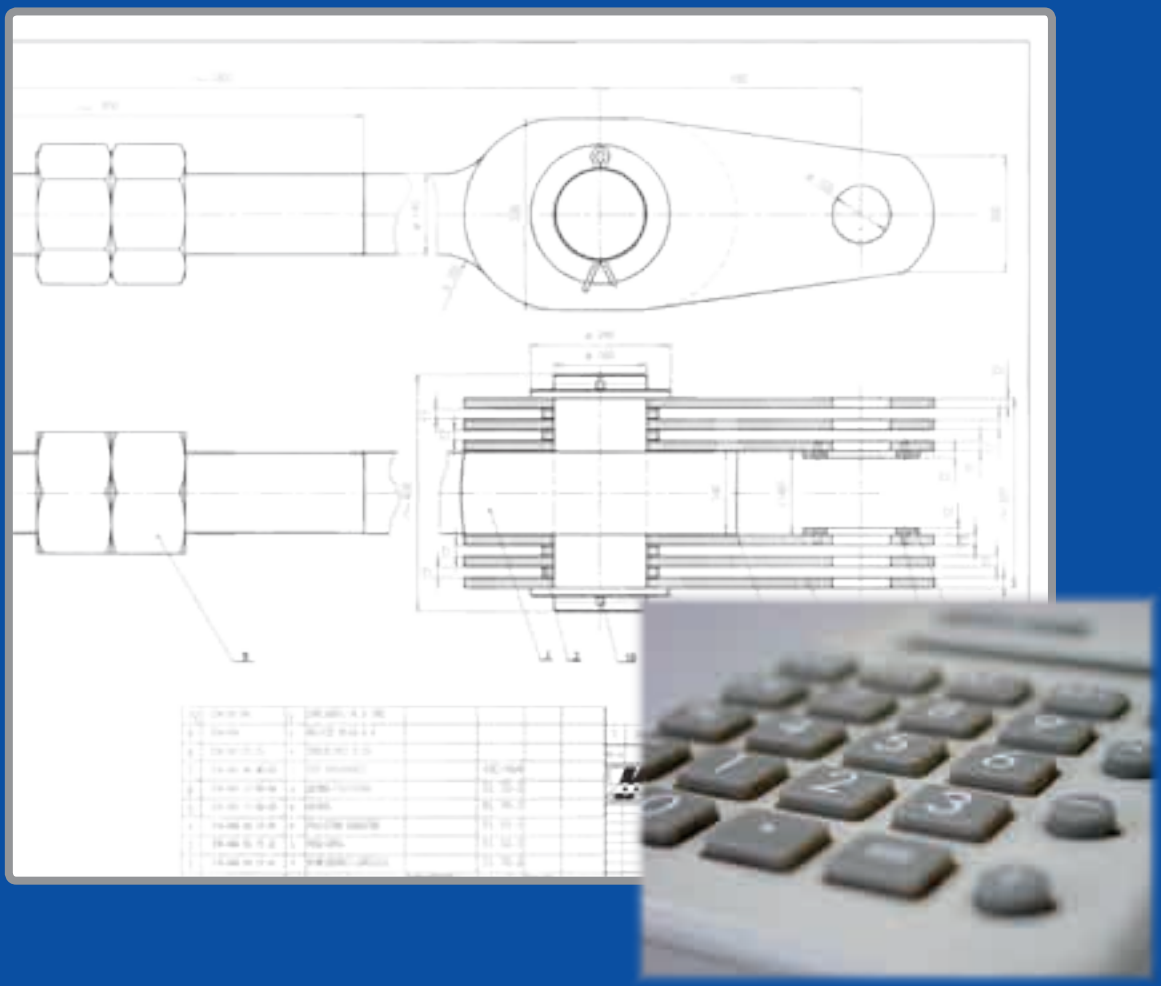

- Technická podpora
- Technische Beratung
- Technical support
- Техническая поддержка

Použití řetězů
Ketten-Einsatzgebiete
Chain applications
Использование цепей

1. DIN 8187 + 8188	• pohony s velkým převodovým zatížením a vysokými rychlostmi. • für Antriebe mit großen Leistungen und hohen Geschwindigkeiten • heavy-duty drives at high chain speed • приводы с большой нагрузкой передачи и высокими скоростями
2. DIN 8181	• pohony s použitím prodloužené rozteče, pro střední rychlosti • für Antriebe mit extrem langen Achsabständen und mittleren Geschwindigkeiten • drives with long pitches, at medium speed • приводы с использованием удлиненного шага, для средних скоростей
3. DIN 8164	• pohony s velkým zatížením při malých rychlostech • für Antriebe mit großen Leistungen und niedrigen Geschwindigkeiten • heavy-duty drives at low speed • приводы с большой нагрузкой при небольших скоростях
4. DIN 8150	• pohony s lehkým zatížením při malých rychlostech • für Antriebe mit kleinen Leistungen und niedrigen Kettengeschwindigkeiten • light-duty drives at low speed • приводы с легкой нагрузкой при небольших скоростях
5. DIN 8152	• zařízení pro zvedání nákladů • für Einrichtungen zum Heben von Lasten • load lifting equipment • оборудование для поднимания грузов
6. DIN 8165 DIN 8167	• pro všechny typy dopravníků • für Fördereinrichtungen aller Art • all types of conveyors • для всех типов конвейеров
7. DIN 8182	• pohony pro rázové namáhání, při malých rychlostech a s velkým převodovým zatížením • für Antriebe mit großen Leistungen, niedrigen Kettengeschwindigkeiten mit Schlagbeanspruchung • heavy-duty impact stress drives at low speed • приводы для импульсной нагрузки при небольших скоростях и с большой нагрузкой передачи
8. DIN 8153	• dopravníky v balícím a potravinářském průmyslu • für Fördereinrichtungen der Verpackungs- und Nahrungsmittel- Industrie • conveyor in the packaging and foodstuff industry • конвейеры в упаковочной промышленности

Rychlost • Geschwindigkeit Speed • Скорость [m/s]	**Pohonový řetěz • Antriebskette Drive chain • Приводная цепь** Síla • Leistung • Power • Сила P - [kW]			**Dopravní řetěz • Förderkette Conveyor chain • Конвеерная цепь** Zatížení v tahu • Kettenzugkraft Load pull • Нагрузка в растяжении F - [N]		
	nízká • klein low • низкая	střední • mittel medium • средняя	vysoká • groß high • высокая	nízké • klein low • низкая	střední • mittel medium • средняя	vysoké • groß high • высокая
vysoká • hoch • high • высокая	1	1	1	6, 8	6, 8	6
střední • mittel • medium • средняя	1, 2, 3, 4, 7	1, 2, 7	1,7	6, 8	6, 8	6
nízká • niedrig • low • низкая	1, 2, 3, 4	1, 2, 3, 7	1, 3, 7	5, 6, 8	5, 6, 8	5, 6

Rádi vyhovíme Vašim požadavkům na konstrukci, rozměry, materiály, mazání, tepelné a povrchové zpracování řetězů a řetězových kol.

Ihren Wünschen an Konstruktion, Dimensionen, Materialien, Wärmebehandlung oder Oberflächenbearbeitung der Ketten und Kettenräder werden wir gern entsprechen.

We shall gladly meet any customer requirements for design, dimensions, raw material, lubrication, heat and surface treatment of chains and sprockets.

Рады удовлетворим Ваши требования относительно конструкции, размеров, материалов, смазки, термической отделки и отделки поверхности цепей и цепных колес.

Příklad výpočtu a volby válečkového řetězu
Beispiel für die Berechnung und Auswahl der Rollenkette
Calculation example and roller chain selection
Пример расчета и выбора роликовой цепи

Návod na volbu válečkového řetězu najdete na www.retezy-vam.com

Zadáno:

Přenášený výkon	$N = 3{,}5$ kW
Počet otáček hnacího kola	$n_1 = 2760$ / min.
Počet otáček hnaného kola	$n_2 = 920$ / min.
Počet zubů malého kola	$z_1 = 21$
Počet zubů velkého kola	$z_2 = 63$
Pracovní prostředí	převodová skříň s olejovou náplní
Hnací stroj	elektromotor
Hnaný stroj	dvoustupňový pístový kompresor
Osová vzdálenost	$a = 500$ mm (možnost napnutí řetězu)

a) Stanovení přenášeného výkonu "N"
- přenášený výkon je zadán **N = 3,5 kW**

b) Stanovení součinitele rázu "Y"
- stanovíme z tab. A_1 nebo A_2
- odečtená hodnota $Y = 2$

c) Stanovení převodového poměru "i"
- stanovíme ze vztahu

$$i = \frac{n_1}{n_2} = \frac{2760}{920} = 3$$

d) Stanovení součinitele výkonu "k"
- stanovíme z tabulky B pro hodnoty $Y = 2$; $z_1 = 21$; $i = 3$
- odečtená hodnota **k = 0,82**

e) Stanovení součinitele mazání "l_2"
- stanovíme z tab. D s přihlédnutím k zadanému způsobu mazání
- **l_2 = 1**

f) Stanovení součinitele provedení "φ"
- pro tento případ volíme provedení řetězu B dle ČSN 02 3311
- **φ = 1**

g) Stanovení součinitele vzdálenosti os "σ"
- pro zadanou předběžnou osovou vzdálenost a = 500 mm a odhadovanou rozteč řetězu p = 12,7 mm (a = 40 x p)
- **σ = 1**

h) Stanovení obvodové rychlosti řetězu "v"

$$v = \frac{d_{t1} \cdot \pi \cdot n_1}{60000} = \frac{85{,}12 \cdot \pi \cdot 2760}{60000} = \mathbf{12{,}3\ m/s}$$

$$d_{t1} = \frac{p}{\sin \frac{180°}{z_1}} = \frac{12{,}7}{\sin \frac{180°}{21}} = \mathbf{85{,}12\ mm}$$

i) Stanovení diagramového výkonu "Nd"

$$\mathbf{Nd} = \frac{N}{k \cdot l_2 \cdot \sigma \cdot \varphi} = \frac{3{,}5}{0{,}82 \cdot 1 \cdot 1 \cdot 1} = \mathbf{4{,}27\ kW}$$

- Z tabulky E odečteme pro otáčky n_1 = 2760/min. a výkon Nd = 4,27 kW
- **řetěz 08B = 12,7 x 7,75 jednořadý**

j) Stanovení počtu článků řetězu "X"

$$X = 2\frac{a}{p} + \frac{z_1 + z_2}{2} + \frac{C \cdot p}{a} = 2\frac{500}{12{,}7} + \frac{21 + 63}{2} + \frac{44{,}71 \cdot 12{,}7}{500} = 121{,}98 \sim \mathbf{122\ článků}$$

- pozn. hodnota "C" z tab. F

www.rodasuin.com

Příklad výpočtu a volby válečkového řetězu
Beispiel für die Berechnung und Auswahl der Rollenkette
Calculation example and roller chain selection
Пример расчета и выбора роликовой цепи

k) Stanovení přesné vzdálenosti os řetězových kol "a"
- Není třeba stanovit vzhledem ke konstrukci převodu umožňující napínání řetězu.

Návod na volbu válečkového řetězu najdete na www.retezy-vam.com

l) Stanovení průměru roztečných kružnic řetězových kol "d_{t1}, d_{t2}"

$\mathbf{d_{t1}}$ **= 85,12 mm**

$$\mathbf{d_{t2}} = \frac{p}{\sin\frac{180°}{z_2}} = \frac{12,7}{\sin\frac{180°}{63}} = \mathbf{254,78\ mm}$$

m) Stanovení tažné síly "P" na řetězovém kole

$$\mathbf{P} = \frac{1000 \cdot N}{v} = \frac{1000 \cdot 3,5}{12,3} = \mathbf{290\ N}$$

n) Stanovení odstředivé síly "G" na tažném kole

$\mathbf{G} = Q \cdot v^2 = 0,7 \cdot 12,3^2 = 105,903\ N \sim$ **106 N**
- pozn. Q = 0,7 kg/m z tabulky katalogu dle ČSN 02 3311 (DIN 8187)

o) Stanovení celkového zatížení řetězu "Pc"

$\mathbf{Pc} = P + G = 290 + 106 =$ **396 N**

p) Stanovení statického bezpečnostního součinitele "γ_{stat}"

$$\gamma_{stat} = \frac{F_B}{Pc} >= 7 \qquad \boldsymbol{\gamma_{stat}} = \frac{18000}{396} = \mathbf{45,46\ >=\ 7}$$

- pozn. F_B = 18000 N z tabulky katalogu dle ČSN 02 3311 (DIN 8187)

q) Stanovení dynamického bezpečnostního součinitele "γ_{dyn}"

$$g_{dyn} = \frac{F_B}{Y \cdot Pc} >= 5 \qquad \boldsymbol{\gamma_{dyn}} = \frac{18000}{2 \cdot 396} = \mathbf{22,73\ >=\ 5}$$

- pozn. Y = 2 z tab. A_2 dle zadaných parametrů hnacího a hnaného stroje

r) Stanovení měrného tlaku v kloubech řetězu
- Stanovíme z tab. H - odečtená hodnota $\mathbf{p_i}$ **= 12,85 MPa**

s) Stanovení součinitele tření "l_1"
- Stanovíme z tab. I - odečtená hodnota $\mathbf{l_1}$ **= 0,73**

t) Stanovení dovoleného tlaku "p_{dov}" v kloubech řetězu

$p_{dov} = p_i \cdot l_1 \cdot l_2 = 12,85 \cdot 0,73 \cdot 1 =$ **9,38 MPa**

- pozn. l_2 = 1 - z tab. D dle zadaných parametrů pracovního prostředí

u) Stanovení výpočtového tlaku "p_v"

$$p_v = \frac{Pc}{f} = \frac{396}{50} = \mathbf{7,92\ MPa}$$

- pozn. f = 50 mm² z tabulky katalogu dle ČSN 02 3311 (DIN 8187)

$\mathbf{p_v < p_{dov}}$

7,92 < 9,38

Řetěz 08B jednořadý dle ČSN 02 3311 (DIN 8187) vyhovuje

Důležité upozornění:

- Na správný výběr řetězu má vliv mnoho faktorů jako např.: rychlost řetězu, počet pracovních cyklů během dne a pracovní zatížení.
- Pracovní zatížení se skládá ze součtu statického a dynamického zatížení. Také prostředí, kde řetěz pracuje (např.: korozivní nebo abrazivní prostředí), může snížit jeho životnost.
- Jako všeobecné pravidlo k zajištění dostatečné bezpečnosti jednotlivých elementů řetězového převodu násobíme vypočtené celkové zatížení řetězu bezpečnostním koeficientem - minimálně 7.

www.rodasuin.com

Příklad výpočtu a volby válečkového řetězu
Beispiel für die Berechnung und Auswahl der Rollenkette
Calculation example and roller chain selection
Пример расчета и выбора роликовой цепи

Instruktionen für die Auswahl der Rollenkette finden Sie auf www.retezy-vam.com

Gegebene Werte:

Übertragene Leistung	N = 3,5 kW
Drehzahl des Triebrades	n_1 = 2760/min.
Drehzahl des getriebenen Rades	n_2 = 920/min.
Zähnezahl des kleinen Rades	z_1 = 21
Zähnezahl des großen Rades	z_2 = 63
Arbeitsumgebung	Getriebegehäuse mit Ölfüllung
Triebmaschine	Elektromotor
Getriebene Maschine	zweistufiger Kolbenkompressor
Achsabstand	a = 500 mm (Möglichkeit einer Kettenspannung)

a) Übertragene Leistung "N"
- Die übertragene Leistung ist gegebenen **N = 3,5 kW**

b) Stoßkoeffizient "Y"
- Bestimmen wir aus den Tabellen A_1 oder A_2
- Abgelesener Wert Y = 2

c) Berechnung des Übersetzungsverhältnisses "i"
- berechnen wir aus der Formel

$$i = \frac{n_1}{n_2} = \frac{2760}{920} = 3$$

d) Bestimmung der Leistungskoeffizienten "k"
- Dieser Koeffizient lesen wir aus der Tabelle B für die Werte Y = 2 ; z_1 = 21 ; i = 3 ab
- wird **k = 0,82**

e) Festsetzung des Schmierkoeffizienten "l_2"
- Bestimmen wir aus der Tabelle D unter Berücksichtigung der gegebenen Schmierungsart
- **l_2 = 1**

f) Koeffizient der Kettenausführung "φ"
- für diesen Fall wählen wir die Kettenausführung B nach DIN8167
- **φ = 1**

g) Koeffizient des Achsabstandes "σ"
- für den vorläufigen Achsenabstand a = 500 mm und abgeschätzte Teilung p = 12,7 mm (a = 40 x p)
- **σ = 1**

h) Umfangsgeschwindigkeit "v"

$$v = \frac{d_{t1} \cdot \pi \cdot n_1}{60000} = \frac{85{,}12 \cdot \pi \cdot 2760}{60000} = \mathbf{12{,}3\ m/s}$$

$$d_{t1} = \frac{p}{\sin \frac{180°}{z_1}} = \frac{12{,}7}{\sin \frac{180°}{21}} = \mathbf{85{,}12\ mm}$$

i) Bestimmung der Diagrammleistung "Nd"

$$\mathbf{Nd} = \frac{N}{k \cdot l_2 \cdot \sigma \cdot \varphi} = \frac{3{,}5}{0{,}82 \cdot 1 \cdot 1 \cdot 1} = \mathbf{4{,}27\ kW}$$

- aus der Tabelle E lesen wir ab: für Drehzahl n_1 = 2760/min. und die Leistung Nd = 4,27 kW
- **die Kette 08B = 12,7 x 7,75 einfache**

j) Berechnung der Gliederzahl "X"

$$X = 2\frac{a}{p} + \frac{z_1 + z_2}{2} + \frac{C \cdot p}{a} = 2\frac{500}{12{,}7} + \frac{21 + 63}{2} + \frac{44{,}71 \cdot 12{,}7}{500} = 121{,}98 \sim \mathbf{122\ Glieder}$$

- Bemerkung: Der Wert "C" aus der Tabelle F

www.rodasuin.com

Příklad výpočtu a volby válečkového řetězu
Beispiel für die Berechnung und Auswahl der Rollenkette
Calculation example and roller chain selection
Пример расчета и выбора роликовой цепи

Instruktionen für die Auswahl der Rollenkette finden Sie auf www.retezy-vam.com

k) Berechnung des genauen Achsabstandes "a"
- die Berechnung des Achsabstandes der Zahnräder ist unter Berücksichtigung der Konstruktion des Antriebes mit Kettenspannung nicht notwendig.

l) Berechnung der Teilkreisdurchmesser der Zahnräder "d_{t1}, d_{t2}"
d_{t1} = 85,12 mm

$$d_{t2} = \frac{p}{\sin\frac{180°}{z_2}} = \frac{12,7}{\sin\frac{180°}{63}} = \mathbf{254,78\ mm}$$

m) Festsetzung der Zugkraft "P" auf dem Kettenrad

$$P = \frac{1000 \cdot N}{v} = \frac{1000 \cdot 3,5}{12,3} = \mathbf{290\ N}$$

n) Berechnung der Zentrifugalkraft "G" auf dem Kettenrad

$$G = Q \cdot v^2 = 0,7 \cdot 12,3^2 = 105,903\ N \sim \mathbf{106\ N}$$
- Bemerkung: Q = 0,7 kg/m aus der Katalogtabelle (nach DIN8187)

o) Gesamtbelastung der Kette "Pc"

$$Pc = P + G = 290 + 106 = \mathbf{396\ N}$$

p) Statischer Sicherheitskoeffizient "γ_{stat}"

$$\gamma_{stat} = \frac{F_B}{Pc} >= 7 \qquad \gamma_{stat} = \frac{18000}{396} = \mathbf{45,46 >= 7}$$

- Bemerkung: F_B = 18000N aus der Katalogtabelle (nach DIN8187)

q) Dynamischer Sicherheitskoeffizient "γ_{dyn}"

$$g_{dyn} = \frac{F_B}{Y \cdot Pc} >= 5 \qquad \gamma_{dyn} = \frac{18000}{2 \cdot 396} = \mathbf{22,73 >= 5}$$

- Bemerkung: Y = 2 aus der Tabelle A_2 nach angegebenen Parametern der Antriebs- und Arbeitsmaschine bestimmen.

r) Flächenpressung in den Kettengelenken
- bestimmen wir aus der Tabelle H - abgelesener Wert **p_i = 12,85 MPa**

s) Reibungskoeffizient "l_1"
- bestimmen wir aus der Tabelle I - abgelesener Wert **l_1 = 0,73**

t) Zulässige Gelenkflächenpressung "p_{dov}"

$$p_{dov} = p_i \cdot l_1 \cdot l_2 = 12,85 \cdot 0,73 \cdot 1 = \mathbf{9,38\ MPa}$$

- Bemerkung: l_2 = 1 - bestimmen wir aus der Tabelle D - nach angegebenen Parametern der Umgebung

u) Berechnete Gelenkflächenpressung "p_v"

$$p_v = \frac{Pc}{f} = \frac{396}{50} = \mathbf{7,92\ MPa}$$

- Bemerkung: f = 500 mm² aus DIN 8187

$p_v < p_{dov}$

7,92 < 9,38

Die Kette 08B einfach entspricht nach DIN 8187

Wichtiger Hinweis:

- Die richtige Kettenwahl wird durch viele Faktoren beeinflusst z.B: Kettengeschwindigkeit, Anzahl der Zyklen während des Tages und Arbeitsbelastung.
- Die Betriebslast besteht aus der Summe der statischen und dynamischen Belastungen. Auch die Umgebung, wo die Kette betrieben wird (z.B. aggressive oder abrasive Umgebung), kann ihre Lebensdauer verkürzen.
- Allgemeine Regel für die ausreichenden Sicherheit der einzelnen Kettenelemente ist die Multiplikation der Gesamtbelastung des Kettengetriebes mit dem Sicherheitsfaktor mindestens 7.

www.rodasuin.com

Příklad výpočtu a volby válečkového řetězu
Beispiel für die Berechnung und Auswahl der Rollenkette
Calculation example and roller chain selection
Пример расчета и выбора роликовой цепи

Instructions for selecting roller chains can be found on www.retezy-vam.com

Given values:

Transmitted power	$N = 3{,}5$ kW
Revs of driving sprockets	$n_1 = 2760$ / min.
Revs of driven sprockets	$n_2 = 920$ / min.
Teeth number of the small sprocket	$z_1 = 21$
Teeth number of the big sprocket	$z_2 = 63$
Operating environment	gearbox, oil bath
Driving machinery	electric motor
Driven machinery	piston compressor, 2 stages
Axes distance	$a = 500$ mm (with chain tensioner)

a) determination of the transmitted power "N"
- given **N = 3,5 kW**

b) determination of the shock coefficient "Y"
- see Table A_1 or A_2
- reading: Y = 2

c) determination of the transmission ratio "i"
- see the formula

$$i = \frac{n_1}{n_2} = \frac{2760}{920} = 3$$

d) determination of the power coefficient "k"
- see Table B for Y = 2 ; z_1 = 21 ; i = 3
- reading: **k = 0,82**

e) determination of the lubrication coefficient "l_2"
- see Table D, the chain operates in oil bath
- **l_2 = 1**

f) determination of the chain type coefficient "φ"
- we choose B modification of the chain according to DIN8187
- **φ = 1**

g) determination of the axes distance coefficient "σ"
- given the estimate axes distance a = 500 mm and estimated chain pitch p = 12,7 mm (a = 40 x p)
- **σ = 1**

h) determination of the chain velocity "v"

$$v = \frac{d_{t1} \cdot \pi \cdot n_1}{60000} = \frac{85{,}12 \cdot \pi \cdot 2760}{60000} = \mathbf{12{,}3\ m/s}$$

$$d_{t1} = \frac{p}{\sin \frac{180°}{z_1}} = \frac{12{,}7}{\sin \frac{180°}{21}} = \mathbf{85{,}12\ mm}$$

i) determination of the diagrammatic power "Nd"

$$\mathbf{Nd} = \frac{N}{k \cdot l_2 \cdot \sigma \cdot \varphi} = \frac{3{,}5}{0{,}82 \cdot 1 \cdot 1 \cdot 1} = \mathbf{4{,}27\ kW}$$

- see Table E, given values n_1 = 2760/min. rpm and Nd = 4,27 kW
- reading: **chain type 08B = 12,7 x 7,75 single strand**

j) determination of the chain links number "X"

$$X = 2\frac{a}{p} + \frac{z_1 + z_2}{2} + \frac{C \cdot p}{a} = 2\frac{500}{12{,}7} + \frac{21 + 63}{2} + \frac{44{,}71 \cdot 12{,}7}{500} = 121{,}98 \sim \mathbf{122\ links}$$

- see Table F to determinate the value of "C"

www.rodasuin.com

Příklad výpočtu a volby válečkového řetězu
Beispiel für die Berechnung und Auswahl der Rollenkette
Calculation example and roller chain selection
Пример расчета и выбора роликовой цепи

k) determination of the exact axes distance "a"
- Unnecessary as the transmission involves the chain tensioner.

l) determination of the pitch circle diameter of the sprockets "d_{t1}, d_{t2}"
d_{t1} = 85,12 mm

$$d_{t2} = \frac{p}{\sin\frac{180°}{z_2}} = \frac{12,7}{\sin\frac{180°}{63}} = \mathbf{254,78\ mm}$$

m) determination of the traction force "P" on the driving sprocket

$$P = \frac{1000 \cdot N}{v} = \frac{1000 \cdot 3,5}{12,3} = \mathbf{290\ N}$$

n) determination of centrifugal force "G" on the driven sprocket

$$G = Q \cdot v^2 = 0,7 \cdot 12,3^2 = 105,903\ N \sim \mathbf{106\ N}$$
- Q = 0,7 kg/m according to Table in catalogue DIN8187

o) determination of the total chain load "Pc"

$$Pc = P + G = 290 + 106 = \mathbf{396\ N}$$

p) determination of the static safety coefficient "γ_{stat}"

$$\gamma_{stat} = \frac{F_B}{Pc} >= 7 \qquad \gamma_{stat} = \frac{18000}{396} = \mathbf{45,46 >= 7}$$

- F_B = 18000 N according to Table in catalogue DIN 8187

q) determination of the dynamic safety coefficient "γ_{dyn}"

$$g_{dyn} = \frac{F_B}{Y \cdot Pc} >= 5 \qquad \gamma_{dyn} = \frac{18000}{2 \cdot 396} = \mathbf{22,73 >= 5}$$

- see Table A_2 to determinate the value of Y=2 according to types of driving and driven machinery

r) determination of the specific pressure in chain joint
- see Table H - reading: **p_i = 12,85 MPa**

s) determination of the friction coefficient "l_1"
- see Table I - reading: **l_1 = 0,73**

t) determination of the allowable pressure "p_{dov}" on chain joint

$$p_{dov} = p_i \cdot l_1 \cdot l_2 = 12,85 \cdot 0,73 \cdot 1 = \mathbf{9,38\ MPa}$$

- See table D for determination of the value of l_2 = 1 - according to operating environment

u) determination of the calculated pressure "p_v"

$$p_v = \frac{Pc}{f} = \frac{396}{50} = \mathbf{7,92\ MPa}$$

- Note f = 50 mm² according to Table in catalogue DIN8187

Instructions for selecting roller chains can be found on www.retezy-vam.com

p_v < p_{dov}

7,92 < 9,38

Roller chain 08B-1 single strand according to DIN8187 is sufficient

Important notice:

- The proper selection of the chain is affected by a number of factors such as: chain speed, number of operating cycles during the day and operating load.
- The operating load consists of the sum of static and dynamic loads. Also the environment in which the chain operates (eg. corrosive or abrasive environment) may reduce its life time.
- The total calculated load of the chain shall be multiplied by safety factor of at least 7 as a general rule to ensure satisfactory security for each element of the chain transmission.

www.rodasuin.com

Příklad výpočtu a volby válečkového řetězu
Beispiel für die Berechnung und Auswahl der Rollenkette
Calculation example and roller chain selection
Пример расчета и выбора роликовой цепи

Руководство по выбору роликовой цепи найдете на www.retezy-vam.com

Задано:

Передаваемая мощность	N = 3,5 кВт
Число оборотов приводного колеса	n_1 = 2760 / мин.
Число оборотов ведомого колеса	n_2 = 920 / мин.
Число зубьев малого колеса	z_1 = 21
Число зубьев большого колеса	z_2 = 63
Рабочая среда	коробка передач с масляным наполнением
Приводная машина	электрический двигатель
Ведомая машина	двухступенчатый поршневой компрессор
Осевое расстояние	a = 500 мм (возможность натяжки цепи)

a) Определение передаваемой мощности «N»
- передаваемая мощность задана **N = 3,5 кВт**

b) Определение ударного коэффициента «Y»
- определим из табл. A_1 или A_2
- отсчет значения Y = 2

c) Определение передаточного отношения «i»
- определим из соотношения

$$i = \frac{n_1}{n_2} = \frac{2760}{920} = 3$$

d) Определение коэффициента мощности «k»
- определим из таблицы B для значений Y = 2; z_1 = 21; i = 3
- отсчет значения **k = 0,82**

e) Определение коэффициента смазки «I_2»
- определим из табл. D, учитывая заданный способ смазки
- **I_2 = 1**

f) Определение коэффициента исполнения «φ»
- для данного случая выберем исполнение цепи B согласно ČSN 02 3311
- **φ = 1**

g) Определение коэффициента расстояния осей «σ»
- для заданного предварительного осевого расстояния a = 500 мм и предварительно оцениваемого шага цепи p = 12,7 мм (a = 40 x p)
- **σ = 1**

h) Определение окружной скорости цепи «v»

$$v = \frac{d_{t1} \cdot \pi \cdot n_1}{60000} = \frac{85{,}12 \cdot \pi \cdot 2760}{60000} = \textbf{м/с}$$

$$d_{t1} = \frac{p}{\sin \frac{180°}{z_1}} = \frac{12{,}7}{\sin \frac{180°}{21}} = \textbf{85,12 мм}$$

i) Определение диаграммной мощности «Nd»

$$\mathbf{Nd} = \frac{N}{k \cdot I_2 \cdot \sigma \cdot \varphi} = \frac{3{,}5}{0{,}82 \cdot 1 \cdot 1 \cdot 1} = \textbf{4,27 кВт}$$

- Из таблицы E отсчитаем для оборотов n_1 = 2760/мин и мощность Nd = 4,27 кВт
- **цепь 08b = 12,7 x 7,75 однорядная**

j) Определение количества звеньев цепи «X»

$$X = 2\frac{a}{p} + \frac{z_1 + z_2}{2} + \frac{C \cdot p}{a} = 2\frac{500}{12{,}7} + \frac{21 + 63}{2} + \frac{44{,}71 \cdot 12{,}7}{500} = 121{,}98 \sim \textbf{122 звена}$$

- примеч. значение «C» из табл. F

www.rodasuin.com

Příklad výpočtu a volby válečkového řetězu
Beispiel für die Berechnung und Auswahl der Rollenkette
Calculation example and roller chain selection
Пример расчета и выбора роликовой цепи

k) Определение более точного расстояния осей цепных колес «a»
- Не нужно определять, имея в виду конструкцию передачи, позволяющую натяжку цепи.

Руководство по выбору роликовой цепи найдете на www.retezy-vam.com

l) Определение диаметра делительных окружностей цепных колес «d_{t1}», «d_{t2}»
d_{t1} = 85,12 мм

$$d_{t2} = \frac{p}{\sin\frac{180°}{z_2}} = \frac{12,7}{\sin\frac{180°}{63}} = \mathbf{254,78\ мм}$$

m) Определение силы тяги «P» на цепном колесе

$$P = \frac{1000 \cdot N}{v} = \frac{1000 \cdot 3,5}{12,3} = \mathbf{290\ H}$$

n) Определение центробежной силы «G» на тяговом колесе

$$G = Q \cdot v^2 = 0,7 \cdot 12,3^2 = 105,903\ H \sim \mathbf{106\ H}$$

- примеч. Q = 0,7 кг/м из таблицы каталога согласно ČSN 02 3311 (DIN 8187)

o) Определение общей нагрузки цепи «Pc»

$$Pc = P + G = 290 + 106 = \mathbf{396\ H}$$

p) Определение статического коэффициента безопасности «γ_{stat}»

$$\gamma_{stat} = \frac{F_B}{Pc} >= 7 \qquad \gamma_{stat} = \frac{18000}{396} = \mathbf{45,46 >= 7}$$

- примеч. FB = 18000 H из таблицы каталога согласно ČSN 02 3311 (DIN 8187)

q) Определение динамического коэффициента безопасности «γ_{dyn}»

$$g_{dyn} = \frac{F_B}{Y \cdot Pc} >= 5 \qquad \gamma_{dyn} = \frac{18000}{2 \cdot 396} = \mathbf{22,73 >= 5}$$

- примеч. Y = 2 из табл. A_2 согласно заданным параметрам приводной и ведомой машины

r) Определение удельного давления в шарнирах цепи
- Определим из табл. H - отсчет значения **p_i = 12,85 МПа**

s) Определение коэффициента трения «l_1»
- Определим из табл. I - отсчет значения **l_1 = 0,73**

t) Определение допустимого давления «p_{dov}» в шарнирах цепи

$$p_{dov} = p_i \cdot l_1 \cdot l_2 = 12,85 \cdot 0,73 \cdot 1 = \mathbf{9,38\ МПа}$$

- примеч. l_2 = 1 - из табл. D согласно заданным параметрам рабочей среды

u) Определение расчетного давления «p_v»

$$p_v = \frac{Pc}{f} = \frac{396}{50} = \mathbf{7,92\ МПа}$$

- примеч. f = 50 мм² из таблицы каталога согласно ČSN 02 3311 (DIN 8187)

p_v < p_{dov}

7,92 < 9,38

Цепь 08b однорядная согласно ČSN 02 3311 (DIN 8187) соответствует

Важное предупреждение:

- На правильный выбор цепи влияет много факторов, как, напр.,: скорость цепи, количество рабочих циклов в течение дня и рабочая нагрузка.
- Рабочая нагрузка состоит из суммы статической и динамической нагрузки. Также среда, где цепь работает (напр.: коррозионная или абразивная среда), может сократить ее срок службы.
- В качестве общего правила для обеспечения достаточной безопасности отдельных элементов цепной передачи умножаем рассчитанную общую нагрузку цепи на коэффициент безопасности, равный, как минимум, 7.

www.rodasuin.com

Návod na volbu dopravního řetězu najdete na www.retezy-vam.com

Pro horizontální redlerový dopravník má být navržen vhodný typ redlerového dopravního řetězu:

Základní technické údaje:

dopravovaný materiál	hnědé uhlí
délka dopravníku	30 m
dopravní výkon	40 t/h
dopraví žlab - šířka	350 mm
- výška	250 mm
počet řetězů	1
počet zubů řet. kol	9 (zvoleno)
způsob zatížení	rovnoměrné

1. Hmotnost dopravovaného materiálu Q
Q = 40 t/h

2. Dopravní rychlost řetězu **v** vypočteme ze vztahu:

$$Q = H \,.\, B \,.\, \beta \,.\, \gamma \,.\, v \,.\, 3600 \quad (t/h)$$

$$v = \frac{Q}{H \,.\, B \,.\, \beta \,.\, \gamma \,.\, 3600} = \frac{40}{0{,}25 \,.\, 0{,}35 \,.\, 0{,}6 \,.\, 0{,}7 \,.\, 3600} = \mathbf{0{,}3\ m/s}$$

$\beta = 0{,}6$ (zvoleno)
$\gamma = 0{,}7$ (zvoleno dle tab. 8)

3. Hmotnost dopravovaného materiálu **P1**

$$\mathbf{P1} = a \,.\, \frac{Q}{3{,}6 \,.\, v} = 30 \,.\, \frac{40}{3{,}6 \,.\, 0{,}3} = \mathbf{1\,111\ kg \sim 10\,900\ N}$$

4. Volba vhodného řetězu
S ohledem na zatížení řetězu, hmotnost dopravovaného materiálu a na požadovanou bezpečnost proti přetržení (k = 7) musí mít zvolený řetěz minimální pevnost proti přetržení

$$\mathbf{F_B} = P1 \,.\, k = 10\,900 \,.\, 7 = \mathbf{76\,300\ N}$$

tomu odpovídá **řetěz typ dle DIN 8167 (ISO 1977) MRC 80 x 125**

5. Hmotnost řetězu P
Zvolenému typu řetězu odpovídá hmotnost **q = 6,5 kg/m** při rozteči **p = 125 mm** a předpokládaném počtu zubů řetězového kola **Z = 9**

Celková hmotnost řetězu:

$$\mathbf{d_t} = \frac{p}{\sin \frac{180°}{Z}} = \frac{125}{\sin \frac{180°}{9}} = \mathbf{367{,}6\ mm \sim 0{,}368\ m}$$ - roztečný průměr ozubeného kola

$$\mathbf{L} = 2 \,.\, a + \pi \,.\, d_t = 2 \,.\, 30 + \pi \,.\, 0.368 = \mathbf{61{,}16\ m}$$ - celková délka řetězu na dopravníku
$$\mathbf{P} = \mathbf{L} \,.\, q = 61{,}16 \,.\, 4{,}5 = \mathbf{275\ kg}$$

6. Volba koeficientu tření **fr**
Řetěz se pohybuje po hladkém ocelovém vedení. Z tab. 2 odhadneme **fr = 0,3**

7. Provozní koeficient **Fs**

Určíme z tab. 4

poloha nákladu - soustředná	Fs = 1,0
zatížení materiálem s mírnými změnami	Fs = 1,2
frekvence rozběhu	Fs = 1,2
pracovní prostředí středně prašné	Fs = 1,2
počet pracovních hodin	Fs = 1,0
Celkový provozní součinitel	**Fs = 1,73**

www.rodasuin.com

Příklad výpočtu a volby dopravního řetězu
Beispiel für die Berechnung und Auswahl der Förderkette
Calculation example and conveyor chain selection
Пример расчета и выбора конвейерной цепи

Návod na volbu dopravního řetězu najdete na www.retezy-vam.com

8. Stanovení součinitele rychlosti **Fv**
Rychlost pohybujícího se řetězu **v = 0,3 m/sec**. Při této rychlosti z tab. 5 pro počet zubů ozubeného kola **Z = 9** je **Fv = 0,8**

9. Součinitel tření **fm**
Součinitel tření "fm" vyjadřuje vliv tření mezi dopravovaným materiálem a dopravním žlabem.

Z tab. 8 pro daný druh materiálu je **fm = 0,7**

10. Výpočet tažné síly **T**

$$\mathbf{T} = 9{,}81 \cdot \frac{(P \cdot fr + P1 \cdot fm) \cdot Fs \cdot Fv}{\text{počet řetězů}} = 9{,}81 \cdot \frac{(275 \cdot 0{,}3 + 1\,111 \cdot 0{,}7) \cdot 1{,}73 \cdot 0{,}8}{1} = \mathbf{11\,679\ N}$$

11. Výpočet požadovaného příkonu **N** pro pohon dopravníku

$$\mathbf{N} = \frac{T \cdot v}{1000} = \frac{11\,679 \cdot 0{,}3}{1000} = \mathbf{3{,}5\ kW}$$

12. Měrný tlak v kloubu řetězu p_t

$$\mathbf{p_t} = \frac{T}{f} = \frac{11\,679}{468} = \mathbf{24{,}96\ MPa} < \mathbf{25\ MPa}\ \text{(z tab.6)}$$

f = 468 mm² z tabulky katalogu řetězů

Vypočtený měrný tlak v kloubu je nižší než přípustný maximální tlak uvedený v tab. 6

Navržený řetěz vyhovuje

Důležité upozornění:

- Na správný výběr řetězu má vliv mnoho faktorů jako např.: rychlost řetězu, počet pracovních cyklů během dne a pracovní zatížení.
- Pracovní zatížení se skládá ze součtu statického a dynamického zatížení. Také prostředí, kde řetěz pracuje (např.: korozivní nebo abrazivní prostředí), může snížit jeho životnost.
- Jako všeobecné pravidlo k zajištění dostatečné bezpečnosti jednotlivých elementů řetězového převodu násobíme vypočtené celkové zatížení řetězu bezpečnostním koeficientem - minimálně 7.

www.rodasuin.com

Instruktionen für die Auswahl der Förderkette finden Sie auf www.retezy-vam.com

Für einen horizontalen Kratzerkettenförderer soll eine Kratzerförderkette entworfen werden:

Technische Grunddaten:

Fördergut	Braunkohle
Förderstrecke	30 m
Förderkapazität	40 t/h
Förderrinne - Breite	350 mm
- Höhe	250 mm
Anzahl der Kettenstränge	1
Zähnezahl der Kettenräder	9 (gewählt)
Art der Belastung	gleichmäßig

1. Förderkapazität Q
Der Kratzerförderer soll 40 Tonnen in einer Stunde befördern. **Q = 40 t/h**

2. Die Kettengeschwindigkeit **v** berechnen wir aus der Formel:

$$Q = H \,.\, B \,.\, \beta \,.\, \gamma \,.\, v \,.\, 3600 \quad (T/h)$$

$$v = \frac{Q}{H \,.\, B \,.\, \beta \,.\, \gamma \,.\, 3600} = \frac{40}{0{,}25 \,.\, 0{,}35 \,.\, 0{,}6 \,.\, 0{,}7 \,.\, 3600} = \mathbf{0{,}3\ m/s}$$

ss = 0,6 (Füllgrad) - gewählt
y = 0,7 (Schüttgewicht) gewählt aus der Tabelle Nr. 8

3. Belastung der Förderkette durch befördertes Material **P1**

$$\mathbf{P1} = a \,.\, \frac{Q}{3{,}6 \,.\, v} = 30 \,.\, \frac{40}{3{,}6 \,.\, 0{,}3} = \mathbf{1\,111\ kg \sim 10\,900\ N}$$

4. Wahl der geeigneten Kette
Unter Berücksichtigung der Kettenbelastung durch das beförderte Material P1 und die geforderte Bruchsicherheit der Kette (k=7), muss die gewählte Kette folgende Bruchkraft haben

$$\mathbf{F_B} = P1 \,.\, k = 10\,900 \,.\, 7 = \mathbf{76\,300\ N}$$

Dem entspricht **die Kette nach DIN 8167 (ISO 1977) MRC 80 x 125**

5. Gewicht der Kette **P**
Dem gewählten Kettentyp entspricht das Gewicht **q = 6,5 kg/m** bei der Teilung **p = 125 mm** und vorausgesetzter Zähnezahl des Kettenrads **Z = 9**

Das Gesamtgewicht der Kette ermitteln wir wie folgt:

$$\mathbf{d_t} = \frac{p}{\sin \frac{180°}{Z}} = \frac{125}{\sin \frac{180°}{9}} = \mathbf{367{,}6\ mm \sim 0{,}368\ m}$$ - Teilungsdurchmesser des Zahnrads

$$\mathbf{L} = 2 \,.\, a + \pi \,.\, d_t = 2 \,.\, 30 + \pi \,.\, 0.368 = \mathbf{61{,}16\ m}$$ - Gesamtlänge der Kette am Förderer

$$\mathbf{P} = \mathbf{L} \,.\, q = 61{,}16 \,.\, 4{,}5 = \mathbf{275\ kg}$$

6. Reibungskoeffizient **fr**
Die Kette bewegt sich auf ungeschmierten Gleitschienen. Aus der Tabelle Nr. 2 wählen wir **fr = 0,3**

7. Betriebskoeffizient **Fs**

Dieser Koeffizient wird aus der Tabelle Nr. 4 bestimmt

Lage der Ladung - gleichmittig	Fs = 1,0
Materialbelastung - kleine Abweichungen	Fs = 1,2
Anlauffrequenz	Fs = 1,2
Arbeitsumgebung - relativ staubig	Fs = 1,2
Betriebsstundenzahl	Fs = 1,0
Betriebskoeffizient	**Fs = 1,73**

www.rodasuin.com

Instruktionen für die Auswahl der Förderkette finden Sie auf www.retezy-vam.com

8. Bestimmung des Geschwindigkeitskoeffizienten **Fv**
Die Geschwindigkeit der sich bewegenden Kette **v = 0,3 m/sec**. Zähnezahl des Zahnrades **Z = 9** wählen wir aus der Tabelle Nr. 5. **Fv = 0,8**

9. Reibungskoeffizient **fm**
Er drückt den Einfluss der Reibung zwischen befördertem Material und der Förderrinne aus.

Aus der Tabelle Nr. 8 ist für das gegebenes Material **fm = 0,7**

10. Berechnung der Zugkraft **T**

$$\mathbf{T} = 9{,}81 \cdot \frac{(P \cdot fr + P1 \cdot fm) \cdot Fs \cdot Fv}{\text{Anzahl der Ketten}} = 9{,}81 \cdot \frac{(275 \cdot 0{,}3 + 1\,111 \cdot 0{,}7) \cdot 1{,}73 \cdot 0{,}8}{1} = \mathbf{11\,679\ N}$$

11. Berechnung der Antriebsleistung **N** für den Förderkettenantrieb

$$\mathbf{N} = \frac{T \cdot v}{1000} = \frac{11\,679 \cdot 0{,}3}{1000} = \mathbf{3{,}5\ kW}$$

12. Gelenkflächenpressung p_t

$$\mathbf{p_t} = \frac{T}{f} = \frac{11\,679}{468} = \mathbf{24{,}96\ MPa} < \mathbf{25\ MPa}$$ (aus der Tabelle Nr. 6)

Für die Förderkette MRC80x125 ist die Gelenkfläche **f = 468 mm²**

Die berechnete Gelenkflächenpressung ist niedriger, als die zulässige Flächenpressung aus der Tabelle Nr. 6.

Die gewählte Förderkette entspricht

Wichtiger Hinweis:

- Die richtige Kettenwahl wird durch viele Faktoren beeinflusst z.B: Kettengeschwindigkeit, Anzahl der Zyklen während des Tages und Arbeitsbelastung.
- Die Betriebslast besteht aus der Summe der statischen und dynamischen Belastungen. Auch die Umgebung, wo die Kette betrieben wird (z.B. aggressive oder abrasive Umgebung), kann ihre Lebensdauer verkürzen.
- Allgemeine Regel für die ausreichenden Sicherheit der einzelnen Kettenelemente ist die Multiplikation der Gesamtbelastung des Kettengetriebes mit dem Sicherheitsfaktor mindestens 7.

www.rodasuin.com

Příklad výpočtu a volby dopravního řetězu
Beispiel für die Berechnung und Auswahl der Förderkette
Calculation example and conveyor chain selection
Пример расчета и выбора конвейерной цепи

A suitable type of conveyor scraper chain has to be selected for horizontal scraper conveyor:

Given values:

Transported material		brown coal
Conveyor length		30 m
Flow		40 tons/hour
Conveyor conduit	- width	350 mm
	- height	250 mm
Number of chains		1
Number of teeth of the sprocket		9 (pre-selected)
Load distribution		even

1. Material flow Q
Q = 40 tons/hour

2. Chain velocity **v**
We use the formula:
$Q = H \cdot B \cdot \beta \cdot \gamma \cdot v \cdot 3600$ (tons/hour)

$$v = \frac{Q}{H \cdot B \cdot \beta \cdot \gamma \cdot 3600} = \frac{40}{0{,}25 \cdot 0{,}35 \cdot 0{,}6 \cdot 0{,}7 \cdot 3600} = \mathbf{0{,}3\ m/s}$$

$\beta = 0{,}6$ (pre-selected)
$\gamma = 0{,}7$ (Found in Table 8)

3. Weight of transported material **P1**

$$\mathbf{P1} = a \cdot \frac{Q}{3{,}6 \cdot v} = 30 \cdot \frac{40}{3{,}6 \cdot 0{,}3} = \mathbf{1\,111\ kg \sim 10\,900\ N}$$

4. Selection of suitable chain
Selected chain must resist the weight of transported material multiplied with safety coefficient (k = 7), thus its breaking load must be

$$\mathbf{F_B} = P1 \cdot k = 10\,900 \cdot 7 = \mathbf{76\,300\ N}$$

The corresponding type of chain according to DIN 8187 (ISO 1977) is MRC 80 x125

5. Chain weight P
The selected chain weight per meter is **q = 6,5 kg/m**, its pitch is **p = 125 mm** and the estimated teeth number of the sprocket is **Z = 9**

The total chain weight is:

$$\mathbf{d_t} = \frac{p}{\sin\frac{180°}{Z}} = \frac{125}{\sin\frac{180°}{9}} = \mathbf{367{,}6\ mm \sim 0{,}368\ m}$$ - Sprocket pitch circle diameter

$\mathbf{L} = 2 \cdot a + \pi \cdot d_t = 2 \cdot 30 + \pi \cdot 0.368 = \mathbf{61{,}16\ m}$ - Total length of conveyor chain
$\mathbf{P} = \mathbf{L} \cdot q = 61{,}16 \cdot 4{,}5 = \mathbf{275\ kg}$

6. Selection of friction coefficient **fr**
The chain slides on even steel guide. The estimated reading of Table 2 is **fr = 0,3**

7. Operating factor **Fs**

See Table 4

Load balance - concentric load	Fs = 1,0
Load characteristic - small fluctuations	Fs = 1,2
Start / stop frequency under load	Fs = 1,2
Operating environment - medium dusty	Fs = 1,2
Work hours per day	Fs = 1,0
Total operating factor	**Fs = 1,73**

www.rodasuin.com

8. Determination of velocity coefficient **Fv**
Chain velocity **v = 0,3 m/sec.**, see table 5
for **Z = 9**, the resulting value **Fv = 0,8**

9. Friction coefficient **fm**
The friction coefficient "fm" describes the friction influence between transported material and conveyor conduit.

See Table 8 - for given material **fm = 0,7**

10. Computation of traction force **T**

$$\mathbf{T} = 9{,}81 \cdot \frac{(P \cdot fr + P1 \cdot fm) \cdot Fs \cdot Fv}{\text{Number of chains}} = 9{,}81 \cdot \frac{(275 \cdot 0{,}3 + 1\,111 \cdot 0{,}7) \cdot 1{,}73 \cdot 0{,}8}{1} = \mathbf{11\,679\ N}$$

11. Computation of necessary shaft power **N**

$$\mathbf{N} = \frac{T \cdot v}{1000} = \frac{11\,679 \cdot 0{,}3}{1000} = \mathbf{3{,}5\ kW}$$

12. Specific pressure on chain joints p_t

$$\mathbf{p_t} = \frac{T}{f} = \frac{11\,679}{468} = \mathbf{24{,}96\ MPa} < \mathbf{25\ MPa} \text{ (see Table 6)}$$

f = 468 mm² according to chain catalogue

Computed specific pressure is lower than maximum permissible pressure listed in Table 6.

The selected chain fulfils the requirements

Important notice:

- The proper selection of the chain is affected by a number of factors such as: chain speed, number of operating cycles during the day and operating load.
- The operating load consists of the sum of static and dynamic loads. Also the environment in which the chain operates (eg. corrosive or abrasive environment) may reduce its life time.
- The total calculated load of the chain shall be multiplied by safety factor of at least 7 as a general rule to ensure satisfactory security for each element of the chain transmission.

Для горизонтального конвейера типа редлер должен быть предложен подходящий тип вильчатой конвейерной цепи (редлера):

Основные технические данные:

транспортируемый материал		бурый уголь
длина конвейера		30 м
транспортная производительность		40 т/ч
транспортный желоб	- ширина	350 мм
	- высота	250 мм
число цепей		1
число зубьев цепных колес		9 (выбрано)
способ нагрузки		равномерная

1. Вес транспортируемого материала Q
Q = 40 т/ч

2. Транспортную скорость цепи **v** рассчитаем из соотношения:

$$Q = H \,.\, B \,.\, \beta \,.\, \gamma \,.\, v \,.\, 3600 \quad (\text{т/ч})$$

$$v = \frac{Q}{H \,.\, B \,.\, \beta \,.\, \gamma \,.\, 3600} = \frac{40}{0{,}25 \,.\, 0{,}35 \,.\, 0{,}6 \,.\, 0{,}7 \,.\, 3600} = \mathbf{0{,}3\ м/с.}$$

β = 0,6 (выбрано)
γ = 0,7 (выбрано согласно табл. 8)

3. Вес транспортируемого материала **P1**

$$\mathbf{P1} = a \,.\, \frac{Q}{3{,}6 \,.\, v} = 30 \,.\, \frac{40}{3{,}6 \,.\, 0{,}3} = \mathbf{1\,111\ кг \sim 10\,900\ H}$$

4. Выбор подходящей цепи
Учитывая нагрузку цепи массой транспортируемого материала и требуемую безопасность по разрыву k = 7, выбранная цепь должна иметь минимальную разрывную прочность

$$\mathbf{F_B} = P1 \,.\, k = 10\,900 \,.\, 7 = \mathbf{76\,300\ H}$$

этому соответствует **тип цепи согласно DIN 8167 (ISO 1977) MRC 80 x 125**

5. Вес цепи P
Выбранному типу цепи соответствует вес **q = 6,5 кг/м** при шаге **p = 125 мм** предполагаемом числе зубьев цепного колеса **Z = 9**
Общий вес цепи:

$$\mathbf{d_t} = \frac{p}{\sin \frac{180°}{Z}} = \frac{125}{\sin \frac{180°}{9}} = \mathbf{367{,}6\ мм \sim 0{,}368\ м}$$ - делительный диаметр зубчатого колеса

$$\mathbf{L} = 2 \,.\, a + \pi \,.\, d_t = 2 \,.\, 30 + \pi \,.\, 0.368 = \mathbf{61{,}16\ м}$$ - общая длина цепи на конвейере

$$\mathbf{P} = \mathbf{L} \,.\, q = 61{,}16 \,.\, 4{,}5 = \mathbf{275\ кг}$$

6. Выбор коэффициента трения **fr**
Цепь движется на гладкой стальной направляющей. Из табл. 2 оценим **fr = 0,3**

7. Рабочий коэффициент **Fs**

Определим из табл. 4

положение груза - концентрическое	Fs = 1,0
нагрузка материалом с небольшими изменениями	Fs = 1,2
частота разгона	Fs = 1,2
рабочая среда - средне запыленная	Fs = 1,2
число часов работы	Fs = 1,0
Общий рабочий коэффициент	**Fs = 1,73**

8. Определение коэффициента скорости **Fv**
Скорость двигающейся цепи **v = 0,3 м/с.** При этой скорости из табл. 5 для числа зубьев зубчатого колеса **Z = 9: Fv = 0,8**

9. Коэффициент трения **fm**
Коэффициент трения «fm» выражает влияние трения между транспортируемым материалом и транспортным желобом.

Из табл. 8 для данного вида материала: **fm = 0,7**

10. Расчет силы тяги **T**

$$\mathbf{T} = 9{,}81 \cdot \frac{(P \cdot fr + P1 \cdot fm) \cdot Fs \cdot Fv}{\text{число цепей}} = 9{,}81 \cdot \frac{(275 \cdot 0{,}3 + 1\,111 \cdot 0{,}7) \cdot 1{,}73 \cdot 0{,}8}{1} = \mathbf{11\,679\ H}$$

11. Расчет требуемой потребляемой мощности **N** для привода конвейера

$$\mathbf{N} = \frac{T \cdot v}{1000} = \frac{11\,679 \cdot 0{,}3}{1000} = \mathbf{3{,}5\ кВт}$$

12. Удельное давление в шарнире цепи p_t

$$\mathbf{p_t} = \frac{T}{f} = \frac{11\,679}{468} = \mathbf{24{,}96\ МПа < 25\ МПа}\ \text{(из табл.6)}$$

f = 468 мм² из таблицы каталога цепей

Рассчитанное удельное давление в шарнире ниже допустимого максимального давления, указанного в табл. 6

Предложенная цепь соответствует

Важное предупреждение:

- На правильный выбор цепи влияет много факторов, как, напр.,: скорость цепи, количество рабочих циклов в течение дня и рабочая нагрузка.
- Рабочая нагрузка состоит из суммы статической и динамической нагрузки. Также среда, где цепь работает (напр.: коррозионная или абразивная среда), может сократить срок ее службы.
- В качестве общего правила для обеспечения достаточной безопасности отдельных элементов цепной передачи умножаем рассчитанную общую нагрузку цепи на коэффициент безопасности, равный как минимум 7.

Obecné zásady pro správnou funkci řetězového převodu

Dodržením níže uvedených zásad významným způsobem zaručíte bezporuchovost a dlouhou životnost řetězového převodu.

Hlavní zásady:

- Hřídele nutno dimenzovat tak, aby nevzniklo kmitání převodu.
- Řetězová kola je nutno montovat do zákrytu a osy hřídelí musí být ustaveny souose. V případě špatné montáže není řetěz namáhán pouze tahovou silou, ale přídavnou silou ohybovou, čímž je snížena životnost řetězu.
- Při konstrukci řetězového převodu je třeba dbát, aby horní větev řetězu byla tažná a dolní větev volná. Řetěz nemá být nikdy příliš napjat, nýbrž musí být malý průvěs.
- Po montáži nového řetězu se doporučuje několikadenní záběh řetězu, aby se ustálila jeho délka a při provozu se již dále nevytahoval.
- Pro dosažení rovnoměrného opotřebení používat malé řetězové kolo s lichým počtem zubů.
- Každý řetěz je ve firmě ŘETĚZY VAMBERK důkladně promazán a zároveň nakonzervován, ale v dalším provozu je nezbytné řetěz pravidelně mazat. Nedostatečné mazání je nejčastější příčinou nadměrného prodloužení a zkrácení životnosti řetězu.

Trvanlivost třecích ploch zvyšujeme dokonalým mazáním.

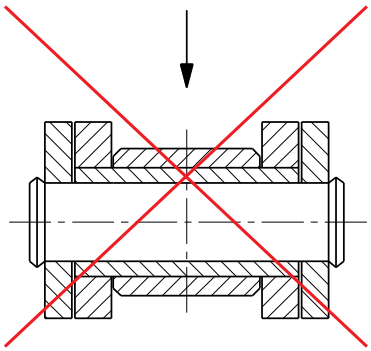

Nesprávné mazání řetězu

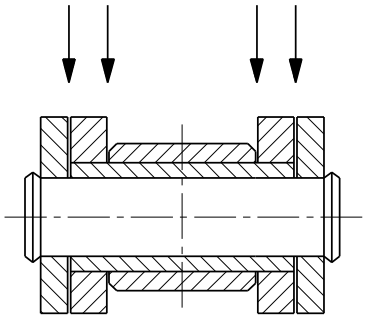

Správné mazání řetězu

- Dokonalé čištění a mazání je základním předpokladem pro správnou funkci a provoz řetězu. Každé mazání ztrácí svou účinnost, jestliže nebyl předtím řetěz řádně očištěn.
- Spojovací a unašecí články podléhají zvýšenému opotřebení, proto je nutná pravidelná kontrola.
- Nikdy se nemontuje na opotřebovaná řetězová kola nový řetěz. Předčasně se opotřebí.
- Řetěz je nutno vyměnit v případě, že prodloužení činí přes 2 % měřené délky.

Závěr:

V případě dalších otázek kontaktujte naší firmu.

Správná funkce řetězového převodu
Einwandfreier Kettenbetrieb
Trouble-free chain operation
Правильная функция цепной передачи

Allgemeine Grundsätze für eine fehlerfreie Funktion des Kettenantriebes.

Um eine lange Lebensdauer und reibungslose Funktion der Kette zu erreichen ist es unbedingt notwendig, die nachstehend angeführten Grundsätze einzuhalten.

Hauptgrundsätze:

- Richtige Dimensionierung der Welle, um Schwingung zu verhindern.
- Die einzelnen, mit dem Trum im Eingriff stehenden Kettenräder müssen zueinander fluchten. Beide Wellen müssen parallel zueinander montiert werden. Bei falscher Montage wirkt auf die Kette nicht nur Zugkraft aber auch eine Biegungskraft. Dadurch wird die Lebensdauer der Kette verringert.
- Bei der Konstruktion des Kettenantriebes muss darauf geachtet werden, dass das Kettenobertrum gezogen und das Kettenuntertrum schlaff ist. Die Spannung der Kette soll niemals zu groß sein, das Kettenuntertrum muss einen kleinen Durchhang haben.
- Nach der Montage einer neuen Kette wird ein mehrtägiger Einlauf der Kette empfohlen, um die anfängliche Kettenlängung zu stabilisieren.
- Zur Erreichung eines gleichmäßigen Verschleißes der Kette sollen bei kleinen Kettenrädern ungerade Zähnezahlen benützt werden.
- Jede Kette, die in der Firma ŘETĚZY VAMBERK s.r.o. hergestellt wird, ist gründlich konserviert. Im weiteren Betrieb muss die Kette regelmäßig geschmiert werden. Wenn die Kette nicht regelmäßig und genügend geschmiert wird, kommt es zu erhöhter Abnutzung, ständig steigender Kettenlängung und Verringerung der Lebensdauer.

Die Standzeit der Reibungsflächen kann durch optimale Schmierung erhöht werden.

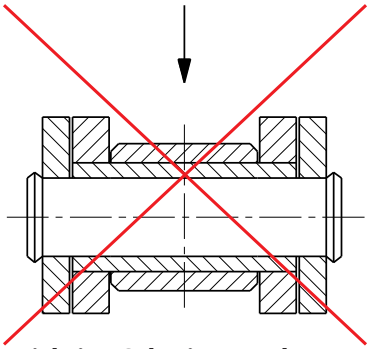

Unrichtige Schmierung der Kette

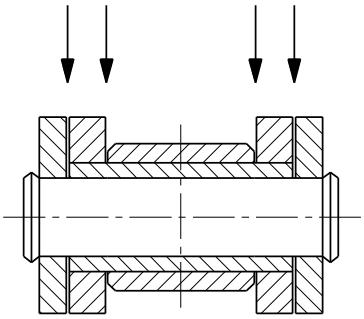

Richtige Schmierung der Kette

- Gründliche Reinigung und Schmierung sind Grundvoraussetzung für einen reibungslosen Ablauf im Ketten-Betrieb. Jede Schmierung ist nur wenig wirksam, wenn die Kette vorher nicht ordentlich gereinigt wird.
- Verbindungs- und Befestigungslaschen unterliegen einer erhöhten Abnutzung, deshalb ist eine regelmäßige Kontrolle notwendig.
- Neue Ketten nicht auf verschlissene Kettenräder montieren - das führt zu frühem Verschleiß.
- Die Kette muss gewechselt werden, wenn die Längung der Kette größer als 2 % der Messlänge ist.

Fazit:

Kontaktieren Sie uns, wenn Sie Fragen haben.

www.rodasuin.com

General principles for correct function of the chain transmission

If the below principles are consistently observed, trouble-free operation and long life time of the chain transmission can be guaranteed.

Main principles:

- The shafts should be dimensioned in such a way that no transmission vibration occurs.
- Sprockets and wheels should be mounted in alignment and axes of the shafts must be installed in alignment too. In case of wrong installation, the chain is stressed not only by tensile force but by bending force as well which reduces operational life of the chain.
- The design of the chain transmission should guarantee so that the upper strand of the chain would be the pulling one and the lower strand would be free. The chain should never be tightened too much, but a small slack should be present.
- After installing a new chain, a several days´ run in is recommended to settle its length and not to stretch it out during the operation
- A small sprocket / wheel with odd number of teeth can be used to achieve uniform wear.
- Every chain is thoroughly lubricated in the ŘETĚZY VAMBERK plant and it should be regularly lubricated in the future operation. Insufficient lubrication is the most frequent cause of excessive wear, elongation and reduced life of the chain.

Service life of friction surfaces can be increased by perfect lubrication.

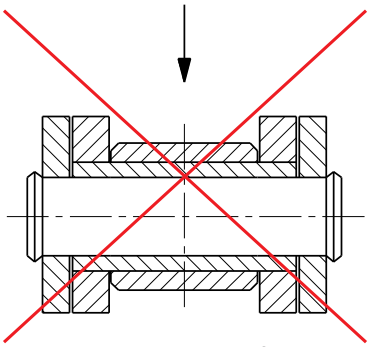

Incorrect lubrication of the chain

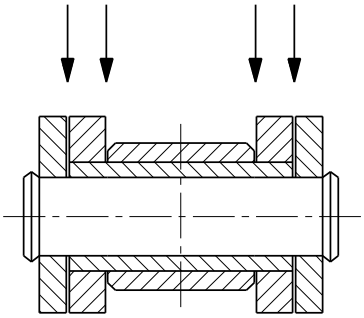

Correct lubrication of the chain

- Perfect cleaning and lubrication are the basic conditions for a correct function and service of the chain. The lubrication can lose its efficiency, if the chain was not properly cleaned before.
- Connecting links and chain attachments are exposed to excessive wear and thus regular check should be made.
- Never install a new chain on worn sprockets or wheels as they will get worn prematurely.
- The chain must be replaced, if its elongation is higher than 2 % of the length measured.

Conclusion:

Contact our company, if you have any other questions.

Správná funkce řetězového převodu
Einwandfreier Kettenbetrieb
Trouble-free chain operation
Правильная функция цепной передачи

Общие принципы для правильной функции цепной передачи

Соблюдением ниже указанных правил существенным способом гарантируется безотказность и продолжительный срок службы цепной передачи.

Главные принципы:

- Валы нужно конструировать таким образом, чтобы не возникло колебание от передачи.
- Цепные колеса нужно монтировать точно друг за другом, и оси с валом должны быть установлены с параллельными осями. В случае неправильного монтажа цепь не нагружается только тяговым усилием, но так же и дополнительной силой изгиба, этим снижается срок службы цепи.
- При конструкции цепной передачи необходимо следить за тем, чтобы верхняя ветка цепи являлась тяговой, а нижняя ветка была свободной. Цепь не должна быть никогда слишком натянута, должен иметься небольшой провес.
- После монтажа новой цепи рекомендована в течение нескольких дней приработка цепи, чтобы стабилизировалась ее длина, и чтобы цепь во время эксплуатации уже не удлинялась.
- Для достижения равномерного износа рекомендовано использовать небольшое цепное колесо с нечетным количеством зубьев.
- Каждая цепь на фирме «ŘETĚZY VAMBERK» тщательно смазывается и в то же время консервируется, но в течение дальнейшей эксплуатации необходимо регулярно смазывать цепь. Недостаточная смазка является самой частой причиной чрезмерного удлинения и сокращения срока службы цепи.

Долговечность поверхностей трения при надлежащей смазке увеличивается.

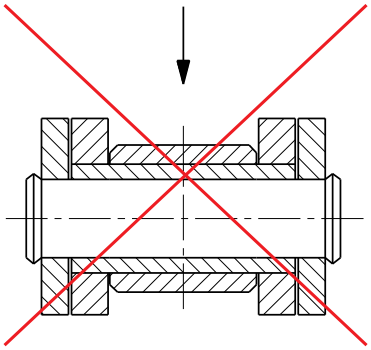

Неправильная смазка цепи

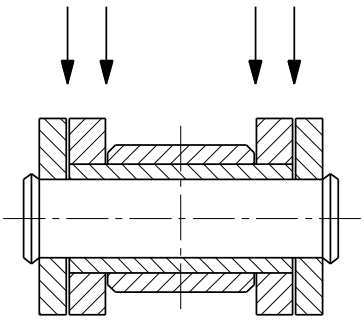

Правильная смазка цепи

- Тщательная очистка и смазка являются основной предпосылкой для правильной функции и эксплуатации цепи. Каждая смазка теряет свое действие, если до этого цепь не была надлежащим образом очищена.
- Соединительные и специальные звенья подвергаются повышенному износу, поэтому нужна их регулярная проверка.
- Никогда не монтируйте новую цепь на изношенные цепные колеса. Она преждевременно износится.
- Цепь необходимо заменить в том случае, если удлинение достигает более 2 % от измеренной длины.

Заключение:

В случае дальнейших вопросов контактируйте нашу фирму.

Poruchy řetězového převodu
Kettenantriebsfehler
Troubleshooting guide
Неисправности цепной передачи

Upozornění:

- Níže uvedená tabulka ukazuje nejčastější poruchy a závady řetězu, jejich příčiny a návrhy na jejich odstranění.
- Upozorňujeme, že uvedené údaje nemusí být jedinými poruchami, závadami a návrhy na jejich odstranění.

Problém / závada	Pravděpodobné příčiny problému	Návrh na jeho odstranění
odřený čep nebo pouzdro 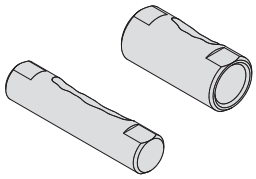	přetížení řetězu nesprávné mazání	vyměnit řetěz, když jeho prodloužení přesáhne funkční limity správné mazání řetězu
volný čep nebo pouzdro	přetížení řetězu, nesprávné mazání	vyměnit ihned řetěz
nadměrný hluk	příliš napnutý nebo volný řetěz překážka nebo drhnutí řetězu uvolněná dráha poškozené ložisko	uvolnění / napnutí řetězu zkontrolování souososti kontrola a odstranění překážek dotažení šroubů, kontrola ložisek
vibrace řetězu	nadměrné napnutí řetězu příliš dlouhá osová vzdálenost nepohyblivé články řetězu	nastavit napínání řetězu přidat napínací kladku mazat nebo vyměnit řetěz
opotřebení na vnitřní straně desek a na jedné straně zubů řetězového kola	porušení souososti	opravit souosost řetězových kol a hřídelů vyměnit řetěz a řetězová kola, jestliže je nutné
nepohyblivý řetěz 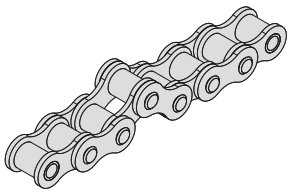	nadměrné zatížení porušení souososti nesprávné mazání koroze	vyměnit řetěz za řetěz s vyšší pevností opravit souosost řetězových kol a hřídelů vyčistit řetěz, správné mazání nahradit řetěz za řetěz odolný proti korozi
řetěz přeskakuje na ozubeném kole	nadměrné opotřebení řetězu příliš napnutý nebo volný řetěz nesprávné mazání opotřebení řetězového kola	vyměnit řetěz přidat napínací kladku, jestliže je nutné vyměnit řetězové kolo
prasklá deska 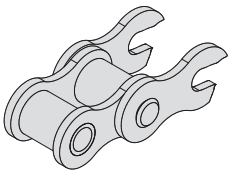	extrémní přetížení	zkontrolujte pohon / dopravník a zjistěte příčinu přetížení vyměnit řetěz za řetěz s vyšší pevností
prasklé čepy 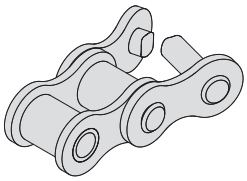	extrémní přetížení	zkontrolujte pohon / dopravník a zjistěte příčinu přetížení vyměnit řetěz za řetěz s vyšší pevností

www.rodasuin.com

Poruchy řetězového převodu
Kettenantriebsfehler
Troubleshooting guide
Неисправности цепной передачи

Problém / závada	Pravděpodobné příčiny problému	Návrh na jeho odstranění
prasklé čepy (uprostřed) 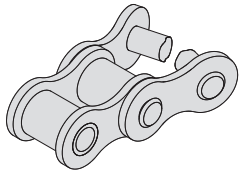	zatížení větší než je dynamická únosnost čepu	zkontrolujte pohon / dopravník a zjistěte příčinu přetížení vyměnit řetěz za řetěz s vyšší pevností
prasklý čep lomeného článku 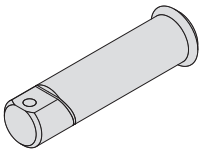	přetížení	nedoporučuje se používat lomené spojovací články vyměnit řetěz za řetěz s vyšší pevností
únavový lom 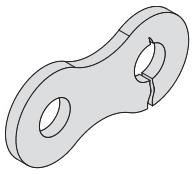	zatížení větší než je dynamická únosnost řetězu	zkontrolujte pohon / dopravník a zjistěte příčinu přetížení vyměnit řetěz za řetěz s vyšší pevností
popraskané / prasklé válečky 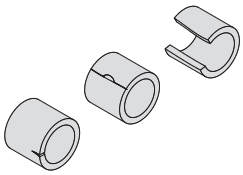	cizí materiál mezi řetězem a zuby řetězového kola únavový lom	změňte rychlost pohybu řetězu a jeho zatížení chránit před cizími materiály / předměty
opotřebované desky 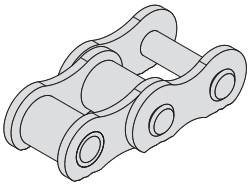	spodní část desek je opotřebovaná z důvodu drhnutí o dráhu	řetěz by měl být nahrazen, když je opotřebení větší než 3 % výšky desky

www.rodasuin.com

Warnung:

- Die nachstehende Tabelle zeigt die häufigsten Fehler und Mängel einer Kette, deren Ursachen und Vorschläge für die Beseitigung.
- Bitte beachten Sie, dass diese Angaben möglicherweise nicht der einzige Fehler, Störungen und Vorschläge zu deren Beseitigung sind.

Problem / Mangel	Wahrscheinliche Problemsursachen	Vorschlag zur Mangelbeseitigung
verschlissener Bolzen oder Buchse 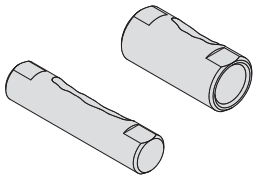	Überlastung der Kette unrichtige Schmierung	die Kette austauschen, wenn die Verlängerung die Funktionsgrenzen überschreitet richtige Schmierung sichern
gelöster Bolzen oder Buchse	Überlastung der Kette, unrichtige Schmierung	sofort die Kette ersetzen
übermässige Geräusche	Kette zu sehr gespannt oder zu locker Hindernis oder Schrubben der Kette die Kettenbahn ist locker beschädigtes Lager	Die Kette entspannen / spannen Überprüfung gleichachsiger Lage Kontrolle und Beseitigung von Hindernissen Schrauben festziehen, Kontrolle der Lager
Kettenvibration	übermässige Kettenspannung Achsenabstand ist zu lang unbewegliche Kettenglieder	Kettenspanner einstellen noch eine Spannrolle einlegen schmieren oder die Kette austauschen
Verschleiß an der Innenseite der Laschen und auf einer Zahnseite des Kettenrades	Verletzung der Radausrichtung	Ausrichtung der Kettenräder und Wellen korrigieren, die Kette und die Kettenräder austauschen, falls es nötig ist
Kette ist steif 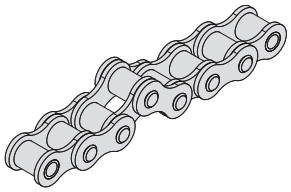	übermässige Beanspruchung Verletzung der Radausrichtung unrichtige Schmierung Korrosion	die Kette durch andere Kette mit höherer Festigkeit ersetzen Ausrichtung der Kettenräder und Wellen korrigieren die Kette reinigen, richtige Schmierung sichern die Kette durch korrosionsbeständige Kette ersetzen
Kette springt auf dem Zahnrad	übermässiger Kettenverschleiß Kette zu sehr gespannt oder zu locker unrichtige Schmierung, Kettenradverschleiß	die Kette ersetzen, Spannrolle einlegen, wenn nötig, das Kettenrad ersetzen
gerissene Lasche 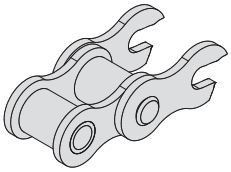	extreme Überlastung	den Antrieb / Förderer kontrollieren und und die Ursache der Überlastung ermitteln, die Kette durch andere Kette mit höherer Festigkeit ersetzen
gebrochene Bolzen 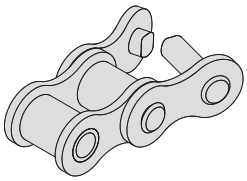	extreme Überlastung	den Antrieb / Förderer kontrollieren und die Ursache der Überlastung ermitteln, die Kette durch andere Kette mit höherer Festigkeit ersetzen

Poruchy řetězového převodu
Kettenantriebsfehler
Troubleshooting guide
Неисправности цепной передачи

Problem / Mangel	Wahrscheinliche Problemsursachen	Vorschlag zur Mangelbeseitigung
gebrochene Bolzen (in der Mitte) 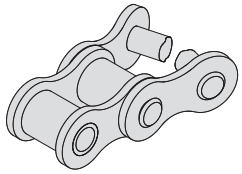	Belastung grösser als die dynamische Tragfähigkeit des Bolzens	den Antrieb / Förderer kontrollieren und die Ursache der Überlastung ermitteln, die Kette durch eine andere Kette mit höherer Festigkeit ersetzen
gebrochener Bolzen des Kröpfgliedes 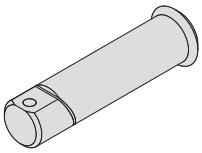	Überlastung	es wird nicht empfohlen, gekröpfte Verbindungsglieder zu verwenden, die Kette durch andere Kette mit höherer Festigkeit ersetzen
Ermüdungsbruch 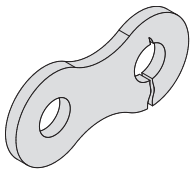	Belastung grösser als die dynamische Tragfähigkeit der Kette	den Antrieb / Förderer kontrollieren und die Ursache der Überlastung ermitteln, die Kette durch eine andere Kette mit höherer Festigkeit ersetzen
Rissige / gebrochene Rollen 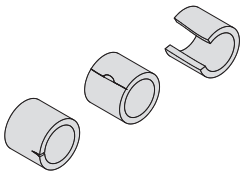	Fremdmaterial zwischen Kette und Kettenradzähnen, Ermüdungsbruch	die Geschwindigkeit der Kette und die Belastung ändern die Kette vor Fremdkörpern / Gegenständen schützen
verschlissene Laschen 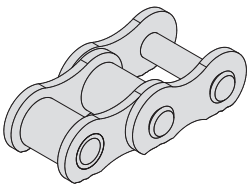	Laschenunterseite ist verschlissen wegen Reiben der Kette an der Kettenbahn	die Kette ersetzen, wenn der Verschleiß über 3 % der Laschenhöhe beträgt

www.rodasuin.com

Warning:

- The below chart shows the most common chain failures and defects, their causes and suggestions for their removal.
- Please note that the stated data may not be the only failures, malfunctions and suggestions for overcoming them.

Problem	Possible causes of the trouble	What to do
pin or bush galling 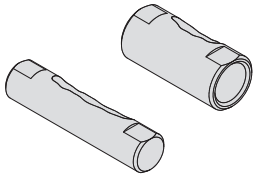	overload inadequate lubrication	replace chain when elongation exceeds functional limits proper lubrication
turned pins or bushes	overload, inadequate lubrication	immediately replace chain
excessive noise	too little or too much slack chain obstruction loose chain guide broken bearing	adjust centers and re- tension chain check the alignment inspect and remove obstruction tighten screws, check bearings
chain vibration	excessive chain slack centre distance too long stiff links	adjust chain tension install one tensioner more lubricate or replace chain
wear on the inside of inner plates and one side of sprocket teeth	misalignment	Realign sprockets and shafts replace chain and sprockets, if necessary
chain stiffens - tight joints 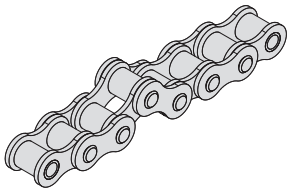	excessive load misalignment inadequate lubrication corrosion	replace chain for one with a higher strength inspect alignment of shafts and sprockets clean chain, proper lubrication replace chain for one with corrosion resistance
chain climbs sprocket teeth	excessive chain wear excessive chain slack inadequate lubrication sprocket wear	replace chain, install one tensioner more if necessary replace sprocket
fractured plate 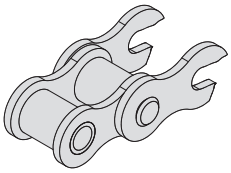	extreme overload	check the chain drive / conveyor to determine the cause of the overload replace chain for one with a higher strength
broken pins 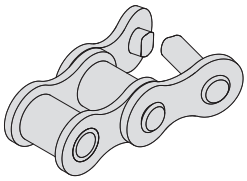	extreme overload	check the chain drive / conveyor to determine the cause of the overload replace chain for one with a higher strength

Poruchy řetězového převodu
Kettenantriebsfehler
Troubleshooting guide
Неисправности цепной передачи

Problem	Possible causes of the trouble	What to do
Broken pins (in the middle) 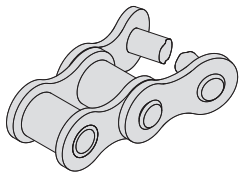	load greater than pins dynamic capacity	check the chain drive / conveyor to determine the cause of the overload replace chain for one with a higher strength
Broken offset pin 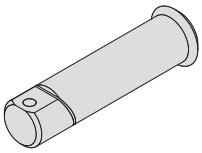	overload	Offset links are not recommended to use, replace the chain for one with a higher strength
fatigue failure 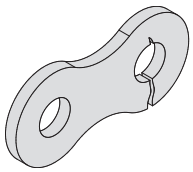	load greater than chain´s dynamic capacity	check the chain drive / conveyor to determine the cause of the overload replace chain for one with a higher strength
broken / cracked rollers 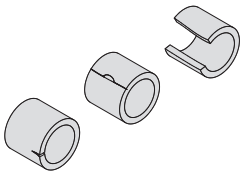	foreign material between chain and sprocket teeth fatigue fracture	redesign chain speed and its load shield chain against foreign matter
worn plates 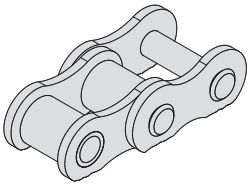	bottom of plates worn due to rubbing on guides	chain should be replaced when wear is more than 3 % of the plate height

www.rodasuin.com

Предупреждение:

- Ниже указанная таблица показывает самые частые неисправности и дефекты цепи, их причины и предложения по их устранению.
- Предупреждаем, что указанные данные не обязательно единственные неисправности, дефекты и предложения по их устранению.

Проблема / неисправность	Вероятные причины проблемы	Предложение по ее устранению
потертый валик или втулка 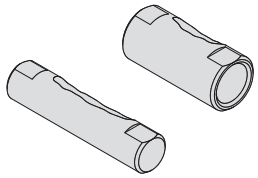	перегрузка цепи неправильная смазка	заменить цепь, когда ее удлинение превысит пределы работоспособности правильная смазка цепи
свободный валик или втулка	перегрузка цепи, неправильная смазка	немедленно заменить цепь
чрезмерный шум	слишком натянутая или свободная цепь препятствие или задевание цепи освобожденная дорожка поврежденный подшипник	освободить / натянуть цепь проверить соосности проверить и устранить препятствия затянуть винты, проверить подшипники
вибрация цепи	чрезмерная натяжка цепи слишком большое осевое расстояние неподвижные звенья цепи	настроить натяжку цепи добавить ролик натяжки смазать или заменить цепь
износ с внутренней стороны пластин и с одной стороны зубьев цепного колеса	нарушение соосности	отремонтировать соосность цепных колес и валов / в случае необходимости заменить цепь и цепные колеса
неподвижная цепь 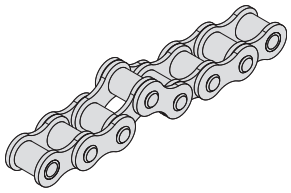	чрезмерная нагрузка нарушение соосности неправильная смазка коррозия	заменить цепь на цепь с повышенной прочностью отремонтировать соосность цепных колес и валов очистить цепь, правильно смазать заменить цепь на коррозиеустойчивую цепь
цепь перескакивает на зубчатом колесе	чрезмерный износ цепи слишком натянутая или свободная цепь неправильная смазка, износ цепного колеса	заменить цепь в случае необходимости добавить ролик натяжки, заменить цепное колесо
треснувшая пластина 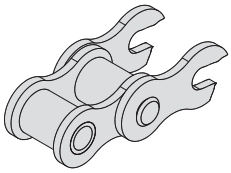	экстремальная перегрузка	проверить привод/конвейер и определить причину перегрузки заменить цепь на цепь с повышенной прочностью

Poruchy řetězového převodu
Kettenantriebsfehler
Troubleshooting guide
Неисправности цепной передачи

Проблема / неисправность	Вероятные причины проблемы	Предложение по ее устранению
треснувшие валики 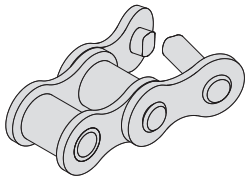	экстремальная перегрузка	проверить привод / конвейер и определить причину перегрузки заменить цепь на цепь с повышенной прочностью
треснувшие валики (посередине) 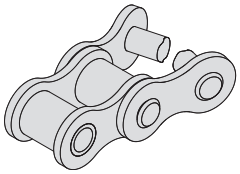	нагрузка больше динамической длительной прочности валика	проверить привод / конвейер и определить причину перегрузки заменить цепь на цепь с повышенной прочностью
треснувший валик изогнутого звена 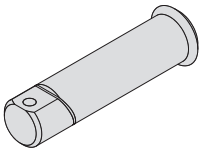	перегрузка	не рекомендовано использовать изогнутые соединительные звенья заменить цепь на цепь с повышенной прочностью
усталостный излом 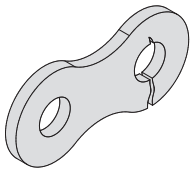	нагрузка больше динамической длительной прочности цепи	проверить привод / конвейер и определить причину перегрузки заменить цепь на цепь с повышенной прочностью
треснувшие / лопнувшие ролики 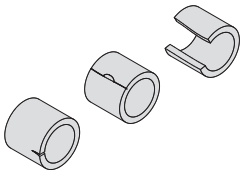	инородный материал между цепью и зубьями цепного колеса усталостный излом	изменить скорость движения цепи и ее нагрузку защищать от инородных материалов / предметов
изношенные пластины 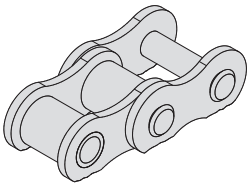	нижняя часть пластин изношена задевания за дорожку	цепь нужно заменить, когда износ больше 3 % высоты пластины

www.rodasuin.com

Dresden (D) - Zinnwald - Georgenfeld (D)	E 55
Zinnwald (D) - Teplice (CZ)	E 55
Teplice (CZ) - Praha (CZ)	E 55
Praha (CZ) - Hradec Králové (CZ)	E 67
Hradec Králové (CZ) - Vamberk (CZ)	11

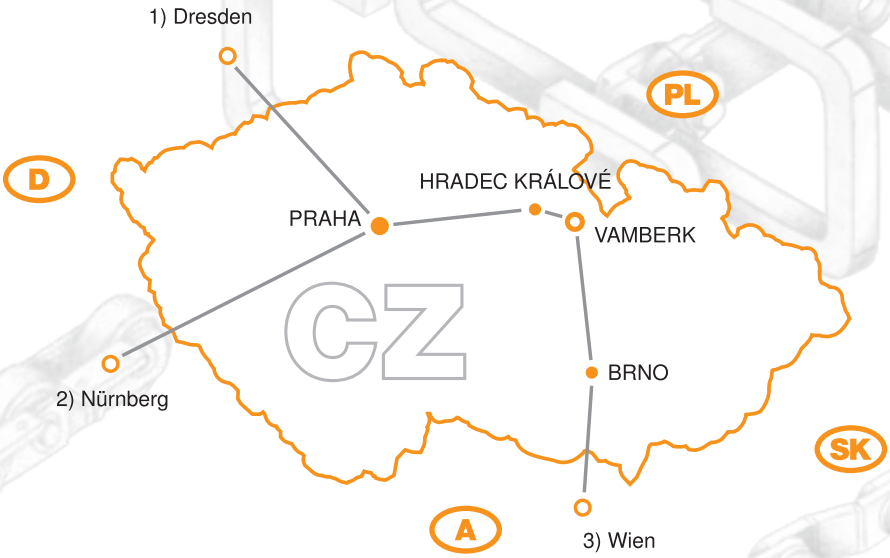

Nürnberg (D) - Waidhaus (D)	E 50
Waidhaus (D) - Plzeň (CZ)	E 50
Plzeň (CZ) - Praha (CZ)	E 50
Praha (CZ) - Hradec Králové (CZ)	E 67
Hradec Králové (CZ) - Vamberk (CZ)	11

Wien (A) - Drasenhofen (A)	E 461
Drasenhofen (A) - Brno (CZ)	E 461
Brno (CZ) - Svitavy (CZ)	E 461
Svitavy (CZ) - Ústí nad Orlicí (CZ)	43 ; 14
Ústí nad Orlicí (CZ) - Vamberk (CZ)	14

- Údaje uvedené v tomto katalogu jsou pouze informativní a výrobce si vyhrazuje právo na případné technické změny na svých výrobcích.
- Die in diesem Katalog angeführten Angaben sind nur informativ und der Hersteller behaltet sich das Recht auf eventuelle technische Änderungen an seinen Erzeugnissen.
- Stated data in this catalogue are for your information only and a producer reserves an authority to make technical changes on its products.
- Данные, указанные в настоящем каталоге являются только информативными, и производитель оставляет за собой право на возможные технические изменения своих изделий.

RODASUIN, S.L.

transmisión de potencia

www.rodasuin.com